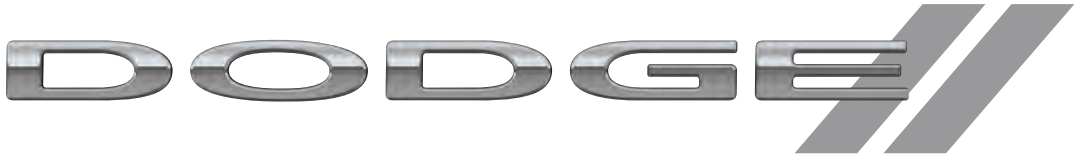

2019

Grand Caravan

MANUEL DU PROPRIÉTAIRE

Ce manuel a été adapté à l'intention de nos clients canadiens d'expression française. Pour cette raison, il peut différer quelque peu de la version anglaise du manuel qui aurait pu accompagner votre véhicule neuf. Il est aussi possible que votre véhicule ne comporte pas certains des équipements décrits dans ce manuel.

Le présent manuel illustré et décrit les fonctions et les équipements de série ou en option de ce véhicule. Ce manuel peut aussi comprendre des descriptions de fonctions ou d'équipements qui ne sont plus livrables ou qui n'ont pas été commandés pour ce véhicule. Veuillez ne pas tenir compte des fonctions et équipements décrits ci-après s'ils n'équipent pas le véhicule.

En ce qui concerne les véhicules vendus au Canada, le nom de FCA US LLC sera considéré comme ayant été supprimé et remplacé par celui de FCA Canada Inc.

Veuillez laisser le manuel de l'automobiliste avec le véhicule au moment où il sera vendu. Le prochain propriétaire voudra sûrement prendre connaissance des renseignements contenus dans ce manuel.

FCA US LLC se réserve le droit d'apporter des modifications à la conception et aux caractéristiques techniques de ses véhicules ou de les améliorer sans, pour autant, contracter d'obligation en ce qui concerne les véhicules vendus antérieurement.

L'ALCOOL AU VOLANT

La conduite en état d'ébriété est l'une des principales causes d'accidents de la route.

Même si la teneur de votre sang en alcool est nettement inférieure à la limite imposée par la loi, vos capacités peuvent être sérieusement réduites. C'est pourquoi vous ne devez pas prendre le volant si vous avez bu. Faites-vous accompagner par une personne qui a été désignée comme conducteur non buveur, prenez un taxi, appelez un ami ou servez-vous des transports en commun.

MISE EN GARDE !

Conduire après avoir consommé de l'alcool peut être la cause d'une collision. Votre perception est moins précise, vos réflexes sont plus lents et votre jugement est diminué lorsque vous consommez de l'alcool. Ne conduisez jamais après avoir consommé de l'alcool.

© Droit réservés 2018 de FCA US LLC

TABLE DES MATIÈRES

SECTION		PAGE
1	INTRODUCTION	3
2	REPRÉSENTATION GRAPHIQUE DE LA TABLE DES MATIÈRES	7
3	PRÉSENTATION DE VOTRE VÉHICULE	13
4	PRÉSENTATION DU TABLEAU DE BORD DE VOTRE VÉHICULE	135
5	SÉCURITÉ	167
6	DÉMARRAGE ET CONDUITE	263
7	EN CAS D'URGENCE	315
8	ENTRETIEN ET MAINTENANCE	367
9	SPÉCIFICATIONS TECHNIQUES	427
10	MULTIMÉDIA	443
11	ASSISTANCE À LA CLIENTÈLE	515
12	INDEX	521

INTRODUCTION

DES MATIÈRES

■ INTRODUCTION 4
■ COMMENT UTILISER CE GUIDE 5
□ Renseignements essentiels 5
□ Symboles 5
■ MISES EN GARDE ET AVERTISSEMENTS 5
■ MODIFICATIONS DU VÉHICULE 5

INTRODUCTION

Cher client,

Félicitations pour l'acquisition de votre nouveau véhicule. Soyez certain qu'il allie l'exécution de précision, le style distinctif et la qualité supérieure. Le présent manuel du propriétaire a été rédigé avec la collaboration d'ingénieurs et de spécialistes et vise à vous familiariser avec le fonctionnement et l'entretien de votre véhicule. Il est accompagné de renseignements relatifs à la garantie et de documents à l'intention de l'automobiliste. Dans le livret de garantie joint, vous trouverez également une description des services que FCA offre à ses clients, le certificat de garantie, ainsi que les détails des modalités de validité. Veuillez prendre le temps de lire attentivement tous ces documents avec précaution avant de conduire votre véhicule pour la première fois. Le respect des directives, des recommandations, les conseils et les avertissements importants qui s'y trouvent vous aideront utiliser votre véhicule en toute sécurité et avec le plus d'agrément possible. Assurez-vous de bien connaître toutes les commandes du véhicule, particulièrement celles utilisées pour le freinage, la direction, la transmission et la boîte de transfert (selon l'équipement). Apprenez comment votre véhicule se comporte sur les différentes chaussées. Votre habileté à conduire s'améliorera avec l'expérience.

Ce manuel du propriétaire décrit tous les modèles de ce véhicule. Les options et l'équipement dédiés à des marchés ou à des versions spécifiques ne sont pas indiqués clairement dans le texte. Par conséquent, vous ne devez prendre en compte que l'information relative à la version, au moteur et au modèle que vous avez acheté. Tout contenu du manuel du propriétaire qui peut ne pas s'appliquer à votre véhicule est identifié par la mention « selon l'équipement ». Toutes les données contenues dans cette publication sont conçues pour vous aider à utiliser votre véhicule de la meilleure façon possible. FCA vise une amélioration constante des véhicules fabriqués. Pour cette raison, il se réserve le droit d'apporter des modifications au modèle décrit pour des raisons techniques et/ou commerciales. Pour obtenir de plus amples renseignements, communiquez avec un concessionnaire autorisé.

NOTA : Après avoir lu ces publications, rangez-les dans le véhicule pour les consulter au besoin et remettez-les au nouveau propriétaire si vous vendez le véhicule.

En ce qui concerne le service après-vente, nous tenons à vous rappeler qu'un concessionnaire autorisé connaît le mieux votre véhicule, car il dispose de techniciens formés en usine, offre des pièces MOPAR^{MD} d'origine et tient à ce que vous soyez satisfait.

COMMENT UTILISER CE GUIDE

Renseignements essentiels

Consultez la table des matières pour trouver la section où figurent les renseignements que vous cherchez.

Étant donné que les caractéristiques de votre véhicule varient selon les équipements qui ont été commandés, certaines descriptions et illustrations peuvent différer de l'équipement de votre véhicule.

Une liste complète des sujets traités figure dans l'index détaillé à la fin du présent manuel du propriétaire.

Symboles

Certains composants du véhicule sont dotés d'étiquettes de couleur dont les symboles indiquent les précautions à prendre lorsque vous utilisez lesdits composants. Consultez le paragraphe « Témoins et messages » dans la section « Présentation du tableau de bord de votre véhicule » pour obtenir de plus amples renseignements sur les symboles utilisés dans votre véhicule.

MISES EN GARDE ET AVERTISSEMENTS

Ce manuel du propriétaire contient des **AVERTISSEMENTS** vous rappelant d'éviter certaines pratiques qui peuvent causer des collisions ou des blessures voire la mort. Il contient également des **AVERTISSEMENTS** vous informant que certaines procédures risquent d'endommager votre véhicule. Vous risquez de manquer des renseignements importants si vous ne lisez pas ce manuel du propriétaire en entier. Respectez toutes les directives énoncées dans les Mises en garde et les Avertissements.

MODIFICATIONS DU VÉHICULE

MISE EN GARDE!

Toutes les modifications apportées à ce véhicule peuvent gravement compromettre sa manœuvrabilité et sa sécurité, ce qui peut provoquer une collision entraînant des blessures graves ou mortelles.

REPRÉSENTATION GRAPHIQUE DE LA TABLE DES MATIÈRES

DES MATIÈRES

- VUE AVANT 8
- VUE ARRIÈRE. 9
- TABLEAU DE BORD 10
- INTÉRIEUR 11

VUE AVANT

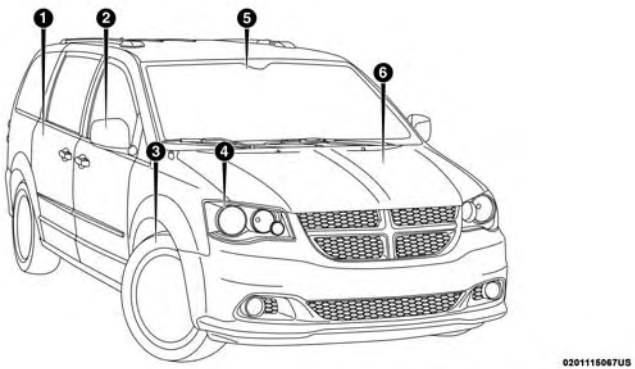

Vue avant

1 – Portières
2 – Rétroviseurs extérieurs
3 – Roues et pneus
4 – Phares
5 – Pare-brise
6 – Capot et compartiment moteur

VUE ARRIÈRE

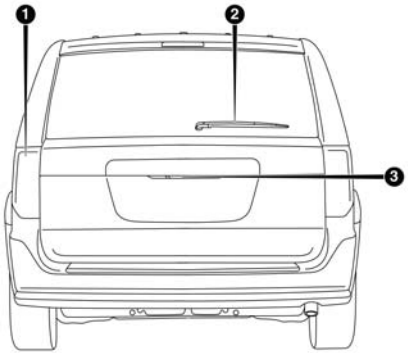

0201115068US

Vue arrière

1 – Feux arrière

2 – Essuie-glace arrière

3 – Hayon

TABLEAU DE BORD

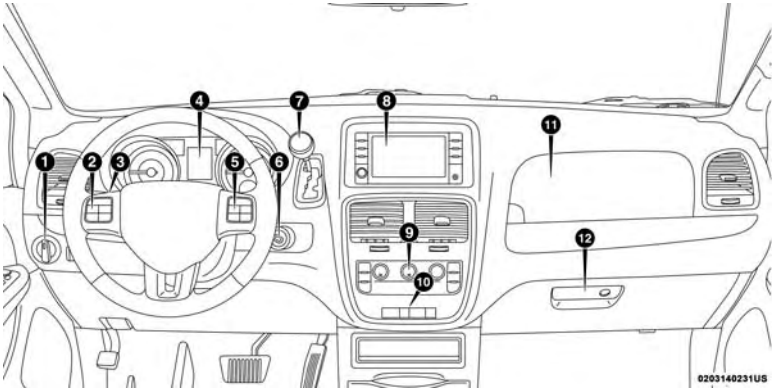

Tableau de bord

1 – Commutateur des phares
2 – Commandes de l'affichage du groupe d'instruments
3 – Levier multifonction (derrière le volant)
4 – Groupe d'instruments
5 – Régulateurs de vitesse
6 – Allumage
7 – Sélecteur de rapport
8 – Système Uconnect
9 – Commandes de chauffage-climatisation
10 – Panneau de commande
11 – Boîte à gants supérieure
12 – Boîte à gants inférieure

INTÉRIEUR

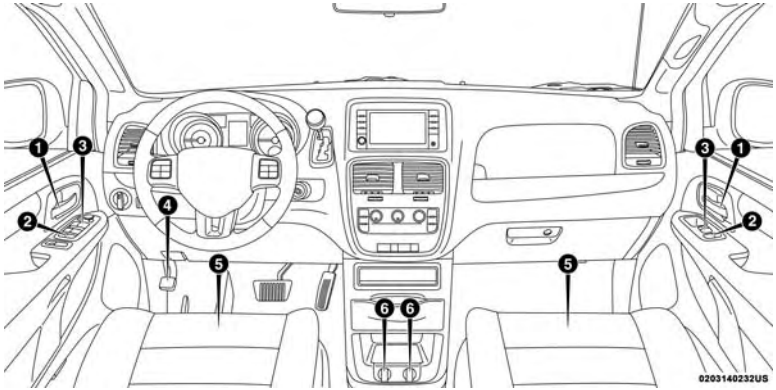

Caractéristiques intérieures

1 – Poignées de portière
2 – Serrures de portière
3 – Commutateurs de glace
4 – Frein de stationnement
5 – Sièges
6 – Prises de courant

DES MATIÈRES

■ CLÉS 17

□ Télécommandes 17

■ COMMUTATEUR D'ALLUMAGE 20

□ Module d'allumage sans fil – selon l'équipement 20

■ DÉMARRAGE À DISTANCE – SELON L'ÉQUIPEMENT. 21

□ Utilisation du système de démarrage à distance . .21

□ Message d'annulation du démarrage à distance . .22

□ Passage en mode de démarrage à distance 22

□ Pour quitter le mode de démarrage à distance sans conduire le véhicule 23

□ Pour quitter le mode de démarrage à distance et conduire le véhicule. 23

□ Généralités 24

■ ANTIDÉMARREUR SENTRY KEY 24

□ Programmation de clé 25

□ Clés de rechange 25

□ Généralités 26

■ SYSTÈME D'ALARME ANTIVOL– SELON L'ÉQUIPEMENT. 26

□ Réamorçage du système 26

□ Amorçage du système 26

□ Désamorçage du système 27

□ Alerte de tentative d'effraction 28

■ PORTIÈRES 28

□ Verrouillage manuel des portières 28

□ Verrouillage à commande électrique – selon l'équipement 29

- Portière latérale coulissante à commande électrique – selon l'équipement 31
- Verrouillage sécurité-enfants 34

■ SIÈGES 34

- Rétroviseurs à réglage manuel (sièges avant) – selon l'équipement 35
- Réglage manuel (sièges arrière) 37
- Sièges à commande électrique – selon l'équipement 47
- Sièges chauffants – selon l'équipement 50
- Crochets pour sacs à provisions en plastique 51

■ APPUIE-TÊTE 51

- Appuie-tête actifs – sièges avant 52
- Appuie-tête – sièges baquets de deuxième rangée 54
- Appuie-tête – banquette de la deuxième rangée . .54
- Appuie-tête – troisième rangée 55

■ VOLANT 57

- Colonne de direction inclinable et télescopique . .57
- Volant chauffant – selon l'équipement 57

■ RÉTROVISEURS 58

- Rétroviseur à atténuation automatique – Selon l'équipement 58
- Rétroviseur à atténuation automatique avec affichage de la caméra d'aide au recul – selon l'équipement 59
- Rétroviseurs extérieurs 60
- Rétroviseur de surveillance de l'habitacle 60
- Rétroviseurs à commande électrique – selon l'équipement 61
- Rétroviseurs extérieurs rabattables 62
- Rétroviseurs extérieurs chauffants – Selon l'équipement 62
- Miroirs de courtoisie avec éclairage – selon l'équipement 62

■ ÉCLAIRAGE EXTÉRIEUR 63

- Commutateur des phares 63

- Levier multifonction 63
- Feux de jour – selon l'équipement 64
- Inverseur route-croisement 64
- Appel de phares 64
- Phares automatiques 64
- Allumage des phares avec les essuie-glaces – selon l'équipement 65
- Temporisation des phares – selon l'équipement . .65
- Avertisseur de phares allumés 65
- Phares antibrouillard avant – selon l'équipement 66
- Clignotants 66
- Changement de voie 66
- Protection de la batterie 66

■ ÉCLAIRAGE INTÉRIEUR 67
- Lampes d'accueil et éclairage intérieur 67

■ ESSUIE-GLACES ET LAVE-GLACE 70
- Fonctionnement des essuie-glaces 70
- Essuie-glace et lave-glace arrière 71

■ COMMANDES DE CHAUFFAGE-CLIMATISATION 72
- Vue d'ensemble du système de chauffage-climatisation à commande manuelle 72
- Aperçu de la commande automatique du système de chauffage-climatisation 79
- Fonctions du système de chauffage-climatisation 90
- Commande de réglage automatique de la température – selon l'équipement 91
- Conseils utiles 92

■ GLACES 94
- Glaces de custode pivotantes à commande électrique – selon l'équipement 94
- Glaces à commande électrique 95

■ CAPOT 98
- Ouverture du capot 98
- Fermeture du capot 99

■ HAYON 100
□ Ouverture 100
□ Fermeture 100
□ Hayon à commande électrique — selon l'équipement 101
□ Caractéristiques de l'espace de chargement 103
■ SYSTÈME DE MISE À NIVEAU DE LA CHARGE DU VÉHICULE – SELON L'ÉQUIPEMENT 103
■ OUVRE-PORTE DE GARAGE – SELON L'ÉQUIPEMENT 103
□ Avant de commencer la programmation de la télécommande HomeLink 104
□ Programmation d'un système à code roulant . . .105
□ Programmation d'un système à code fixe 107
□ Programmation au Canada et programmation de grille d'entrée 108
□ Utilisation du système HomeLink 109
□ Security (Sécurité) 109
□ Conseils de dépannage 109
□ Généralités 110
■ ÉQUIPEMENT INTERNE. 111
□ Rangement 111
□ Porte-gobelets 120
□ Pare-soleil – selon l'équipement. 122
□ Prises de courant – selon l'équipement 122
□ Onduleur d'alimentation – selon l'équipement . .126
□ Ensemble fumeur – selon l'équipement 127
□ Bac de rangement à lunettes de soleil – selon l'équipement 127
■ PORTE-BAGAGES DE TOIT – SELON L'ÉQUIPEMENT 129
□ Déploiement des traverses 130
□ Rangement des traverses. 132

CLÉS

Télécommandes

Votre véhicule est équipé d'un système d'allumage sans clé. Ce système comprend une télécommande et un module d'allumage sans fil avec commutateur d'allumage intégré. Vous pouvez insérer la télécommande dans le commutateur d'allumage dans un sens ou dans l'autre. Elle comprend également une clé d'urgence logée dans la partie arrière de la télécommande.

NOTA : Il se pourrait que vous ne trouviez pas la télécommande si elle est placée près d'un téléphone mobile, d'un ordinateur portable ou d'un autre appareil électronique; ces dispositifs pourraient bloquer le signal sans fil de la télécommande.

La clé d'urgence permet d'accéder au véhicule si la batterie du véhicule ou la pile de la télécommande sont déchargées. Vous pouvez conserver la clé d'urgence lorsque vous utilisez un service voiturier.

Pour retirer la clé d'urgence, faites coulisser latéralement le loquet mécanique situé sur la partie supérieure de la télécommande avec votre pouce, puis tirez la clé hors du logement de l'autre main.

NOTA : Lorsque vous utilisez la clé d'urgence pour accéder à votre véhicule, n'oubliez pas que le système d'alarme antivol pourrait se déclencher. Insérez la télécommande dans le commutateur d'allumage et placez le commutateur d'allumage à la position ON/RUN (MARCHE) pour désamorcer l'alarme antivol.

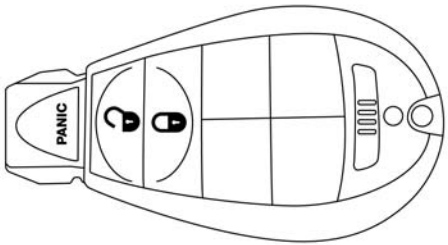

0301114997US

Télécommande

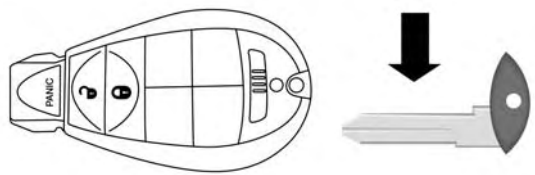

0301117793US

Retrait de la clé d'urgence

Pour déverrouiller les portières et le hayon

Appuyez brièvement sur le bouton de déverrouillage de la télécommande une fois pour déverrouiller les portières. Appuyez brièvement sur le bouton de déverrouillage une seconde fois dans en moins de 5 secondes pour déverrouiller le hayon. Les ampoules de clignotant clignotent pour confirmer le signal de déverrouillage.

Pour verrouiller les portières et le hayon

Appuyez brièvement sur le bouton de verrouillage de la télécommande pour verrouiller les portières. Les ampoules de clignotant clignotent pour confirmer le signal de verrouillage.

Remplacement de la pile dans la télécommande avec commande à distance

La pile de remplacement est de type CR2032.

NOTA :

- Pour le perchlorate, des consignes particulières de manutention peuvent s'appliquer. Consultez le site www.dtsc.ca.gov/hazardouswaste/perchlorate.
- Ne remplacez pas le boîtier de la pile, à moins que l'écran du bloc d'instruments indique un message « Key Fob Low Battery » (Pile faible de la télécommande)
- Ne touchez pas les bornes de pile qui se trouvent à l'arrière du boîtier ou sur le circuit imprimé.

1. Retirez la clé d'urgence en faisant coulisser latéralement le loquet mécanique situé sur la partie arrière de la télécommande avec votre pouce, puis tirez la clé hors du boîtier de l'autre main.

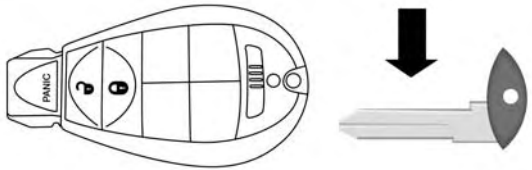

0301117793US

Retrait de la clé d'urgence du module d'allumage sans fil

2. Séparez délicatement les deux moitiés de la télécommande. Veillez à ne pas endommager le joint d'étanchéité lorsque vous retirez les piles.

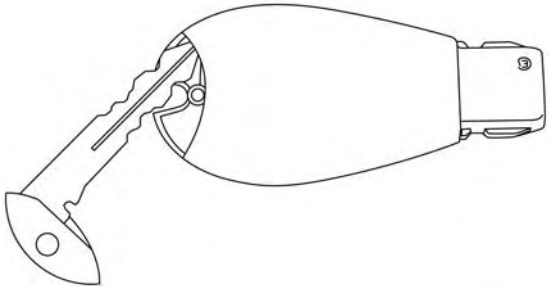

0301117795US

Séparation du boîtier de télécommande du module d'allumage sans fil

3. Retirez la pile en retournant le couvercle arrière (la pile orientée vers le bas), tapotez légèrement celui-ci sur une surface dure, telle qu'une table ou un objet similaire, puis remplacez la pile. Orientez la pile avec son signe + vis-à-vis du signe + du contact situé sous le couvercle. Évitez de toucher la pile neuve avec les doigts. L'huile naturelle de la peau peut entraîner la détérioration de la pile. Si vous touchez une pile, nettoyez-la avec de l'alcool à friction.

4. Pour refermer le boîtier de la télécommande, alignez les deux moitiés du boîtier et enclenchez-les ensemble.

Programmation de télécommandes additionnelles

La programmation de la télécommande peut être effectuée chez un concessionnaire autorisé.

NOTA : Une télécommande programmée pour un véhicule ne peut pas être réutilisée et reprogrammée pour un autre véhicule.

Généralités

La déclaration de réglementation suivante s'applique à tous dispositifs à radiofréquence dont ce véhicule est équipé :

Le présent appareil est conforme à la section 15 des règlements de la FCC et aux CNR d'Industrie Canada applicables aux appareils radio exempts de licence. Son utilisation est soumise aux deux conditions suivantes :

1. Ce dispositif ne doit pas causer d'interférences nuisibles.
2. Ce dispositif doit pouvoir accepter tous les types d'interférences, y compris celles qui pourraient l'activer de façon inopinée.

NOTA : Toute modification non expressément approuvée par la partie responsable de la conformité du système pourrait entraîner la révocation du droit de l'utilisateur d'en faire usage.

COMMUTATEUR D'ALLUMAGE

Module d'allumage sans fil – selon l'équipement

Le module d'allumage sans fil fonctionne de manière similaire à un commutateur d'allumage. Il comporte quatre positions de fonctionnement, dont trois à cran d'arrêt et une à ressort. Les positions à cran d'arrêt sont OFF (ARRÊT), ACC (ACCESSOIRES) et ON/RUN (MARCHE).

La position START (DÉMARRAGE) offre un contact momentané à ressort. Lorsque la clé est relâchée de la position START (DÉMARRAGE), le commutateur d'allumage retourne automatiquement à la position ON/RUN (MARCHE).

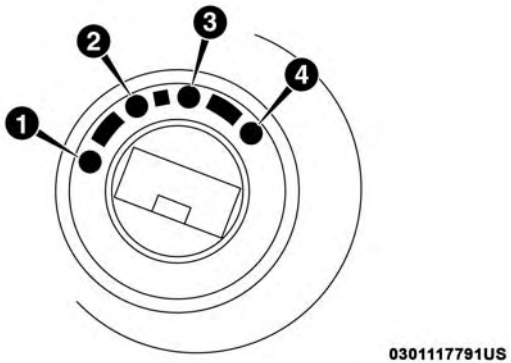

Commutateur d'allumage sans fil

1 – OFF (ARRÊT)
2 – ACC (Accessoires)
3 – ON/RUN (MARCHE)
4 – START (DÉMARRAGE)

DÉMARRAGE À DISTANCE – SELON L'ÉQUIPEMENT

Utilisation du système de démarrage à distance

Toutes les conditions suivantes doivent être présentes avant le démarrage à distance :

- Le levier de vitesses est en position P (STATIONNEMENT).
- Les portières sont fermées.
- Le capot est fermé.
- Le hayon est fermé.
- L'interrupteur des FEUX DE DÉTRESSE est en position d'arrêt.
- Le commutateur de FREIN est inactif (la pédale de frein n'est pas enfoncée).
- Le niveau de charge de la batterie est suffisant.
- Le système n'est pas désactivé par l'événement de démarrage à distance précédent.
- Le système d'alarme antivol est désactivé.
- Le contact est COUPÉ.

MISE EN GARDE!

- **Vous ne devez pas démarrer ni faire tourner le moteur dans un garage fermé ou un endroit confiné. Le gaz d'échappement contient du monoxyde de carbone (CO) qui est inodore et incolore. Le monoxyde de carbone est toxique et peut entraîner des blessures graves ou la mort en cas d'inhalation.**
- **Gardez les télécommandes hors de la portée des enfants. Le fonctionnement du système de démarrage à distance, de fermeture des glaces, de verrouillage des portières ou des autres commandes pourraient entraîner des blessures graves ou la mort.**

Message d'annulation du démarrage à distance

Un des messages suivants apparaît à l'affichage du groupe d'instruments si le véhicule ne démarre pas à distance ou quitte le mode de démarrage à distance de façon prématurée :

- Remote Start Aborted - Door Ajar (Démarrage à distance annulé - Portière ouverte)
- Remote Start Aborted – Hood Ajar (Démarrage à distance annulé – Capot ouvert)
- Remote Start Aborted – Fuel Low (Démarrage à distance annulé – Bas niveau de carburant)
- Remote start aborted – L/Gate ajar (Démarrage à distance annulé – hayon ouvert)
- Remote Start Disabled – Start Vehicle to Reset (Démarrage à distance désactivé – Démarrer le véhicule pour réinitialiser)

Le message reste affiché à l'écran d'affichage du groupe d'instruments jusqu'à ce que le commutateur d'allumage soit placé à la position ON/RUN (MARCHE).

Passage en mode de démarrage à distance

Appuyez brièvement à deux reprises sur le bouton de démarrage à distance de la télécommande en moins de cinq secondes. Les portières se verrouillent, les clignotants clignotent deux fois et l'avertisseur sonore retentit deux fois. Ensuite, le moteur démarre et le véhicule demeure en mode de démarrage à distance pendant un cycle de 15 minutes.

NOTA :

- En cas d'anomalie du moteur ou de bas niveau de carburant, le véhicule démarre, puis s'arrête après 10 secondes.
- Les feux de stationnement s'allument et restent allumés en mode de démarrage à distance.
- Pour des raisons de sécurité, le fonctionnement de la glace à commande électrique est désactivé lorsque le véhicule est en mode de démarrage à distance.
- Le moteur peut être démarré à deux reprises consécutives (deux cycles de 15 minutes) au moyen de la télécommande. Toutefois, le commutateur d'allumage doit se trouver à la position ON/RUN (MARCHE) avant que vous ne puissiez recommencer la séquence de démarrage pour un troisième cycle.

Pour quitter le mode de démarrage à distance sans conduire le véhicule

Appuyez brièvement une fois sur le bouton de démarrage à distance ou laissez le cycle de démarrage à distance effectuer tout le cycle de 15 minutes.

NOTA : Afin d'éviter des arrêts intempestifs, le système désactivera cette fonction d'arrêt du bouton de démarrage à distance pendant deux secondes après avoir reçu une demande valide de démarrage à distance.

Pour quitter le mode de démarrage à distance et conduire le véhicule

Avant la fin du cycle de 15 minutes, appuyez brièvement sur le bouton de déverrouillage de la télécommande pour déverrouiller les portières et désamorcer le système d'alarme antivol (selon l'équipement). Insérez ensuite la clé dans le commutateur d'allumage et tournez le commutateur à la position ON/RUN (MARCHE).

NOTA :

- Le commutateur d'allumage doit être à la position ON/RUN (MARCHE) pour la conduite du véhicule.
- Le message « Remote Start Active – Key To Run » (Démarrage à distance activé – clé en position de marche) apparaît sur l'affichage du groupe d'instruments jusqu'à ce que vous insériez la clé dans le commutateur d'allumage et que vous la tourniez à la position ON/RUN (MARCHE).

Généralités

La déclaration de réglementation suivante s'applique à tous dispositifs à radiofréquence dont ce véhicule est équipé :

Le présent appareil est conforme à la section 15 des règlements de la FCC et aux CNR d'Industrie Canada applicables aux appareils radio exempts de licence. Son utilisation est soumise aux deux conditions suivantes :

1. Ce dispositif ne doit pas causer d'interférences nuisibles.
2. Ce dispositif doit pouvoir accepter tous les types d'interférences, y compris celles qui pourraient l'activer de façon inopinée.

NOTA : Toute modification non expressément approuvée par la partie responsable de la conformité du système pourrait entraîner la révocation du droit de l'utilisateur d'en faire usage.

ANTIDÉMARREUR SENTRY KEY

L'antidémarreur Sentry Key neutralise le moteur pour prévenir toute utilisation non autorisée du véhicule. Le système n'a pas besoin d'être amorcé ou activé. Il fonctionne automatiquement, peu importe que le véhicule soit verrouillé ou non.

Le système utilise une télécommande réglée à l'usine, un bouton-poussoir d'allumage sans clé et un récepteur radiofréquence pour prévenir l'utilisation non autorisée du véhicule. Par conséquent, seules les télécommandes programmées pour le véhicule peuvent faire démarrer le moteur et permettre l'utilisation du véhicule. Le système ne peut pas reprogrammer une télécommande provenant d'un autre véhicule.

Après L'ÉTABLISSEMENT du contact, le témoin de sécurité du véhicule s'allume pendant trois secondes pour vérifier le fonctionnement de l'ampoule. Si le témoin reste allumé après cette vérification, une anomalie est présente dans le circuit électronique. De plus, si le témoin se met à clignoter après la vérification du fonctionnement de l'ampoule, quelqu'un a tenté de démarrer le moteur avec une télécommande non valide. Dans le cas où une télécommande valide est utilisée pour démarrer le moteur, mais

qu'il y a un problème avec le circuit électronique du véhicule, le moteur démarre et s'arrête après deux secondes.

Si le témoin de sécurité du véhicule s'allume durant le fonctionnement normal du véhicule (le moteur est en marche pendant plus de dix secondes), une anomalie est présente dans le circuit électronique. Dans ce cas, le véhicule doit être réparé dans les plus brefs délais par un concessionnaire autorisé.

AVERTISSEMENT!

L'antidémarreur Sentry Key n'est pas compatible avec certains systèmes de démarrage à distance du marché secondaire. L'utilisation de ces dispositifs peut entraîner des problèmes de démarrage et altérer la protection antivol du véhicule.

Toutes les télécommandes fournies avec votre nouveau véhicule ont été programmées en fonction du circuit électronique du véhicule.

Programmation de clé

La programmation de la télécommande est effectuée chez un concessionnaire autorisé.

Clés de rechange

NOTA : Seules les télécommandes programmées pour le circuit électronique du véhicule peuvent faire démarrer le moteur et permettre l'utilisation du véhicule. Une télécommande programmée pour un véhicule ne peut pas être reprogrammée pour un autre véhicule.

AVERTISSEMENT!

Retirez toujours les télécommandes du véhicule et verrouillez toutes les portières lorsque vous laissez le véhicule sans surveillance.

NOTA : La programmation de nouvelles télécommandes peut être effectuée chez un concessionnaire autorisé. Celle-ci consiste en la programmation d'une télécommande vierge en fonction de l'électronique du véhicule. Une télécommande vierge est une télécommande qui n'a jamais été programmée.

Apportez toutes vos clés chez un concessionnaire autorisé lorsque vous lui faites vérifier l'antidémarreur Sentry Key.

Généralités

La déclaration de réglementation suivante s'applique à tous dispositifs à radiofréquence dont ce véhicule est équipé :

Le présent appareil est conforme à la section 15 des règlements de la FCC et aux CNR d'Industrie Canada applicables aux appareils radio exempts de licence. Son utilisation est soumise aux deux conditions suivantes :

1. Ce dispositif ne doit pas causer d'interférences nuisibles.
2. Ce dispositif doit pouvoir accepter tous les types d'interférences, y compris celles qui pourraient l'activer de façon inopinée.

NOTA : Toute modification non expressément approuvée par la partie responsable de la conformité du système pourrait entraîner la révocation du droit de l'utilisateur d'en faire usage.

SYSTÈME D'ALARME ANTIVOL– SELON L'ÉQUIPEMENT

Le système d'alarme antivol contrôle l'ouverture non autorisée des portières ainsi que l'utilisation non autorisée du commutateur d'allumage. Lorsque l'alarme est activée, les commutateurs intérieurs des serrures de portière, les portières coulissantes à commande électrique et le hayon à commande électrique sont désactivés. Le système d'alarme antivol du véhicule émet des signaux sonores et visuels. Si l'alarme se déclenche, le système d'alarme antivol émet des signaux sonores et visuels : l'avertisseur sonore retentit à intervalles réguliers, les clignotants et les feux de stationnement clignotent et le témoin de sécurité du véhicule situé dans le groupe d'instruments clignote.

Réamorçage du système

Si vous n'avez pas désactivé le système d'alarme antivol, le système se réamorce après les 15 minutes additionnelles de clignotement des feux de stationnement et du témoin de sécurité du véhicule. Si la condition qui a déclenché le système d'alarme antivol est toujours présente, le système ne tiendra pas compte de cette condition et contrôlera les autres portières et l'allumage.

Amorçage du système

Effectuez ces étapes pour activer le système d'alarme antivol :

1. Assurez-vous que le contact soit COUPÉ (consultez le paragraphe « Démarrage du moteur » dans la section « Démarrage et conduite » pour obtenir de plus amples renseignements).

2. Exécutez une des méthodes suivantes pour verrouiller le véhicule :
   - Appuyez sur le bouton de verrouillage du commutateur de verrouillage électrique des portières intérieur lorsque la portière du conducteur ou du passager est ouverte.
   - Appuyez sur le bouton de verrouillage de la télécommande.
3. Si une portière est ouverte, fermez-la.

Désamorçage du système

Le système d'alarme antivol du véhicule peut être désarmé au moyen d'une des méthodes suivantes :

- Appuyez sur le bouton de déverrouillage de la télécommande.
- Déplacez le commutateur d'allumage hors de la position OFF (ARRÊT). Insérez une clé valide dans le commutateur d'allumage et tournez-la à la position ON (MARCHE).

NOTA :

- Le barillet de serrure de la portière du conducteur et le bouton de hayon sur la télécommande ne peuvent pas amorcer ou désamorcer le système d'alarme antivol.
- Le système d'alarme antivol demeure amorcé pendant l'ouverture du hayon à commande électrique. Si vous appuyez sur le bouton de hayon, le système d'alarme antivol ne se désamorce pas. L'alarme retentira si un intrus pénètre dans le véhicule par le hayon et ouvre une des portières.
- Lorsque le système d'alarme antivol du véhicule est activé, les commutateurs intérieurs de verrouillage électrique des portières ne permettent pas de déverrouiller les portières.

Le système d'alarme antivol est conçu pour protéger votre véhicule. Cependant, il peut, dans certaines conditions, se déclencher intempestivement. Si vous avez exécuté l'une des séquences d'armement précédemment décrites, le système d'alarme antivol du véhicule est activé, que vous vous trouviez à l'intérieur ou à l'extérieur du véhicule. Si vous demeurez dans le véhicule et que vous ouvrez une portière, l'alarme se déclenche. Dans un tel cas, désactivez le système d'alarme antivol du véhicule.

Si le système d'alarme antivol du véhicule est activé et que la batterie est débranchée, le système d'alarme antivol demeurera activé lorsque la batterie sera rebranchée; les feux extérieurs clignoteront et l'avertisseur sonore retentira. Dans un tel cas, désactivez le système d'alarme antivol du véhicule.

Alerte de tentative d'effraction

Si le système d'alarme antivol du véhicule s'est déclenché en votre absence, l'avertisseur sonore retentit trois fois et les feux extérieurs clignotent trois fois lorsque vous désarmez le système. Vérifiez la présence d'effraction dans le véhicule.

PORTIÈRES

Verrouillage manuel des portières

Verrouillez les portières avant en appuyant vers le bas sur les boutons de verrouillage situés sur chaque panneau de garnissage de portière.

Si le bouton de verrouillage est en position abaissée lorsque vous fermez une des portières avant, la portière se verrouille. Veillez à ne pas laisser les clés à l'intérieur du véhicule avant de fermer la portière.

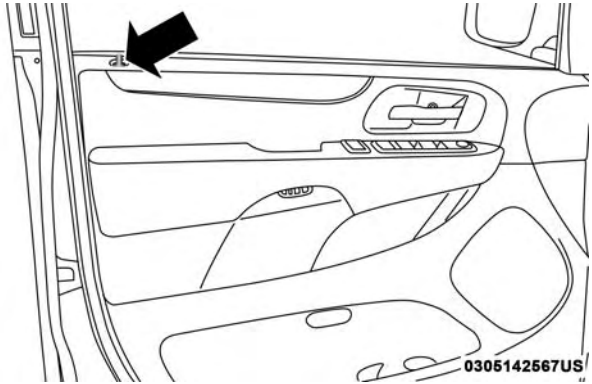

Bouton de verrouillage des portières

Verrouillage manuel des portières

Si le bouton de verrouillage est en position vers l'arrière lorsque vous fermez une des portières latérales coulissantes, la portière se verrouille. Veillez à ne pas laisser les clés à l'intérieur du véhicule avant de fermer la portière.

MISE EN GARDE!

- **Ne laissez jamais d'enfants ou d'animaux dans un véhicule stationné lorsqu'il fait chaud. L'augmentation de la température dans l'habitacle peut causer des blessures graves ou la mort.**
- **Pour assurer votre sécurité et votre protection en cas de collision, verrouillez toutes les portières lorsque vous roulez et lorsque vous stationnez et quittez votre véhicule.**
- **Avant de quitter un véhicule, vous devez toujours placer le levier de la transmission automatique en position P (STATIONNEMENT) ou la transmission manuelle en première ou à la position R (MARCHE ARRIÈRE), appliquer le frein de stationnement, mettre le véhicule hors tension, déposer les télécommandes du véhicule et verrouillez toutes les portières. et verrouiller votre véhicule.**
- **Ne laissez jamais d'enfants seuls dans le véhicule ou dans un endroit où ils auraient accès à un véhicule non verrouillé. Il est dangereux de laisser des enfants sans surveillance dans un véhicule, et ce, pour de multiples raisons. Les enfants ou d'autres personnes peuvent subir des blessures graves, voire mortelles.**

(Suite)

MISE EN GARDE! ***(Suite)***

Les enfants doivent être avertis de ne pas toucher le frein de stationnement, la pédale de frein ou le levier de vitesses.

- **Pour un certain nombre de raisons, il est dangereux de laisser des enfants sans surveillance dans un véhicule. Les enfants ou d'autres personnes peuvent subir des blessures graves, voire mortelles. Les enfants doivent être avertis de ne pas toucher le frein de stationnement, la pédale de frein ou le levier de vitesses.**
- **Ne laissez pas la télécommande dans le véhicule, ou à proximité de celui-ci, ou dans un endroit accessible aux enfants. Un enfant pourrait actionner les glaces à commande électrique, d'autres commandes ou déplacer le véhicule.**

Verrouillage à commande électrique – selon l'équipement

Chaque panneau de garnissage de portière avant est pourvu de commutateurs de verrouillage électrique des portières. Appuyez sur ces commutateurs pour verrouiller ou déverrouiller les portières.

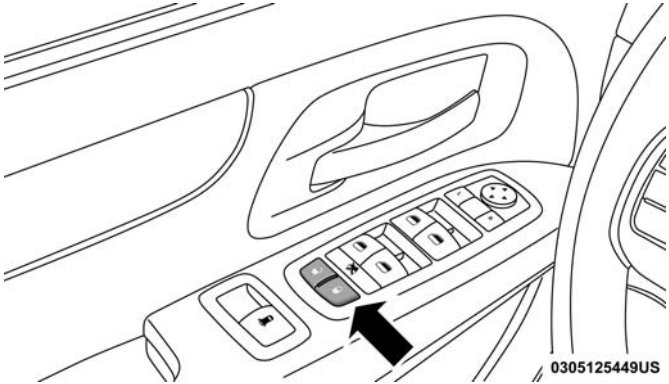

Commutateurs de verrouillage électrique de la portière du conducteur

Si vous appuyez sur le commutateur de verrouillage électrique des portières alors que la télécommande est insérée dans le commutateur d'allumage et qu'une des portières avant est ouverte, la fonction de verrouillage électrique n'est pas activée. Cette précaution vous empêche de verrouiller accidentellement votre véhicule lorsque les clés sont à l'intérieur. Pour activer la fonction de verrouillage électrique, retirez la télécommande ou fermez la portière. Pour vous rappeler de retirer la télécommande, un avertisseur sonore retentit lorsqu'une portière est ouverte et que la télécommande se trouve dans le commutateur d'allumage.

NOTA : Si vous appuyez sur le commutateur de verrouillage électrique des portières pendant que la portière coulissante est ouverte, elle se verrouillera.

Verrouillage automatique – selon l'équipement

La fonction de verrouillage automatique des portières est activée par défaut. Si cette option est activée, les serrures se verrouillent automatiquement lorsque la vitesse du véhicule est supérieure à 15 mi/h (24 km/h). La fonction de verrouillage automatique des portières peut être activée ou désactivée par votre concessionnaire autorisé à la demande écrite de l'utilisateur. Consultez votre concessionnaire autorisé pour faire effectuer cette intervention.

Déverrouillage automatique des portières à la sortie – selon l'équipement

La fonction de déverrouillage automatique des portières à la sortie permet de déverrouiller automatiquement toutes les portières lorsqu'une portière est ouverte. Cela ne survient que si le sélecteur de rapport a été placé à la position P (STATIONNEMENT) après que le véhicule ait

roulé (le sélecteur de rapport a été déplacé hors de la position P [STATIONNEMENT] et toutes les portières sont fermées).

La fonction de déverrouillage automatique des portières à la sortie n'est pas disponible si un commutateur de verrouillage à commande électrique des portières a été actionné manuellement (verrouillage ou déverrouillage).

Dans le cas des véhicules munis de l'affichage du groupe d'instruments en option, consultez le paragraphe « Affichage du groupe d'instruments » de la section « Présentation du tableau de bord de votre véhicule » pour obtenir de plus amples renseignements.

NOTA : Utilisez les fonctions de verrouillage automatique des portières à 24 km/h (15 mi/h) et de déverrouillage automatique des portières à la sortie conformément aux lois en vigueur.

Portière latérale coulissante à commande électrique – selon l'équipement

Appuyez deux fois en moins de cinq secondes sur le bouton de la télécommande pour ouvrir, fermer ou inverser le mouvement d'une portière coulissante à commande électrique.

Vous pouvez ouvrir ou fermer la portière coulissante à commande électrique de plusieurs façons :

- Télécommande
- Poignées intérieures ou extérieures
- Boutons placés :
  - Dans la console au pavillon
  - Juste à l'intérieur de la portière coulissante
  - Sur la poignée extérieure

Appuyez deux fois en moins de cinq secondes sur le bouton de la télécommande pour ouvrir une portière coulissante à commande électrique. Une fois la portière complètement ouverte, appuyez deux fois sur le bouton en moins de cinq secondes pour la refermer.

Des commutateurs de portière latérale coulissante à commande électrique se trouvent sur le panneau de garnissage du pied milieu, juste à l'avant de la portière coulissante à commande électrique pour les passagers arrière et dans la console au pavillon pour le conducteur et les passagers. Appuyez une fois sur le commutateur pour ouvrir la portière coulissante à commande électrique. Si vous appuyez sur le commutateur pendant l'ouverture ou la fermeture en mode électrique, la portière inverse sa course.

NOTA : La portière latérale coulissante à commande électrique doit être déverrouillée avant que les commutateurs de portière coulissante à commande électrique puissent être fonctionnels.

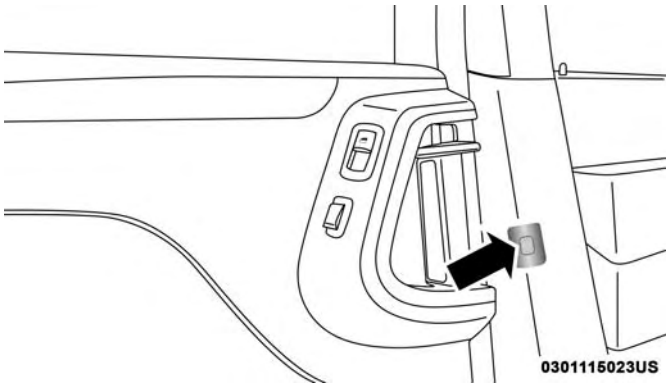

Commutateur de la portière coulissante à commande électrique

Si les poignées intérieures ou extérieures de portière sont actionnées pendant que la portière latérale coulissante à commande électrique est activée, la fonction de mode électrique de portière coulissante est annulée et le mode manuel est activé.

Pour éviter que les portières coulissantes à commande électrique ne soient actionnées accidentellement par les passagers arrière, appuyez sur le bouton principal de verrouillage des portières coulissantes, situé sur la console au pavillon, pour désactiver les commutateurs et les poignées pour les passagers arrière.

NOTA :

- Les commutateurs de portière latérale coulissante à commande électrique ne permettent pas d'ouvrir les portières coulissantes à commande électrique si le sélecteur de rapport est en prise ou si le véhicule est en mouvement. Pour fermer la portière coulissante à commande électrique lorsque le sélecteur de rapport est en prise et que le véhicule est arrêté, enfoncez la pédale de frein.
- Si un obstacle de résistance suffisante interrompt la course de la portière latérale coulissante à commande électrique, la portière inverse sa course et revient automatiquement à sa position d'origine d'ouverture ou de fermeture.
- Si la portière latérale coulissante à commande électrique n'est pas entièrement ouverte ou fermée, elle s'ouvre complètement lorsque vous appuyez sur un commutateur de portière coulissante à commande électrique.

Pour fermer la portière, attendez qu'elle soit complètement ouverte, puis appuyez de nouveau sur le commutateur.

- Si la portière coulissante à commande électrique rencontre plusieurs obstacles au cours du même cycle de déplacement, elle s'arrête automatiquement. Le moteur de la portière coulissante produit un bruit de cliquetis jusqu'à ce que la portière se soit arrêtée complètement. Vous pouvez interrompre ce bruit de cliquetis en tirant sur la poignée intérieure ou extérieure de portière. Si cet état se produit, le moteur de la portière coulissante à commande électrique ne subit aucun dommage. La portière coulissante à commande électrique doit être ouverte ou fermée manuellement.

MISE EN GARDE!

Toute personne se trouvant sur la trajectoire de la portière coulissante s'expose à des blessures. Assurez-vous que la voie est libre avant de fermer la portière.

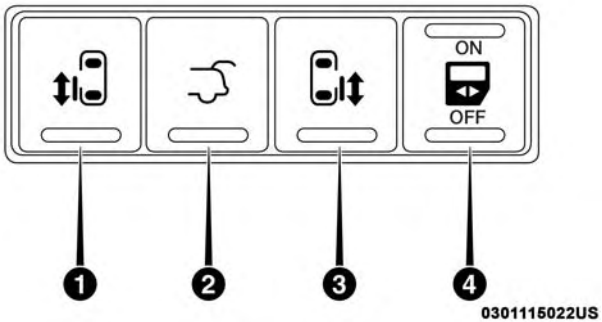

Boutons de commande sur la console au pavillon

1 – Portière coulissante de gauche
2 – Hayon
3 – Portière coulissante de droite
4 – Mise hors tension de la portière coulissante à commande électrique

Verrouillage sécurité-enfants

Pour assurer la protection des jeunes enfants assis à l'arrière, les portières coulissantes sont munies d'un système de verrouillage sécurité-enfants.

NOTA : Lorsque le système de verrouillage sécurité-enfants est enclenché, la portière ne peut s'ouvrir qu'à l'aide de la poignée extérieure de portière, même si le verrou intérieur est en position de déverrouillage.

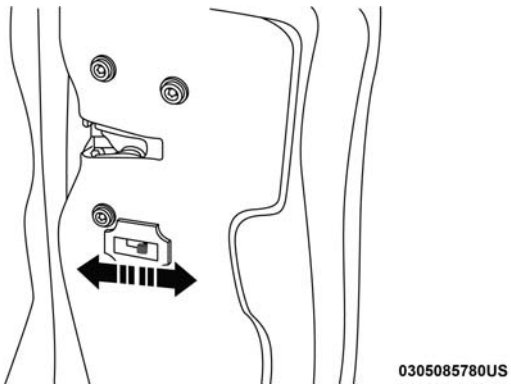

Verrouillage sécurité-enfants

SIÈGES

Les sièges constituent un élément des dispositifs de retenue des occupants du véhicule.

MISE EN GARDE!

- **Lorsque le véhicule est en mouvement, il est dangereux d'être dans l'espace de chargement intérieur ou extérieur du véhicule. En cas de collision, les personnes se trouvant dans cet espace risquent davantage de subir des blessures graves ou la mort.**
- **Lorsque le véhicule est en mouvement, ne laissez personne prendre place dans des espaces qui ne sont pas équipés de sièges et de ceintures de sécurité. En cas de collision, les personnes se trouvant dans cet espace risquent davantage de subir des blessures graves ou la mort.**
- **Assurez-vous que tous les passagers du véhicule prennent place dans un siège et bouclent correctement leur ceinture de sécurité.**

Rétroviseurs à réglage manuel (sièges avant) – selon l'équipement

MISE EN GARDE!

- **Il est dangereux de régler la position de votre siège lorsque le véhicule roule. Le déplacement soudain du siège peut vous faire perdre la maîtrise du véhicule. La ceinture de sécurité pourrait ne pas être ajustée correctement et vous pourriez être blessé. Réglez la position du siège uniquement lorsque le véhicule est stationné.**
- **Ne conduisez pas avec un dossier incliné vers l'arrière de telle façon que le baudrier ne se trouve plus appuyé contre votre poitrine. En cas de collision, vous pourriez glisser sous la ceinture de sécurité et risqueriez de subir des blessures graves ou la mort. Utilisez le levier de réglage d'inclinaison du siège seulement lorsque le véhicule est stationné.**

Réglage manuel des sièges avant et de deuxième rangée

Les deux sièges avant peuvent être réglés vers l'avant ou vers l'arrière. La barre de réglage manuel du siège est située sous le coussin de siège sur le bord avant de chaque siège.

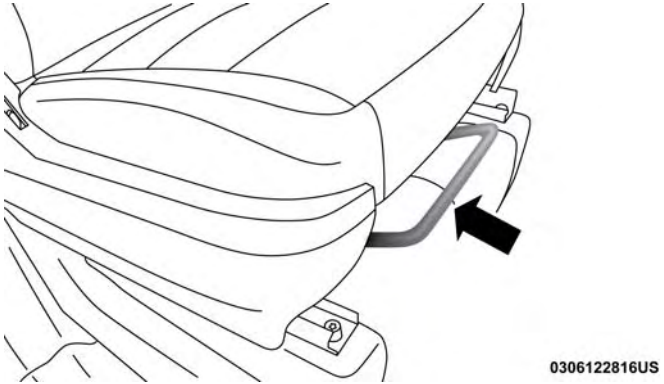

Dispositif de réglage manuel du siège

Lorsque vous êtes assis dans le siège, tirez vers le haut sur la poignée et faites glisser le siège vers l'avant ou vers l'arrière. Relâchez la barre lorsque la position voulue est atteinte. En vous servant de la pression exercée par votre corps, déplacez le siège vers l'avant ou vers l'arrière pour bien enclencher les cliquets du mécanisme de réglage.

MISE EN GARDE!

- **Le réglage du siège lorsque vous conduisez peut être dangereux. Le déplacement du siège lorsque vous**

(Suite)

MISE EN GARDE! *(Suite)*

conduisez peut entraîner la perte de maîtrise du véhicule qui risquerait de provoquer une collision, des blessures graves ou la mort.

- **Le réglage des sièges doit être effectué avant de boucler les ceintures de sécurité et lorsque le véhicule est stationné. Une ceinture de sécurité qui n'est pas correctement ajustée peut entraîner des blessures graves ou la mort.**

Sièges inclinables à commande manuelle – selon l'équipement

Pour les modèles équipés de sièges inclinables à commande manuelle, le levier d'inclinaison est situé sur le côté extérieur du siège.

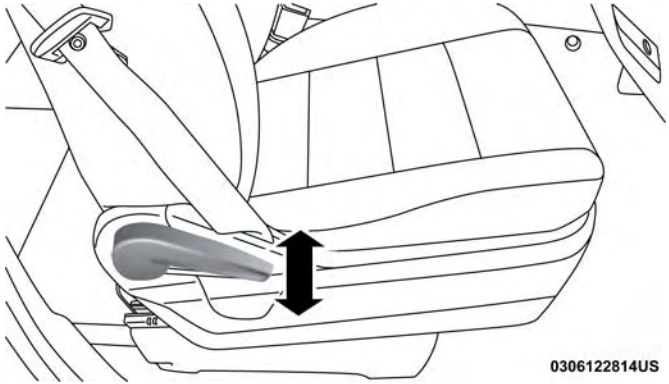

Levier d'inclinaison manuelle

Pour incliner le dossier, penchez-vous légèrement vers l'avant, levez le levier, puis penchez-vous vers l'arrière à la position voulue et relâchez le levier. Pour replacer le dossier à sa position normale, penchez-vous vers l'avant et levez le levier. En vous servant de la pression exercée par votre corps, penchez-vous vers l'avant et vers l'arrière pour vous assurer que le dossier est bien verrouillé.

MISE EN GARDE!

Ne conduisez pas avec un dossier incliné vers l'arrière de telle façon que le baudrier ne se trouve plus appuyé contre votre poitrine. En cas de collision, vous risquez de glisser sous la ceinture de sécurité, entraînant des blessures graves ou la mort.

Réglage manuel (sièges arrière)

Sièges Stow 'n Go

Pour les véhicules équipés de sièges Stow 'n Go, les sièges de deuxième et troisième rangées peuvent être rabattus sur le plancher à des fins de rangement pratique.

Sièges Stow 'n Go de deuxième rangée

Si le véhicule est muni de sièges Stow 'n Go, les sièges se replient et se rabattent d'un seul mouvement.

1. Déplacez le siège avant complètement vers l'avant.
2. Inclinez le dossier de siège avant complètement vers l'avant.
3. Levez les accoudoirs du siège de deuxième rangée.

NOTA : Le siège ne se loge pas dans le bac de rangement à moins que les accoudoirs soient relevés.

4. Faites glisser le mécanisme de verrouillage du bac de rangement à la position « lock » (antivol-verrouillé), puis tirez le loquet du bac de rangement vers le haut pour ouvrir le couvercle.

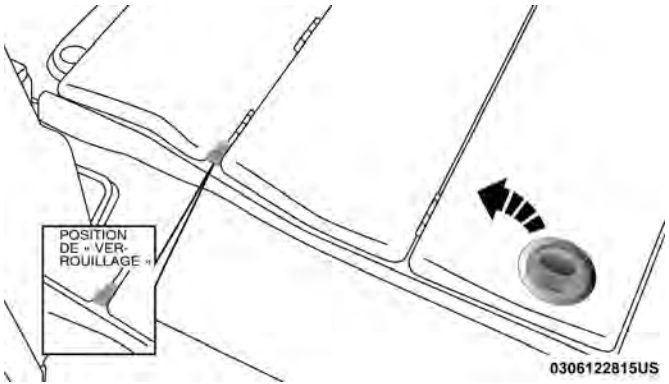

Déverrouillage du couvercle du bac de rangement

5. Tirez le levier d'inclinaison du dossier de siège situé sur le côté extérieur du siège vers le haut.

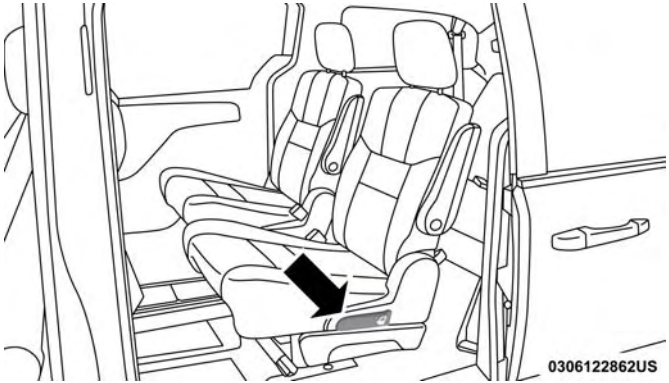

Levier d'inclinaison du dossier de siège, siège rabattable et levier de repliage d'appuie-tête

L'appuie-tête non réglable et le dossier de siège se replient automatiquement lorsque vous rabattez le siège. Aucune commande supplémentaire n'est requise.

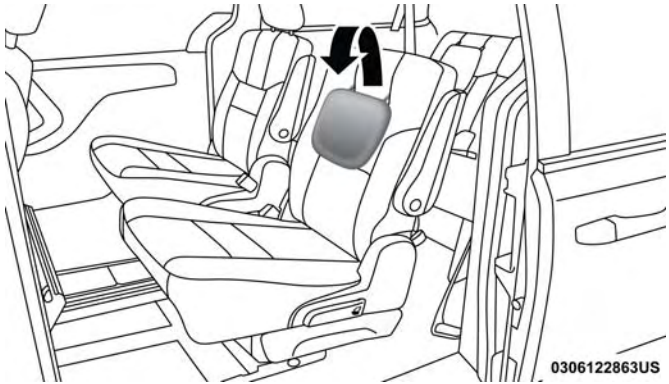

Appuie-tête non réglable

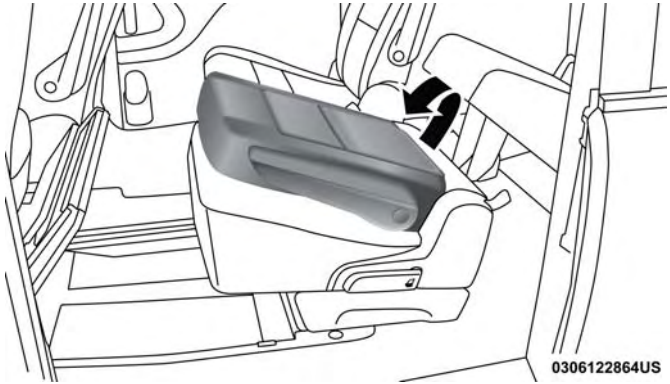

Dossier de siège à repliage automatique

Le siège se rabat automatiquement en position pour faciliter le rangement.

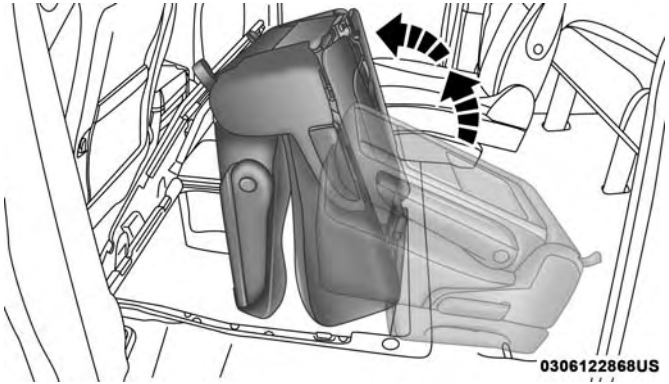

Siège de deuxième rangée rabattu

NOTA : Vous pourriez observer une déformation dans les coussins de siège due aux boucles de ceinture de sécurité, si les sièges sont laissés pliés pendant une période prolongée. Ceci est normal et une simple ouverture des sièges permettra, avec le temps, aux coussins de siège de revenir à leur forme normale.

6. Poussez le siège dans le bac de rangement.

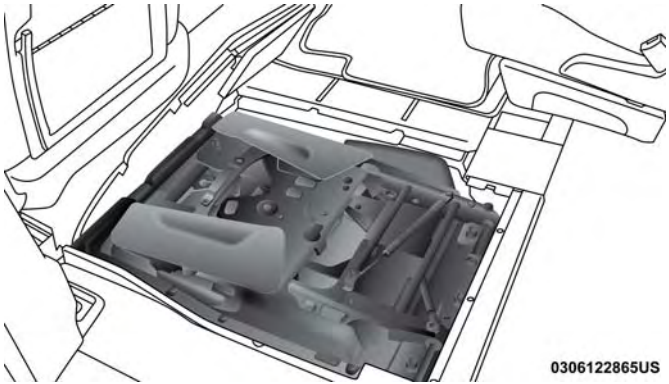

Siège dans le bac de rangement

7. Fermez le couvercle du bac de rangement.

MISE EN GARDE!

En cas de collision, les occupants risquent de graves blessures si les couvercles des bacs de rangement ne sont pas correctement verrouillés :

- **Ne conduisez pas le véhicule en laissant les couvercles des bacs de rangement ouverts.**

(Suite)

MISE EN GARDE! ***(Suite)***

- **Gardez les couvercles des bacs de rangement fermés et verrouillés tant que le véhicule roule.**
- **N'utilisez pas le loquet du bac de rangement comme point d'arrimage.**

AVERTISSEMENT!

- **Le couvercle du bac de rangement doit être verrouillé et fermé pour prévenir les dommages causés par un contact avec les glissières des sièges avant. Le dégagement entre le couvercle et les glissières est minimal.**
- **Ne vous asseyez pas sur le siège de deuxième rangée lorsqu'il est en position de rangement avec le dossier en position verticale; vous risquez d'endommager le siège si vous ne respectez pas cette consigne.**

Pour redresser les sièges de deuxième rangée

1. Tirez sur le loquet du bac de rangement pour ouvrir le couvercle.
2. Tirez vers le haut sur la sangle pour extraire le siège hors du bac de rangement, puis poussez le siège vers l'arrière pour l'enclencher dans les ancrages de siège.

3. Soulevez le dossier de siège en position complètement redressée.
4. Retournez l'appuie-tête à sa position verticale, fermez le couvercle du bac de rangement, puis faites glisser le mécanisme de verrouillage du bac de rangement en position de déverrouillage.

MISE EN GARDE!

- **Si les sièges ne sont pas correctement verrouillés dans leurs fixations de plancher, les occupants pourraient subir des blessures en cas de collision. Veillez à ce que les sièges soient toujours solidement verrouillés.**
- **En cas de collision, vous risquez des blessures graves ou la mort si vous êtes assis dans un siège dont l'appuie-tête est en position abaissée. Assurez-vous toujours que les appuie-têtes sont en position verticale lorsque le siège est occupé.**

Sièges Stow 'n Go – Position repliée et verrouillée

Pour faire basculer ou ranger le siège à partir d'une position repliée et verrouillée : remettez le dossier de siège et l'appuie-tête en position verticale. Levez ensuite la manette d'inclinaison du dossier de siège située sur le côté extérieur du siège pour replier l'appuie-tête et le dossier et faire basculer le siège vers l'avant.

1. Retournez le dossier de siège en position verticale.

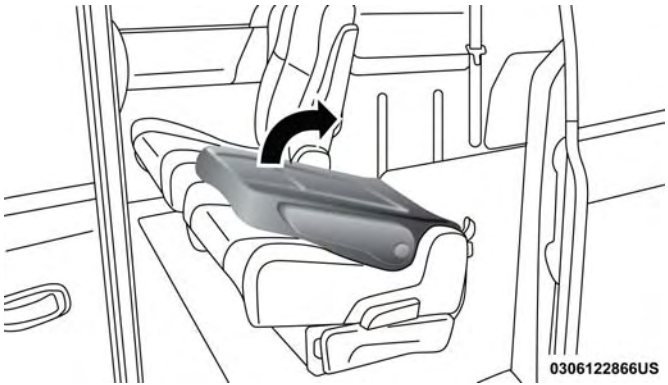

Relèvement du dossier de siège

2. Remettez l'appuie-tête en position verticale.

Relèvement de l'appuie-tête

3. Levez la manette d'inclinaison du dossier de siège située sur le côté extérieur du siège pour replier l'appuie-tête et le dossier et faire basculer le siège vers l'avant.

Siège facilitant l'accès de deuxième rangée

Les sièges Stow 'n Go de deuxième rangée facilitent l'accès aux sièges de troisième rangée ou à l'espace de chargement arrière.

Tirez vers le haut sur la manette d'inclinaison du dossier située sur le côté extérieur du siège.

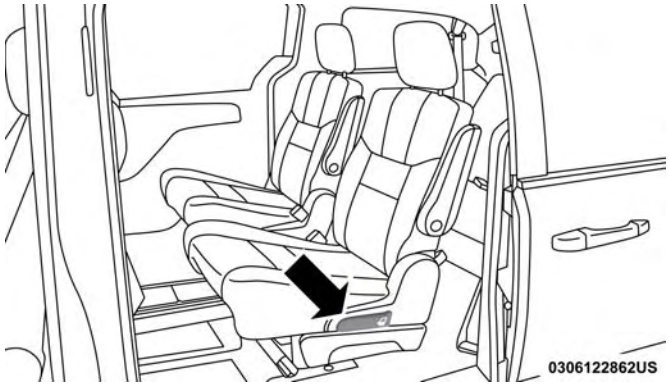

Levier d'inclinaison du dossier

Le siège se déplace automatiquement en position rabattue pour faciliter l'accès à la troisième rangée.

MISE EN GARDE!

En cas de collision, l'occupant s'expose à des blessures si son dossier n'est pas parfaitement enclenché.

Banquette de deuxième rangée – selon l'équipement

Lorsque la banquette ne se range pas dans le plancher, elle peut être retirée pour agrandir l'espace de chargement.

Banquette de deuxième rangée

Les leviers de déverrouillage se trouvent sur les pattes arrière de la banquette, près du plancher. Pour enlever la banquette du véhicule, appuyez sur chaque poignée de déverrouillage et tournez chacune vers le bas pour déployer les roulettes. Un bouton indicateur de verrouillage ressort lorsque la banquette est verrouillée. Vous pouvez maintenant retirer la banquette du véhicule et la déplacer sur ses roulettes à démontage facile Easy Out.

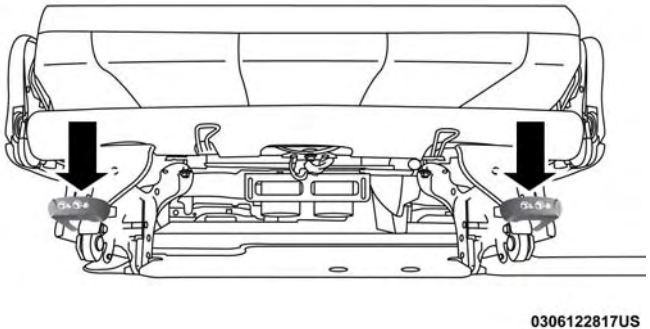

Poignées de déverrouillage

Pour remettre la banquette en place, alignez-la avec les crans sur le plancher. Appuyez sur la poignée de déverrouillage et tournez-la vers le haut jusqu'à ce que le bouton indicateur de verrouillage rentre dans la poignée.

MISE EN GARDE!

Si le siège est mal enclenché, il risque de se décrocher. Des blessures pourraient en résulter. Après avoir remis la banquette en place, assurez-vous que le bouton indicateur rouge est rentré dans la poignée.

Sièges rabattables manuellement de troisième rangée – selon l'équipement

1. Abaissez l'appuie-tête de la place centrale jusqu'au dossier en appuyant sur le bouton du guide et en poussant l'appuie-tête vers le bas.
2. Abaissez les appuie-tête des places d'extrémité en tirant sur la sangle de déverrouillage numérotée « 1 » située sur le côté extérieur de l'appuie-tête.

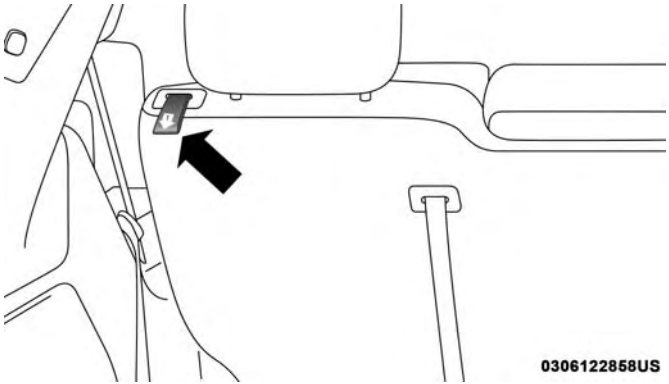

Sangle de déverrouillage d'appuie-tête « 1 »

3. Tirez sur la sangle de déverrouillage numérotée « 2 » située à l'arrière du siège pour rabattre le dossier.

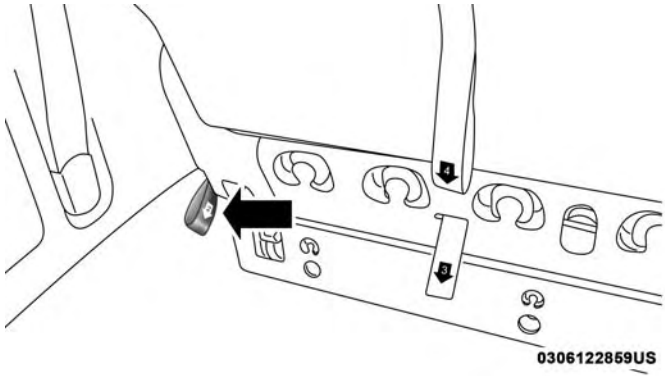

Sangle de déverrouillage « 2 »

4. Tirez sur la sangle de déverrouillage numérotée « 3 » pour libérer les ancrages.

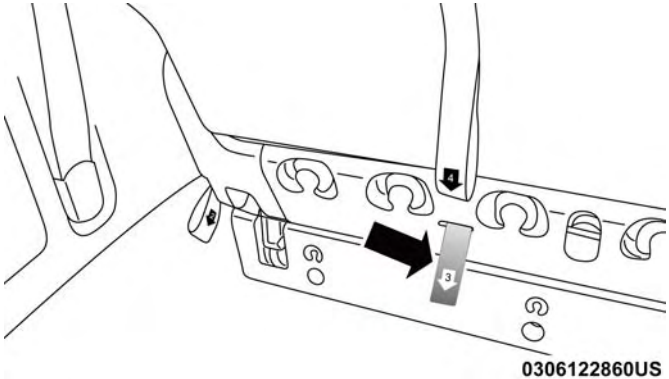

Sangle de déverrouillage « 3 »

5. Tirez sur la sangle de déverrouillage numérotée « 4 » et faites basculer le siège vers l'arrière dans le bac de rangement.

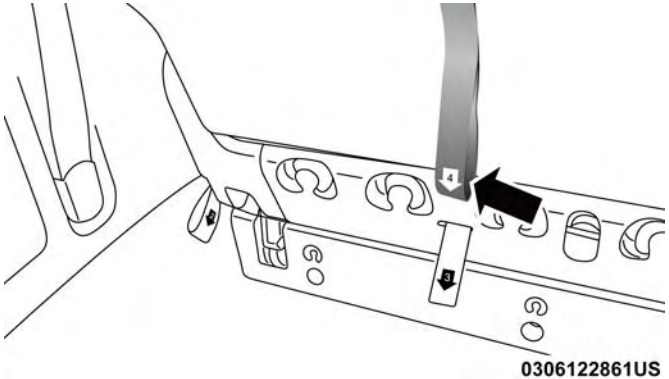

Sangle de déverrouillage « 4 »

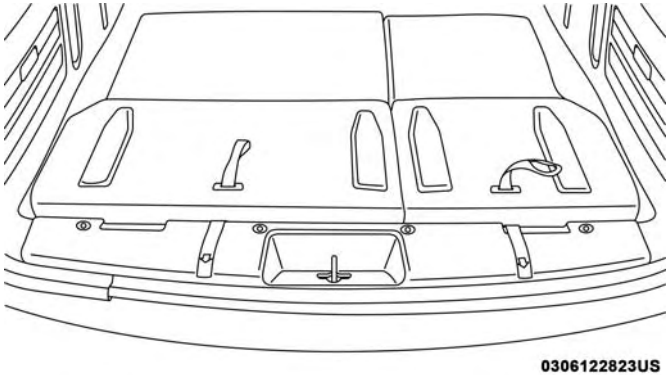

Siège de troisième rangée en position de rangement

NOTA : Vous pourriez observer une déformation dans les coussins de siège due aux boucles de ceinture de sécurité, si les sièges sont laissés pliés pendant une période prolongée. Ceci est normal et une simple ouverture des sièges permettra, avec le temps, aux coussins de siège de revenir à leur forme normale.

Pour redresser les sièges de troisième rangée

1. Tirez vers le haut sur la sangle pour extraire le siège du bac de rangement, puis poussez le siège vers l'avant pour l'enclencher dans ses ancrages.
2. Tirez sur la sangle de déverrouillage numérotée « 2 » pour déverrouiller le mécanisme d'inclinaison.
3. Tirez sur la sangle numérotée « 4 » pour déverrouiller le dossier et le remettre complètement en position verticale.
4. Relevez l'appuie-tête à sa position verticale.

MISE EN GARDE!

- **Si les sièges ne sont pas correctement verrouillés dans leurs fixations de plancher, les occupants pourraient subir des blessures en cas de collision. Veillez à ce que les sièges soient toujours solidement verrouillés.**
- **En cas de collision, vous risquez des blessures graves ou la mort si vous êtes assis dans un siège dont l'appuie-tête est en position abaissée. Assurez-vous toujours que les appuie-têtes sont en position verticale lorsque le siège est occupé.**

Mode de hayon

1. Tirez sur la sangle de déverrouillage numérotée « 3 », puis sur la sangle de déverrouillage numérotée « 4 » pour tourner la banquette complètement vers l'arrière.

2. Pour remettre la banquette à sa position verticale, levez-la par le dossier et poussez-la vers l'avant jusqu'à ce qu'elle s'enclenche dans ses ancrages.

MISE EN GARDE!

Pour éviter des blessures graves ou la mort, ne conduisez jamais le véhicule lorsque des personnes sont assises sur la banquette arrière en mode de hayon.

Sièges à commande électrique – selon l'équipement

Certains modèles peuvent être équipés de sièges du conducteur et du passager avant à commande électrique à huit directions. Les commutateurs des sièges à commande électrique se trouvent sur le côté extérieur du siège. Les commutateurs contrôlent le mouvement du coussin de siège et du dossier.

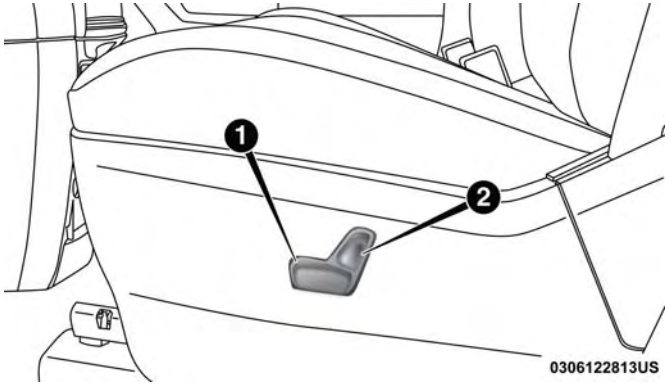

Commutateur de siège à commande électrique du conducteur

1 – Commutateur de siège
2 – Commutateur de dossier de siège

MISE EN GARDE!

- **Le réglage du siège lorsque vous conduisez peut être dangereux. Le déplacement du siège lorsque vous conduisez peut entraîner la perte de maîtrise du véhicule qui risquerait de provoquer une collision, des blessures graves ou la mort.**

(Suite)

MISE EN GARDE! *(Suite)*

- **Le réglage des sièges doit être effectué avant de boucler les ceintures de sécurité et lorsque le véhicule est stationné. Une ceinture de sécurité qui n'est pas correctement ajustée peut entraîner des blessures graves ou la mort.**
- **Ne conduisez pas avec un dossier incliné vers l'arrière de telle façon que le baudrier ne se trouve plus appuyé contre votre poitrine. En cas de collision, vous risquez de glisser sous la ceinture de sécurité, entraînant des blessures graves ou la mort.**

AVERTISSEMENT!

Pour éviter d'endommager les commandes du siège, ne placez aucun objet sous un siège à commande électrique et ne gênez pas son déplacement. Un obstacle situé sur la course du siège peut limiter son déplacement.

Réglage du siège vers l'avant ou vers l'arrière

Le siège peut être réglé vers l'avant et vers l'arrière. Appuyez sur le commutateur du siège vers l'avant ou vers l'arrière. Le siège dans le sens du commutateur. Relâchez le commutateur lorsque la position voulue est atteinte.

Réglage du siège vers le haut ou vers le bas

La hauteur des sièges peut être réglée vers le haut ou vers le bas. Tirez le commutateur de siège vers le haut ou appuyez sur l'arrière du commutateur de siège vers le bas pour déplacer le siège dans la direction du commutateur. Relâchez le commutateur lorsque la position voulue est atteinte.

Inclinaison du siège vers le haut ou vers le bas

L'angle du coussin de siège peut être réglé dans deux directions. Tirez vers le haut ou appuyez vers le bas sur l'avant du commutateur de siège pour déplacer l'avant du coussin de siège dans la direction du commutateur. Relâchez le commutateur lorsque la position voulue est atteinte.

Inclinaison du dossier

L'angle du dossier peut être réglé vers l'avant ou vers l'arrière. Appuyez sur le commutateur de dossier vers l'avant ou vers l'arrière pour déplacer le siège dans la direction du commutateur. Relâchez le commutateur lorsque la position voulue est atteinte.

MISE EN GARDE!

- **Le réglage du siège lorsque vous conduisez peut être dangereux. Le déplacement du siège lorsque vous conduisez peut entraîner la perte de maîtrise du véhicule qui risquerait de provoquer une collision, des blessures graves ou la mort.**
- **Le réglage des sièges doit être effectué avant de boucler les ceintures de sécurité et lorsque le véhicule est stationné. Une ceinture de sécurité qui n'est pas correctement ajustée peut entraîner des blessures graves ou la mort.**
- **Ne conduisez pas avec un dossier incliné vers l'arrière de telle façon que le baudrier ne se trouve plus appuyé contre votre poitrine. En cas de collision, vous risquez de glisser sous la ceinture de sécurité, entraînant des blessures graves ou la mort.**

AVERTISSEMENT!

Pour éviter d'endommager les commandes du siège, ne placez aucun objet sous un siège à commande électrique et ne gênez pas son déplacement. Un obstacle situé sur la course du siège peut limiter son déplacement.

Support lombaire à réglage électrique – selon l'équipement

Les véhicules qui sont équipés de sièges de conducteur et de passager à réglage électrique peuvent aussi être munis d'un support lombaire à réglage électrique. Le commutateur du support lombaire à réglage électrique est situé sur le côté extérieur du siège à réglage électrique. Appuyez sur la commande vers l'avant pour augmenter le support lombaire. Appuyez sur la commande vers l'arrière pour diminuer le support lombaire.

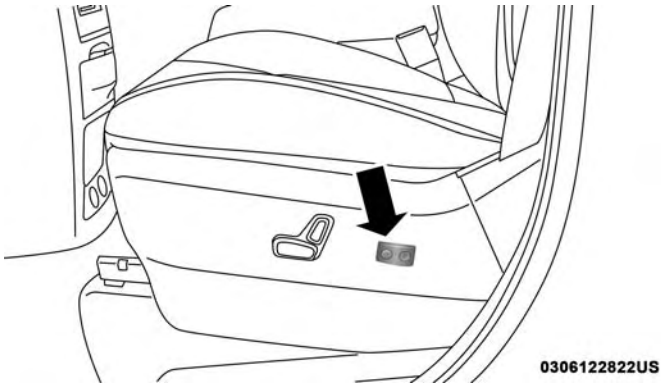

Commutateur du support lombaire à réglage électrique

Sièges chauffants – selon l'équipement

Sur certains modèles, les sièges avant peuvent être équipés de dispositifs de chauffage dans les coussins et les dossiers de siège.

MISE EN GARDE!

- **Les personnes qui ne perçoivent pas la douleur cutanée en raison de l'âge, de maladie chronique, de diabète, de traumatisme à la moelle épinière, de consommation de médicament ou d'alcool, d'épuisement ou d'une autre affection physique doivent être particulièrement prudentes lorsqu'elles activent le chauffage du siège. Les éléments chauffants peuvent causer des brûlures même à basse température, particulièrement pendant les utilisations prolongées.**
- **Ne placez sur le siège ou le dossier aucun objet pouvant couper la chaleur (p. ex., couverture, coussin). Vous risquez de faire surchauffer les éléments du siège. S'asseoir dans un siège surchauffé peut causer de graves brûlures à cause de la température élevée de la surface du siège.**

Sièges chauffants avant

Deux commutateurs de siège chauffant permettent au conducteur et au passager d'activer indépendamment le chauffage des sièges. Les commandes pour chaque dispositif de chauffage sont situées sur le bloc de commandes sous les commandes de chauffage-climatisation.

Vous pouvez choisir parmi les réglages de chauffage HI (ÉLEVÉ), LO (BAS) ou OFF (HORS FONCTION). Des témoins de couleur ambre dans chaque commutateur indiquent le niveau de chauffage utilisé. Deux témoins allumés indiquent un niveau HI (ÉLEVÉ), un seul témoin allumé indique un niveau LO (BAS) et un témoin éteint indique que le chauffage est OFF (HORS FONCTION).

- Appuyez une fois sur le bouton de siège chauffant pour activer le réglage de niveau HI (ÉLEVÉ).
- Appuyez une deuxième fois sur le bouton de siège chauffant pour activer le réglage de niveau LO (BAS).
- Appuyez une troisième fois sur le bouton de siège chauffant pour désactiver les éléments chauffants.

NOTA : La chaleur devrait se faire sentir dans les deux à cinq minutes suivant votre sélection.

Si vous sélectionnez le réglage de niveau HI (ÉLEVÉ), le système revient automatiquement au niveau LO (BAS) après environ 60 minutes d'utilisation continue. À ce moment, l'affichage passe de HI (ÉLEVÉ) à LO (BAS) pour indiquer le changement. Le chauffage de niveau LO (BAS) s'éteint automatiquement après environ 45 minutes.

Véhicules équipés du système de démarrage à distance

Sur les modèles équipés du système de démarrage à distance, les sièges chauffants peuvent être programmés pour s'activer lors d'un démarrage à distance.

Cette fonction peut être programmée au moyen de l'écran du groupe d'instruments. Consultez le paragraphe « Affichage du groupe d'instruments » dans la section « Présentation du tableau de bord de votre véhicule » pour obtenir de plus amples renseignements.

MISE EN GARDE!

- **Les personnes qui ne perçoivent pas la douleur cutanée en raison de l'âge, de maladie chronique, de diabète, de traumatisme à la moelle épinière, de consommation de médicament ou d'alcool, d'épuisement ou d'une autre affection physique doivent être**

(Suite)

MISE EN GARDE! ***(Suite)***

particulièrement prudentes lorsqu'elles activent le chauffage du siège. Les éléments chauffants peuvent causer des brûlures même à basse température, particulièrement pendant les utilisations prolongées.

- **Ne placez sur le siège ou le dossier aucun objet pouvant couper la chaleur (p. ex., couverture, coussin). Vous risquez de faire surchauffer les éléments du siège. S'asseoir dans un siège surchauffé peut causer de graves brûlures à cause de la température élevée de la surface du siège.**

Crochets pour sacs à provisions en plastique

Des crochets pour sacs à provisions en plastique sont intégrés aux dossiers de tous les sièges arrière et de certains sièges avant. Le plancher supporte une partie du poids des marchandises emballées.

APPUIE-TÊTE

Les appuie-tête sont conçus pour réduire le risque de blessures en limitant le mouvement de la tête dans le cas d'une collision arrière. Les appuie-tête doivent être réglés de sorte que le sommet de l'appuie-tête est situé au-dessus du sommet de votre oreille.

MISE EN GARDE!

- **Tous les occupants, y compris le conducteur, ne devraient pas conduire le véhicule, ni s'asseoir dans un des sièges du véhicule jusqu'à ce que les appuie-tête soient placés dans leur position appropriée pour minimiser les risques de blessures en cas de collision.**
- **Les appuie-tête ne doivent jamais être réglés lorsque le véhicule est en mouvement. La conduite d'un véhicule avec les appuie-tête retirés ou incorrectement réglés risque d'entraîner des blessures graves ou la mort en cas de collision.**

Appuie-tête actifs – sièges avant

Les appuie-tête actifs sont des composants passifs et déployables, et les véhicules qui en sont munis ne peuvent pas être facilement identifiés par des repères, seulement par l'examen visuel de l'appuie-tête. Les appuie-tête actifs peuvent se fractionner en deux moitiés, la partie avant étant fabriquée en mousse souple avec des garnitures, et la moitié arrière en plastique décoratif.

Lorsque les appuie-tête actifs se déploient à la suite d'une collision arrière, la moitié avant de l'appuie-tête s'étend vers l'avant pour réduire l'écart entre l'arrière de la tête de l'occupant et l'appuie-tête actif. Ce système est conçu pour réduire les risques de blessures au conducteur ou au passager avant lors de certains types de collision arrière. Consultez le paragraphe « Dispositifs de retenue des occupants » sous « Sécurité » pour obtenir de plus amples renseignements.

Tirez l'appuie-tête vers le haut pour le relever. Pour l'abaisser, appuyez sur le bouton de réglage, situé à la base de l'appuie-tête, puis poussez l'appuie-tête vers le bas.

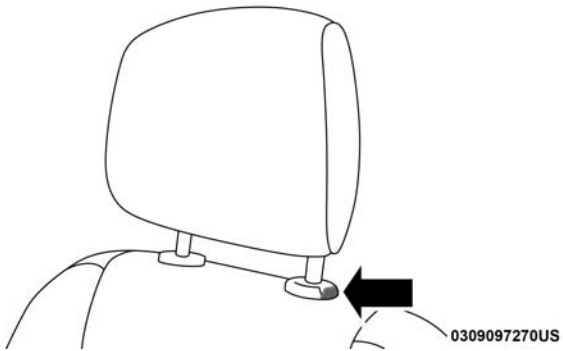

Bouton de réglage

Pour plus de confort, les appuie-tête actifs peuvent s'incliner vers l'avant et vers l'arrière. Pour incliner l'appuie-tête plus près de l'arrière de votre tête, tirez vers l'avant sur la

partie inférieure de l'appuie-tête. Poussez vers l'arrière sur la partie inférieure de l'appuie-tête pour l'éloigner de votre tête.

Appuie-tête actif (Position normale)

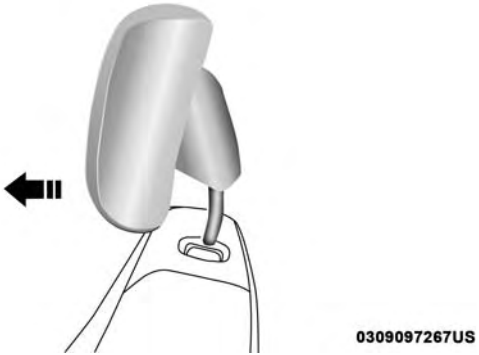

Appuie-tête actif (Position inclinée)

NOTA :

- Les appuie-tête doivent être retirés uniquement par des techniciens qualifiés, aux fins de réparation seulement. Si l'un des appuie-tête doit être retiré, consultez un concessionnaire autorisé.
- En cas du déploiement d'un appuie-tête actif, consultez les paragraphes « Dispositifs de retenue des occupants » et « Réinitialisation des appuie-tête actifs », sous « Sécurité » pour obtenir de plus amples renseignements.

MISE EN GARDE!

- **TOUS les appuie-tête DOIVENT être réinstallés dans le véhicule afin de protéger adéquatement les occupants.**
- **Tous les occupants, y compris le conducteur, ne devraient pas conduire le véhicule ni s'asseoir dans un des sièges du véhicule jusqu'à ce que les appuie-tête soient placés dans leur position appropriée pour minimiser les risques de blessures en cas de collision.**
- **Ne placez aucun article sur l'appuie-tête actif, tels un manteau, des housses de siège ou des lecteurs de DVD portatifs. Ces articles peuvent interférer avec le fonctionnement de l'appuie-tête actif en cas de collision et pourraient causer des blessures graves ou la mort.**
- **Les appuie-tête actifs pourraient être déployés s'ils sont frappés par un objet tel qu'une main, un pied ou un objet de la cargaison qui est détaché. Pour éviter le déploiement accidentel de l'appuie-tête actif, assurez-vous que toute la cargaison est fixée solidement, puisque la cargaison détachée pourrait entrer en contact avec les appuie-tête actifs lors d'arrêt**

(Suite)

MISE EN GARDE! ***(Suite)***

soudain. Le fait de ne pas effectuer cette opération pourrait entraîner des blessures si l'appuie-tête actif est déployé.

Appuie-tête – sièges baquets de deuxième rangée

Les appuie-tête des sièges baquets de deuxième rangée ne sont ni réglables ni amovibles. L'appuie-tête se rabat vers l'avant automatiquement lorsque le levier de déverrouillage est tiré pendant la procédure Stow n' Go. Consultez le paragraphe « Sièges » dans ce chapitre pour obtenir de plus amples renseignements.

Appuie-tête – banquette de la deuxième rangée

La banquette de deuxième rangée est équipée d'appuie-tête réglables.

Tirez l'appuie-tête vers le haut pour le relever. Pour l'abaisser, appuyez sur le bouton de réglage, situé à la base de l'appuie-tête, puis poussez vers le bas.

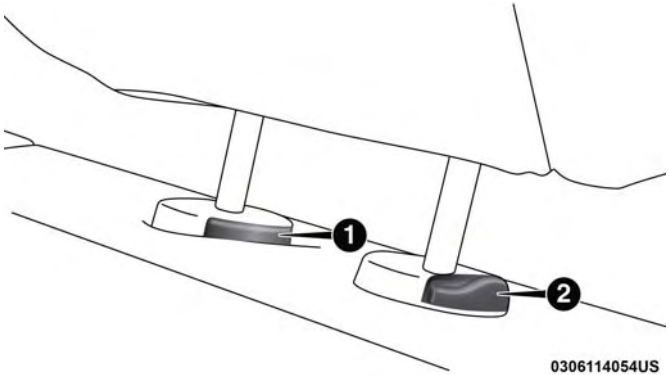

Bouton de réglage

1 – Bouton de déverrouillage
2 – Bouton de réglage

Pour retirer les appuie-tête, soulevez-les aussi loin que possible. Appuyez ensuite sur le bouton réglage et le bouton de déverrouillage à la base de chaque tige tout en tirant l'appuie-tête vers le haut. Vous pouvez devoir régler l'inclinaison du dossier pour retirer complètement l'appuie-tête. Pour réinstaller l'appuie-tête, placez les tiges de l'appuie-tête dans les trous et appuyez sur l'appuie-tête. Réglez ensuite l'appuie-tête à la hauteur voulue.

MISE EN GARDE!

- **Un appuie-tête non fixé projeté en avant lors d'une collision ou d'un arrêt brusque peut causer des blessures graves ou mortelles aux occupants du véhicule. Rangez toujours les appuie-tête déposés de façon sécuritaire dans un endroit situé hors de l'habitacle.**
- **Tous les appuie-tête DOIVENT être réinstallés dans le véhicule afin de protéger adéquatement les occupants. Suivez les directives de réinstallation ci-dessus avant de prendre la route.**

NOTA : Pour obtenir des renseignements supplémentaires sur l'attachage de l'ensemble de retenue pour enfants, consultez le paragraphe « Dispositifs de retenue des occupants » sous « Sécurité ».

Appuie-tête – troisième rangée

Vous pouvez replier manuellement les appuie-tête extérieurs vers l'avant pour améliorer la visibilité vers l'arrière. Ils ne sont pas amovibles. Tirez la sangle de déverrouillage pour les rabattre vers l'avant.

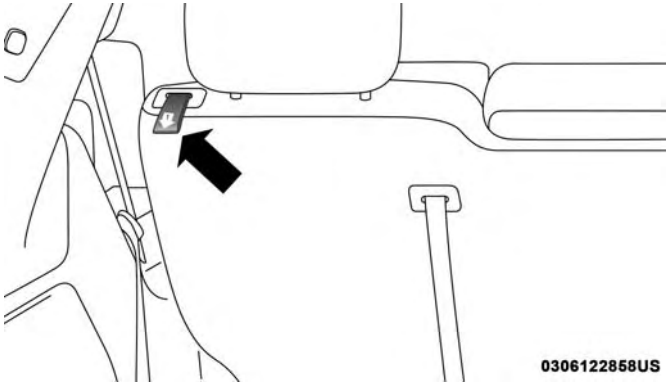

Sangle de déverrouillage d'appuie-tête « 1 »

NOTA :

- Les appuie-tête doivent être relevés manuellement lorsque les passagers prennent place dans les sièges de troisième rangée.
- Ne les rabattez pas si des passagers sont assis dans les sièges de la troisième rangée.

L'appuie-tête de la place centrale peut être levé et abaissé pour l'acheminement des courroies d'attache ou le réglage de hauteur. Consultez le paragraphe « Dispositifs de retenue des occupants » dans la section « Sécurité » pour obtenir de plus amples renseignements.

NOTA : Pour retirer l'appuie-tête de la place centrale, soulevez-le aussi loin que possible. Appuyez ensuite sur le bouton réglage et le bouton de déverrouillage à la base de chaque tige tout en tirant l'appuie-tête vers le haut. Pour réinstaller l'appuie-tête, placez les tiges de l'appuie-tête dans les trous et appuyez sur l'appuie-tête. Puis, à l'aide du bouton de réglage, réglez l'appuie-tête à la hauteur appropriée.

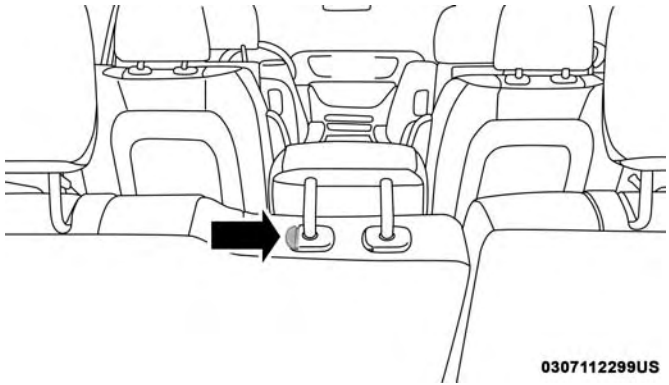

Bouton de réglage

Consultez le paragraphe « Dispositifs de retenue des occupants » sous « Sécurité » pour obtenir de plus amples renseignements.

VOLANT

Colonne de direction inclinable et télescopique

Cette fonction permet d'incliner la colonne de direction vers le haut ou le bas. Elle vous permet également d'allonger ou de raccourcir la colonne de direction. Le levier d'inclinaison et de réglage télescopique se trouve sous le volant à l'extrémité de la colonne de direction.

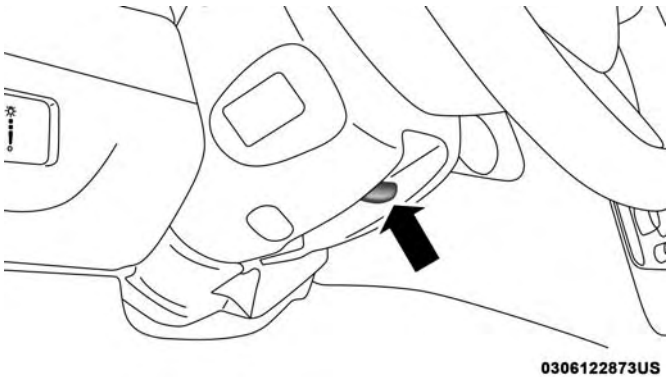

Levier d'inclinaison et de réglage télescopique

Pour déverrouiller la colonne de direction, poussez le levier vers le bas (vers le plancher). Pour incliner la colonne de direction, déplacez le volant vers le haut ou vers le bas comme souhaité. Pour régler la longueur de la colonne de direction, tirez le volant vers l'extérieur ou poussez-le vers l'intérieur comme souhaité. Pour verrouiller la colonne de direction en position, poussez le levier vers le haut jusqu'à ce qu'il soit complètement engagé.

MISE EN GARDE!

Ne réglez pas la position de la colonne de direction en conduisant. Le conducteur pourrait perdre la maîtrise du véhicule s'il tentait de régler la colonne de direction pendant la conduite ou s'il conduisait en laissant le réglage d'inclinaison déverrouillé. Vous risquez des blessures graves ou la mort si vous ne tenez pas compte de cette mise en garde.

Volant chauffant – selon l'équipement

Le volant contient un élément de chauffage qui permet de vous réchauffer les mains par temps froid. Le chauffage du volant ne dispose que d'un réglage de température. Une fois le chauffage du volant activé, il sera en fonction pendant 80 minutes (en moyenne) avant de se désactiver automatiquement. La durée peut varier en fonction de la température de l'environnement. Il se peut que le chauffage se désactive avant ce délai ou qu'il ne s'active pas si le volant est déjà chaud.

Le bouton de commande du volant chauffant est situé au centre du tableau de bord sous les commandes de chauffage-climatisation.

- Appuyez une fois sur le bouton du volant chauffant pour activer l'élément chauffant.
- Appuyez une deuxième fois sur le bouton du volant chauffant pour désactiver l'élément chauffant.

NOTA : Le chauffage du volant ne fonctionne que lorsque le moteur est en marche.

Véhicules équipés du système de démarrage à distance

Sur les modèles qui sont équipés du système de démarrage à distance, le volant chauffant peut être programmé pour s'activer lors d'un démarrage à distance. Consultez le paragraphe « Affichage du groupe d'instruments » dans la section « Présentation du tableau de bord de votre véhicule » pour obtenir de plus amples renseignements.

MISE EN GARDE!

- **Les personnes qui ne perçoivent pas la douleur cutanée en raison de l'âge, d'une maladie chronique, du diabète, d'un traumatisme à la moelle épinière,**

(Suite)

MISE EN GARDE! *(Suite)*

d'une consommation de médicament ou d'alcool, d'un épuisement ou d'un autre problème physique doivent être particulièrement prudentes quand elles activent le chauffage du volant. Les éléments chauffants peuvent causer des brûlures même à basse température, particulièrement pendant les utilisations prolongées.

- **Ne placez sur le volant aucun objet pouvant couper la chaleur, comme une couverture ou un couvre-volant de tout type et matériau. Vous risqueriez de causer une surchauffe du volant.**

RÉTROVISEURS

Rétroviseur à atténuation automatique – Selon l'équipement

La tête du rétroviseur peut être réglée vers le haut, vers le bas, vers la gauche et vers la droite pour divers conducteurs. Le rétroviseur doit être réglé de sorte que le centre de la lunette arrière soit au centre de son champ de vision.

Ce rétroviseur se règle automatiquement pour réduire l'éblouissement causé par les phares des véhicules qui roulent derrière vous.

NOTA : La fonction d'atténuation automatique est désactivée lorsque le véhicule est en MARCHE ARRIÈRE pour améliorer la vue arrière.

La fonction d'atténuation automatique peut être activée ou désactivée au moyen de l'écran tactile.

- Appuyez sur la commande du rhéostat d'éclairage du rétroviseur une fois pour activer la fonction.
- Appuyez sur la commande du rhéostat d'éclairage du rétroviseur une deuxième fois pour désactiver la fonction.

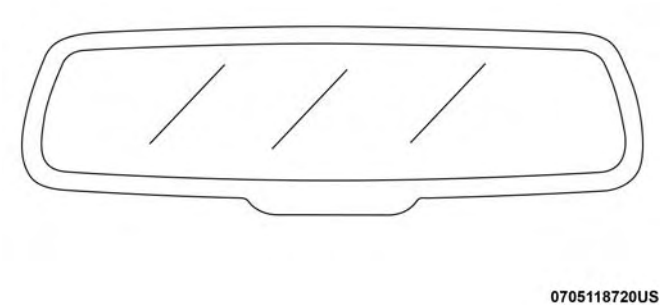

Rétroviseur à atténuation automatique

AVERTISSEMENT!

Ne vaporisez aucune solution de nettoyage directement sur le rétroviseur pour éviter de l'endommager. Appliquez plutôt la solution sur un chiffon propre et essuyez le rétroviseur.

Rétroviseur à atténuation automatique avec affichage de la caméra d'aide au recul – selon l'équipement

Le véhicule est équipé d'un rétroviseur muni d'un joint à rotule. Ce miroir se « visse » à un endroit précis sur le pare-brise. Aucun outil n'est nécessaire pour le montage du rétroviseur; il est installé sur le bouton du pare-brise en le tournant en sens antihoraire. La tête du rétroviseur peut être réglée vers le haut, vers le bas, vers la gauche et vers la droite pour divers conducteurs. Le rétroviseur doit être réglé de sorte que le centre de la lunette arrière soit au centre de son champ de vision.

Ce rétroviseur se règle automatiquement pour réduire l'éblouissement causé par les phares des véhicules qui roulent derrière vous.

Lorsque la marche arrière est engagée, un écran vidéo s'allume pour afficher l'image diffusée par la caméra de

recul située sur la poignée du hayon. La fonction d'atténuation automatique est également désactivée pour améliorer la vue arrière.

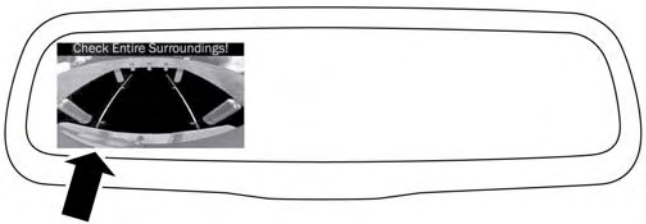

0310124573US

Rétroviseur à atténuation automatique avec caméra de recul

Rétroviseurs extérieurs

Réglez les rétroviseurs extérieurs de façon à les centrer sur la voie de circulation adjacente, avec un léger chevauchement sur la vue obtenue avec le rétroviseur intérieur.

MISE EN GARDE!

Les véhicules et les autres objets que vous apercevez dans un rétroviseur extérieur convexe paraissent plus petits et plus éloignés qu'ils ne le sont en réalité. Évitez de vous fier uniquement aux rétroviseurs convexes, car vous risqueriez une collision avec un autre véhicule ou d'autres objets. Guidez-vous à l'aide du rétroviseur intérieur pour évaluer les dimensions ou la distance d'un véhicule que vous apercevez dans un rétroviseur convexe.

Rétroviseur de surveillance de l'habitacle

Le rétroviseur convexe de surveillance de l'habitacle offre une vue panoramique de la partie arrière de l'habitacle au conducteur et au passager avant. Pour utiliser le rétroviseur de surveillance de l'habitacle, appuyez sur les barres en saillie du volet du compartiment, puis relâchez-les (le volet pivote vers le bas), puis relevez le volet jusqu'à ce qu'il soit presque fermé et relâchez-le. Le volet se bloque en position d'utilisation du rétroviseur de surveillance de l'habitacle.

NOTA : De la position du rétroviseur de surveillance, vous pouvez seulement fermer le volet.

Pour revenir à la position d'ouverture complète, vous devez d'abord fermer le volet puis l'ouvrir en appuyant de nouveau sur le loquet pour le déverrouiller.

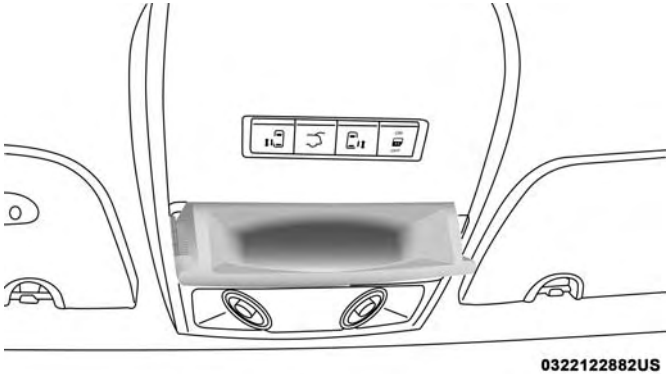

Rétroviseur de surveillance

Rétroviseurs à commande électrique – selon l'équipement

Les commandes des rétroviseurs électriques se trouvent sur le panneau de garnissage de la portière du conducteur.

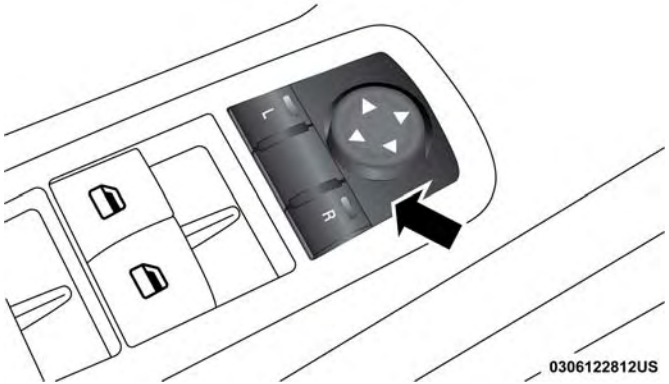

Commandes des rétroviseurs électriques

Les commandes des rétroviseurs électriques sont constituées de boutons de sélection de rétroviseur et d'un commutateur de commande de rétroviseur à quatre directions. Pour régler un rétroviseur, appuyez soit sur le bouton L (gauche) soit sur le bouton R (droit) pour sélectionner le rétroviseur que vous souhaitez régler.

NOTA : Un témoin intégré au bouton sélectionné s'allume pour indiquer que le rétroviseur est activé et qu'il peut être réglé.

Orientez le rétroviseur en utilisant les quatre flèches du bouton de commande directionnelle.

Rétroviseurs extérieurs rabattables

Tous les rétroviseurs extérieurs sont munis de charnières et peuvent être déplacés vers l'avant ou vers l'arrière pour éviter les dommages. Les charnières comportent trois crans :

- position complètement vers l'avant;
- position complètement vers l'arrière;
- position normale.

Rétroviseurs extérieurs chauffants – Selon l'équipement

Les rétroviseurs extérieurs sont chauffants, afin de faire fondre le givre ou la glace. Cette fonction est activée lorsque vous mettez en fonction le dégivreur de lunette (selon l'équipement). Consultez le paragraphe « Système de chauffage-climatisation » dans la section « Présentation de votre véhicule » pour obtenir de plus amples renseignements.

Miroirs de courtoisie avec éclairage – selon l'équipement

Un miroir de courtoisie avec éclairage se trouve sur le pare-soleil. Pour vous servir du miroir, faites pivoter le pare-soleil vers le bas et soulevez le couvre-miroir. L'éclairage s'allume automatiquement. Pour l'éteindre, rabattez le couvre-miroir.

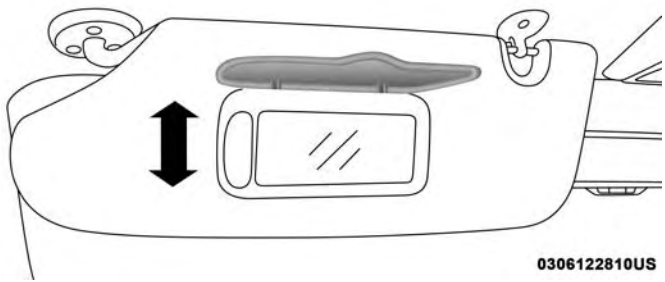

Soulevez le couvre-miroir

ÉCLAIRAGE EXTÉRIEUR

Commutateur des phares

Le commutateur des phares est situé du côté gauche du tableau de bord. Le commutateur commande le fonctionnement des phares, des feux de position, de l'éclairage du tableau de bord, de l'éclairage intérieur et des phares antibrouillard.

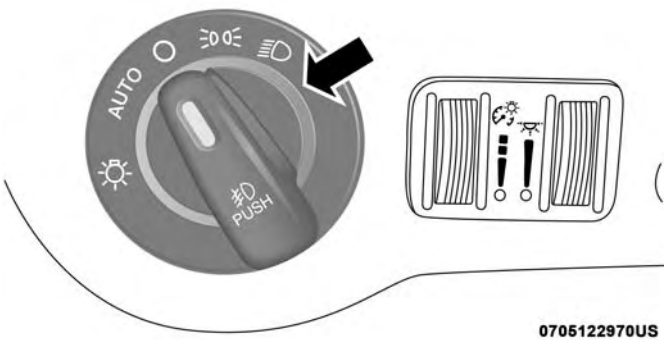

Commutateur des phares

Tournez le commutateur des phares jusqu'au premier cran dans le sens des aiguilles d'une montre pour allumer les feux de stationnement et l'éclairage du tableau de bord. Tournez le commutateur des phares jusqu'au deuxième cran pour allumer les phares, les feux de stationnement et le tableau de bord.

Levier multifonction

Le levier multifonction est situé du côté gauche de la colonne de direction.

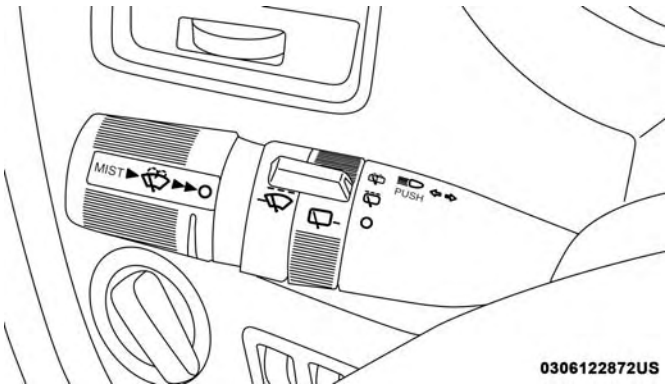

Levier multifonction

Le levier multifonction commande les éléments suivants :

- Clignotants
- Feux de route et feux de croisement
- Appel de phares
- Essuie-glaces avant et arrière – fonctions de lave-glace

Feux de jour – selon l'équipement

Les phares de votre véhicule s'allument au démarrage du moteur et lorsque le levier de vitesses de la transmission ne se trouve pas en position P (STATIONNEMENT). Les phares demeurent allumés jusqu'à ce que vous COUPIEZ le contact. Les phares s'allument à la moitié de leur intensité normale. Les feux de jour s'éteignent lorsque le frein de stationnement est serré. De plus, si un clignotant est activé, le feu de jour du côté correspondant peut s'éteindre tant que le clignotant demeure actif. Une fois le clignotant désactivé, le feu de jour se rallume.

Inverseur route-croisement

Poussez le levier multifonction vers le tableau de bord pour passer des phares aux feux de route. Tirez le levier multifonction vers le volant pour remettre les feux aux feux de croisement.

Appel de phares

Vous pouvez faire un appel de phares à un véhicule venant vers vous en tirant légèrement le levier multifonction vers vous. Les feux de route s'allument et restent allumés tant que vous ne relâchez pas le levier.

Phares automatiques

Ce système allume ou éteint automatiquement les phares selon la lumière ambiante. Pour mettre le système en fonction, tournez le commutateur des phares dans le sens contraire des aiguilles d'une montre jusqu'à la position AUTO. Le temporisateur de phares est également activé lorsque le système est en fonction. Cette fonction permet de garder les phares allumés jusqu'à 90 secondes après que le contact a été COUPÉ. Le délai d'extinction des phares peut être programmé pour 0/30/60/90 secondes. Consultez le paragraphe « Temporisation des phares » dans cette section pour obtenir de plus amples renseignements.

Pour désactiver le système, déplacez le commutateur des phares hors de la position AUTO (AUTOMATIQUE).

NOTA : En mode automatique, les phares s'allument uniquement si le moteur est en marche.

Allumage des phares avec les essuie-glaces – selon l'équipement

Lorsque les phares sont en mode AUTOMATIQUE et que le moteur est en marche, les phares s'allument automatiquement lorsque les essuie-glaces sont également en fonction. La fonction de phares allumés avec les essuie-glaces n'est offerte que sur les véhicules munis de phares automatiques.

NOTA : La fonction d'allumage des phares avec les essuie-glaces peut être activée ou désactivée au moyen de l'affichage du groupe d'instruments – selon l'équipement. Consultez le paragraphe « Affichage du groupe d'instruments » dans la section « Présentation du tableau de bord de votre véhicule » pour obtenir de plus amples renseignements.

Temporisation des phares – selon l'équipement

Cette fonction de sécurité maintient les phares allumés jusqu'à 90 secondes après que vous avez quitté votre véhicule.

Pour activer la fonction de temporisation, COUPEZ le contact pendant que les phares sont encore allumés. Éteignez les phares dans les 45 secondes qui suivent. Le délai de 90 secondes débute lorsque vous éteignez les phares. Si vous rallumez les phares ou les feux de stationnement, ou que vous ÉTABLISSEZ le contact, la temporisation est annulée.

Le conducteur peut choisir de garder les phares éteints ou allumés pendant 30, 60 ou 90 secondes après avoir quitté le véhicule. Pour modifier le réglage de temporisation, consultez un concessionnaire autorisé.

Le délai d'extinction des phares est programmable sur les véhicules équipés de l'affichage du groupe d'instruments. Consultez le paragraphe « Affichage du groupe d'instruments » dans la section « Présentation du tableau de bord de votre véhicule » pour obtenir de plus amples renseignements.

Si vous éteignez les phares avant de couper le contact, ils s'éteindront normalement.

NOTA : Pour que cette fonction soit activée, vous devez éteindre les phares dans les 45 secondes qui suivent le moment où vous avez COUPÉ le contact.

Avertisseur de phares allumés

Si vous laissez les phares ou les feux de stationnement allumés, ou si la molette du rhéostat d'intensité lumineuse est tournée complètement vers le haut après la COUPURE du contact, un carillon retentit à l'ouverture de la portière du conducteur.

Phares antibrouillard avant – selon l'équipement

Pour allumer les phares antibrouillard avant, allumez les feux de stationnement ou les feux de croisement, puis appuyez sur le bouton de commande du commutateur des phares. Appuyez sur le commutateur une deuxième fois pour éteindre les phares antibrouillard avant.

Clignotants

Déplacez le levier multifonction vers le haut ou vers le bas et les flèches de chaque côté de l'affichage du groupe d'instruments clignotent pour indiquer que les ampoules de clignotant avant et arrière fonctionnent correctement.

NOTA : Si l'une des flèches demeure allumée et qu'elle ne clignote pas, ou si elle clignote à un rythme rapide, vérifiez le fonctionnement des ampoules extérieures. Si l'une des flèches ne s'allume pas lorsque vous actionnez le levier, l'ampoule du témoin est possiblement défectueuse.

Avertisseur d'oubli des clignotants

Si le circuit électronique du véhicule détecte que le véhicule roule à plus de 29 km/h (18 mi/h) depuis environ 1,6 km (1 mi) avec les clignotants en fonction, un carillon retentit pour avertir le conducteur.

Changement de voie

Appuyez une fois sur la manette vers le haut ou vers le bas, sans dépasser le cran de verrouillage, et le feu de direction (droite ou gauche) clignotera trois fois pour ensuite s'éteindre automatiquement.

Protection de la batterie

Cette fonction évite que la batterie ne se décharge en cas d'allumage prolongé des phares, des feux de stationnement lorsque le commutateur d'allumage est tourné à la position OFF (ARRÊT). Après que le commutateur d'allumage est à la position OFF (ARRÊT) pendant huit minutes et que le commutateur des phares se trouve à une position autre que la position ARRÊT ou AUTOMATIQUE, les feux s'éteignent automatiquement jusqu'à ce que le contact soit rétabli, ou que les feux soient rallumés au moyen du commutateur des phares.

La fonction de protection de la batterie est désactivée si le commutateur d'allumage est tourné à toute position autre que la position OFF (ARRÊT) durant le délai de huit minutes.

ÉCLAIRAGE INTÉRIEUR

Lampes d'accueil et éclairage intérieur

La partie avant de la console au pavillon comporte deux lampes d'accueil (le plafonnier de série est doté de deux boutons). L'éclairage intérieur s'allume aussi lorsqu'une portière ou le hayon sont ouverts, lorsqu'un bouton de la télécommande de télédéverrouillage est enfoncé, ou lorsque le rhéostat d'intensité lumineuse est complètement tourné vers le haut.

L'éclairage intérieur s'éteint automatiquement après environ 10 minutes suivant la première activation, puis après 90 secondes après chaque activation subséquente jusqu'au démarrage du moteur, si l'une des conditions suivantes survient :

- Une portière, une portière coulissante ou le hayon est resté ouvert.
- Une lampe de lecture de la console au pavillon est restée allumée.

NOTA : Pour que cette fonction soit disponible, tournez le commutateur d'allumage à la position OFF (ARRÊT).

Les lampes d'accueil servent aussi de lampes de lecture. Appuyez sur la lentille d'une lampe pour allumer cette lampe lorsque vous vous trouvez dans le véhicule. Appuyez sur la lentille une deuxième fois pour éteindre la lampe. Vous pouvez orienter le faisceau de ces lampes en appuyant sur la bague extérieure qui porte quatre flèches directionnelles (lampes à DEL seulement).

Lampes d'accueil et de lecture arrière – selon l'équipement

La console au pavillon comporte deux jeux de lampes d'accueil. Ces lampes s'allument à l'ouverture d'une portière avant, d'une portière coulissante ou du hayon. Si votre véhicule est équipé du télédéverrouillage, les lampes s'allument également lorsque vous appuyez sur le bouton de déverrouillage de la télécommande.

Les lampes d'accueil servent aussi de lampes de lecture. Appuyez sur la lentille d'une lampe pour allumer cette lampe lorsque vous vous trouvez dans le véhicule. Appuyez sur la lentille une deuxième fois pour éteindre chaque lampe. Vous pouvez orienter le faisceau de ces lampes en appuyant sur la bague extérieure qui porte quatre flèches directionnelles.

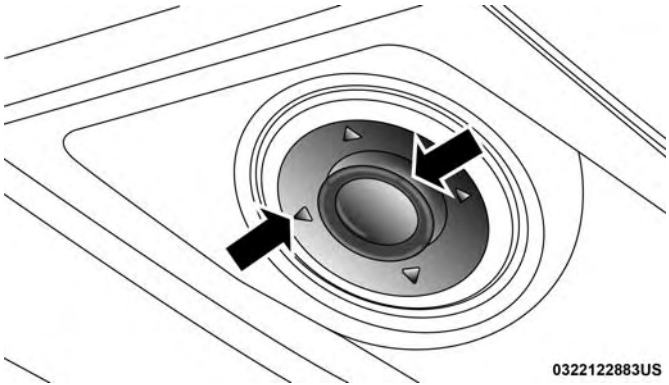

Lampes de lecture

Éclairage tamisé de la console arrière

L'éclairage tamisé comprend des lampes à faible intensité qui éclairent des zones stratégiques de l'habitacle afin de faciliter l'accès à certaines commandes lorsque vous roulez la nuit.

La console au pavillon arrière est dotée d'un éclairage tamisé encastré autour du périmètre de la base de la console. Cet éclairage, commandé par le rhéostat d'intensité lumineuse de l'éclairage ambiant du commutateur des phares, offre des options d'éclairage additionnelles lorsque le véhicule roule.

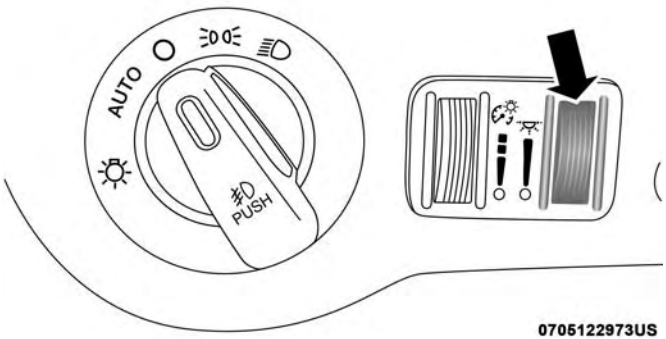

Rhéostat d'intensité lumineuse de l'éclairage ambiant

Rhéostats d'intensité lumineuse

Le rhéostat d'intensité lumineuse est situé près du commutateur des phares.

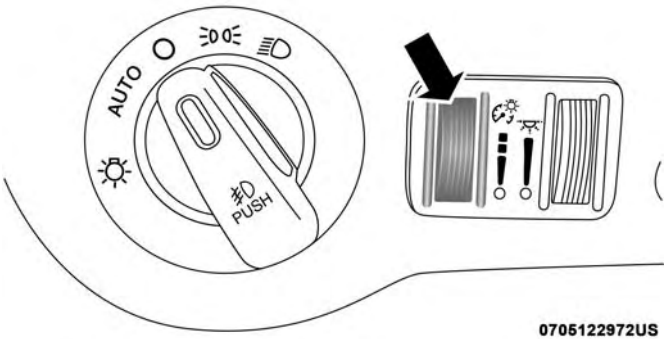

Rhéostat d'intensité lumineuse du tableau de bord

Lorsque les feux de stationnement ou les phares sont allumés, tournez le rhéostat d'intensité lumineuse gauche vers le haut pour augmenter l'intensité de l'éclairage du tableau de bord.

Pour allumer l'éclairage intérieur, tournez la molette du rhéostat d'intensité lumineuse complètement vers le haut jusqu'au second cran (dernier cran vers le haut). Lorsque le rhéostat d'intensité lumineuse est dans cette position, l'éclairage intérieur reste allumé.

Pour éteindre l'éclairage intérieur et qu'il demeure éteint à l'ouverture des portières ou du hayon, tournez le rhéostat d'intensité lumineuse à la position d'extinction (dernier cran vers le bas).

Mode défilé (Fonction de luminosité de jour)

Tournez la molette du rhéostat d'intensité lumineuse vers le haut jusqu'au premier cran. Cette fonction accentue l'intensité lumineuse du texte affiché au compteur kilométrique, à l'écran d'affichage du groupe d'instruments et à l'écran de la radio lorsque les feux de stationnement ou les phares sont allumés.

ESSUIE-GLACES ET LAVE-GLACE

Les essuie-glaces et le lave-glace sont actionnés par un commutateur intégré au levier multifonction. Tournez l'extrémité du levier multifonction pour sélectionner la vitesse des essuie-glaces voulue.

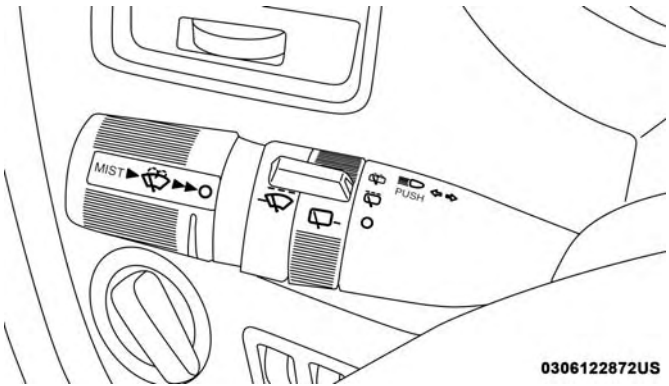

Commandes de lave-glace et d'essuie-glaces

NOTA : Retirez toujours les amas de neige qui peuvent empêcher les balais d'essuie-glace de revenir à leur position de fin de course. Le moteur des essuie-glaces pourrait être endommagé si le commutateur des essuie-glaces est tourné à la position hors fonction et que les balais ne peuvent pas revenir à leur position d'arrêt.

MISE EN GARDE!

La perte soudaine de visibilité causée par le givre sur le pare-brise pourrait provoquer une collision. Vous pourriez ne plus voir les autres véhicules ni les obstacles. Par temps de gel, réchauffez le pare-brise à l'aide du dégivreur avant et pendant l'utilisation du lave-glace pour éviter le givrage soudain du pare-brise.

Fonctionnement des essuie-glaces

Tournez l'extrémité du levier vers le haut jusqu'au premier cran au-delà des réglages intermittents pour un fonctionnement lent des essuie-glaces. Tournez l'extrémité du levier vers le haut jusqu'au deuxième cran au-delà des réglages intermittents pour un fonctionnement rapide des essuie-glaces.

Système de balayage intermittent des essuie-glaces

Utilisez le balayage intermittent des essuie-glaces lorsqu'un seul balayage à intervalles variables est requis par les conditions météorologiques. Tournez l'extrémité du levier multifonction jusqu'au premier cran, puis tournez l'extrémité du levier pour sélectionner l'intervalle souhaité. Les cinq réglages d'intervalle vous permettent de régler les intervalles entre les cycles de un balayage par seconde à un

balayage toutes les 36 secondes environ. Lorsque la vitesse du véhicule est égale ou inférieure à 16 km/h (10 mi/h), l'intervalle double entre les balayages.

Liquide lave-glace

Pour actionner le lave-glace, appuyez sur l'extrémité du levier jusqu'au deuxième cran, puis maintenez-la dans cette position pour libérer la quantité de liquide voulue. Si vous poussez le levier lorsque les essuie-glaces sont en mode de balayage intermittent, les essuie-glaces s'activent et effectuent plusieurs cycles de balayage dès que vous relâchez le levier, puis ils reprennent le cycle intermittent préalablement sélectionné. Si vous poussez le levier lorsque les essuie-glaces sont en position d'arrêt, les essuie-glaces effectuent plusieurs cycles de balayage, puis ils s'arrêtent.

Essuyage antibruine

Appuyez sur l'extrémité du levier multifonction vers l'intérieur (vers la colonne de direction) jusqu'au premier cran, puis relâchez-la pour obtenir un seul cycle de balayage.

NOTA : La fonction d'essuyage antibruine n'active pas la pompe de lave-glace; par conséquent, aucun liquide lave-glace n'est pulvérisé sur le pare-brise. La fonction de lavage doit être utilisée dans le but de pulvériser du liquide lave-glace sur le pare-brise.

Essuie-glace et lave-glace arrière

Pour activer le balayage intermittent de l'essuie-glace de lunette, tournez la bague centrale du levier d'essuie-glace jusqu'au premier cran. Tournez la bague centrale complètement vers l'avant pour pulvériser du lave-glace jusqu'à ce que la bague soit relâchée, puis le balayage intermittent revient en fonction.

NOTA : L'essuie-glace de lunette ne fonctionne qu'en mode de balayage intermittent.

COMMANDES DE CHAUFFAGE-CLIMATISATION

Vue d'ensemble du système de chauffage-climatisation à commande manuelle

La climatisation et le chauffage sont conçus pour vous apporter le plus grand confort, quelles que soient les conditions météorologiques.

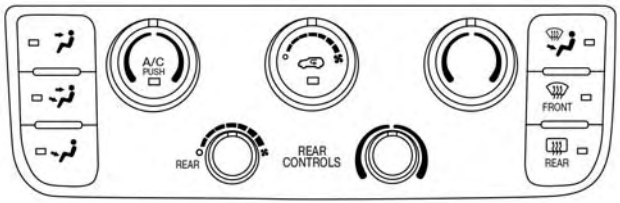

0313118954US

Commandes de température manuelles

Descriptions de la commande manuelle du système de chauffage-climatisation

Icône	Description
A/C	**Bouton A/C (Climatisation)** Appuyez sur le bouton A/C (Climatisation) pour activer la climatisation. Un voyant DEL s'allume pour indiquer l'activation du système de climatisation.

Icône	Description
	Bouton de recirculation Appuyez brièvement sur ce bouton pour alterner entre le mode de recirculation et le mode d'air extérieur. Le mode de recirculation est utile en présence de fumée, de mauvaises odeurs, de poussière ou d'un taux d'humidité élevé à l'extérieur. La recirculation peut être utilisée dans tous les modes sauf le mode dégivrage. La recirculation de l'air peut ne pas être disponible si les conditions qui pourraient créer des glaces embuées sur l'intérieur du pare-brise sont présentent. L'A/C (Climatisation) peut être désélectionnée manuellement sans modifier la sélection de la commande de mode. L'utilisation continue de la recirculation peut rendre l'air de l'habitacle vicié et embuer les glaces. Nous vous recommandons de ne pas utiliser ce mode sur de longues périodes.
FRONT	**Bouton du mode dégivrage avant** Appuyez sur le bouton Front Defrost (Dégivrage avant) pour modifier le réglage de débit d'air actuel au mode de dégivrage. Le témoin s'allume lorsque cette fonction est activée. L'air provient des bouches d'aération du pare-brise et des bouches de désembuage des glaces latérales. Lorsque le mode de dégivrage est sélectionné, le niveau du ventilateur augmente. Pour dégivrer et désembuer plus rapidement le pare-brise et les glaces latérales, utilisez le mode de dégivrage et réglez le chauffage à la position maximale.
REAR	**Bouton du dégivreur de lunette** Appuyez brièvement sur le bouton de commande du dégivreur de lunette arrière pour activer le dégivreur de lunette arrière et les rétroviseurs extérieurs chauffants (selon l'équipement). Un témoin s'allume lorsque le dégivreur de lunette est activé. Le dégivreur de lunette arrière s'éteint automatiquement dix minutes après avoir été activé.

Icône	Description
	Commande de température avant gauche Cette commande permet à l'occupant du siège avant gauche de régler indépendamment la température. Tournez la commande vers la gauche pour obtenir de l'air plus froid ou vers la droite pour obtenir de l'air plus chaud.
	Commande du ventilateur avant Le ventilateur dispose de 7 vitesses. Cette commande sert à régler la quantité d'air dans le système, quel que soit le mode sélectionné. Tournez la commande dans le sens des aiguilles d'une montre, à partir de la position d'arrêt pour augmenter la vitesse du ventilateur.
	Commande de température avant droite Cette commande permet à l'occupant du siège avant droit de régler indépendamment la température. Tournez la commande vers la gauche pour obtenir de l'air plus froid ou vers la droite pour obtenir de l'air plus chaud.
Mode tableau de bord 	**Bouton du mode tableau de bord** Appuyez sur ce bouton pour sélectionner le mode tableau de bord. Le témoin s'allume lorsque ce mode est activé. L'air provient des bouches d'aération intégrées au tableau de bord. Chacune de ces bouches d'aération est réglable pour permettre d'orienter l'air. Vous pouvez déplacer les ailettes des bouches d'air centrales et latérales vers le haut et vers le bas ou d'un côté à l'autre pour contrôler le débit d'air.

Icône	Description
Mode deux niveaux	**Bouton du mode deux niveaux** Appuyez sur ce bouton pour sélectionner le mode deux niveaux. Le témoin s'allume lorsque ce mode est activé. L'air provient des bouches d'aération du tableau de bord et des sorties d'air. Une légère quantité d'air est également orientée vers les bouches de dégivrage et les désembueurs des glaces latérales. **NOTA :** Le mode deux niveaux est conçu en vue du confort pour produire de l'air plus frais par les bouches d'aération du tableau de bord et de l'air plus chaud par les bouches d'aération du plancher.
Mode plancher	**Bouton du mode plancher** Appuyez sur ce bouton pour sélectionner le mode plancher. Le témoin s'allume lorsque ce mode est activé. L'air provient des bouches d'aération du plancher. Une légère quantité d'air est également orientée vers les bouches de dégivrage et les désembueurs des glaces latérales.
Mode mixte	**Bouton du mode mixte** Appuyez sur ce bouton pour sélectionner le mode mixte. Le témoin s'allume lorsque ce mode est activé. L'air est dirigé par les bouches d'aération, les bouches de dégivrage et les désembueurs des glaces latérales. Ce mode est plus efficace lorsqu'il fait froid ou qu'il neige et que le pare-brise nécessite un apport de chaleur accru. Ce mode permet d'assurer le confort tout en réduisant la buée sur le pare-brise.

Contrôle du système de chauffage-climatisation arrière à partir du bloc de commandes avant

Le système de commande manuelle de la température arrière comprend des bouches d'aération du plancher du côté arrière droit des sièges de troisième rangée et des bouches d'aération au pavillon à chaque place d'extrémité arrière. Il distribue l'air chauffé par les bouches d'aération du plancher ou l'air refroidi et déshumidifié par les bouches d'aération au pavillon.

Les boutons de commande de température du système arrière sur la plaque frontale se trouvent sous le système radio situé sur le tableau de bord.

Commandes manuelles du système de chauffage-climatisation arrière

Icône	Description
	Commande du ventilateur arrière – selon l'équipement Cette commande sert à régler la quantité d'air dans le système arrière, quel que soit le mode sélectionné. La vitesse du ventilateur arrière augmente lorsque vous déplacez la commande vers la droite, à partir de la position « O » (Arrêt). Le ventilateur dispose de 7 vitesses. Pour autoriser la commande au pavillon arrière, tournez complètement le bouton de commande vers la gauche, passez de la position « O » (Arrêt) à la position de commande « REAR » (ARRIÈRE).

Icône	Description
	Commande de température arrière – selon l'équipement Cette commande permet de régler la température à l'arrière de l'habitacle. Tournez la commande vers la gauche pour obtenir de l'air plus froid ou vers la droite pour obtenir de l'air plus chaud à l'arrière de l'habitacle.

Commande manuelle de température arrière

Le système de chauffage-climatisation à trois zones permet de régler les commandes du système de chauffage-climatisation arrière à partir du bloc de commandes du système de chauffage-climatisation à commande automatique avant.

0313123062US

Boutons de la commande manuelle de température arrière

Icône	Description
Mode tableau de bord	**Mode panneau de garnissage arrière** Pour passer du mode arrière au mode tableau de bord, tournez le bouton de commande du mode arrière à la position du mode panneau de garnissage arrière. L'air provient des bouches d'air du pavillon. Chacune de ces bouches d'aération est réglable pour permettre d'orienter l'air. Si vous déplacez les ailettes des bouches d'air d'un côté, le débit de l'air est coupé.
Mode deux niveaux	**Mode deux niveaux arrière** L'air provient des bouches d'aération du pavillon et du plancher. **NOTA :** Pour passer du mode arrière au mode deux niveaux, tournez le bouton de commande du mode arrière à la position du mode deux niveaux arrière. Dans plusieurs positions de la commande de température, le mode deux niveaux produit de l'air plus frais par les bouches d'aération du pavillon et de l'air plus chaud par les bouches d'aération du plancher.
Mode plancher	**Mode plancher arrière** Pour passer du mode arrière au mode plancher, tournez le bouton de commande du mode arrière à position du mode plancher arrière. L'air provient des bouches d'aération du plancher.
	Bouton de commande de température arrière Pour modifier la température à l'arrière du véhicule, tournez le bouton de commande de température. Tournez le bouton vers la droite pour augmenter la température ou tournez-le vers la gauche pour abaisser la température. Les réglages de température arrière s'affichent dans le panneau de commande. Lorsque les commandes arrière sont verrouillées par le système avant, le pictogramme de verrouillage de température arrière sur le panneau de commande s'allume et tous les réglages au pavillon arrière sont ignorés.

Icône	Description
	Bouton de commande du ventilateur arrière Vous pouvez régler manuellement la vitesse ou l'arrêt du ventilateur arrière en tournant le bouton de commande du ventilateur, situé à l'arrière du véhicule. Les passagers des sièges arrière peuvent ainsi régler le volume d'air qui circule à l'arrière du véhicule.

Aperçu de la commande automatique du système de chauffage-climatisation

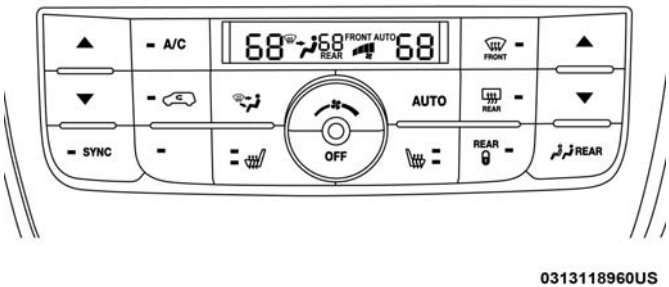

Commandes de réglage automatique de la température

Descriptions de la commande automatique du système de chauffage-climatisation

Icône	Description
A/C	**Bouton A/C (Climatisation)** Appuyez sur le bouton A/C (Climatisation) pour activer la climatisation. Un voyant DEL s'allume pour indiquer l'activation du système de climatisation.
AUTO	**Fonctionnement automatique** Ce bouton permet de contrôler automatiquement la température de l'habitacle en réglant la répartition du débit d'air et la quantité. Déplacer cette fonction forcera le système à passer entre les modes manuel et automatique. Consultez le paragraphe « Fonctionnement automatique » dans cette section pour obtenir de plus amples renseignements.
	Bouton de recirculation Appuyez brièvement sur ce bouton pour alterner entre le mode de recirculation et le mode d'air extérieur. Le mode de recirculation est utile en présence de fumée, de mauvaises odeurs ou d'un taux d'humidité élevé à l'extérieur. La recirculation peut être utilisée dans tous les modes sauf le mode dégivrage. La recirculation peut ne pas être disponible (bouton à l'écran tactile grisé) si les conditions qui pourraient provoquer une buée à l'intérieur du pare-brise sont présentes. L'A/C (Climatisation) peut être désélectionnée manuellement sans modifier la sélection de la commande de mode. L'utilisation continue du mode de recirculation d'air peut rendre l'air de l'habitacle vicié et embuer les glaces. Nous vous recommandons de ne pas utiliser ce mode sur de longues périodes.

Icône	Description
REAR	**Bouton de commande du système de chauffage-climatisation arrière** Appuyez sur le bouton de commande du système de chauffage-climatisation arrière pour régler le système de chauffage-climatisation du compartiment arrière à partir du système à commande automatique avant. Les modes de chauffage-climatisation arrière apparaîtront à l'affichage de la commande arrière du système à commande automatique avant.
REAR	**Bouton du dégivreur de lunette** Appuyez brièvement sur le bouton de commande du dégivreur de lunette arrière pour activer le dégivreur de lunette arrière et les rétroviseurs extérieurs chauffants (selon l'équipement). Un témoin s'allume lorsque le dégivreur de lunette est activé. Le dégivreur de lunette arrière s'éteint automatiquement dix minutes après avoir été activé.
	Boutons d'augmentation et de réduction de température du côté conducteur et du côté passager Ce bouton permet au conducteur et passager de régler indépendamment la température de l'air. Appuyez sur le bouton fléché vers le haut pour obtenir de l'air plus chaud. Appuyez sur le bouton fléché vers le bas pour obtenir de l'air plus froid.
OFF	**Commande du ventilateur** Le ventilateur dispose de 7 vitesses. Cette commande sert à régler la quantité d'air dans le système, quel que soit le mode sélectionné. Tournez la commande dans le sens des aiguilles d'une montre, à partir de la position d'arrêt pour augmenter la vitesse du ventilateur. **NOTA :** Selon la configuration, votre véhicule peut être équipé de ventilateurs à quatre vitesses.

Icône	Description
	Bouton de commande des modes Basculez le bouton de commande des modes pour régler la répartition du début d'air. Le mode de répartition du débit d'air peut être réglé de sorte que l'air provienne des bouches d'aération du tableau de bord, des bouches d'aération du plancher, des bouches de dégivrage et des bouches de désembuage. Voici les réglages de mode :
Mode tableau de bord	**Mode tableau de bord** Basculez le bouton de commande des modes jusqu'à ce que l'icône du mode tableau de bord s'affiche à l'écran. L'air provient des bouches d'aération intégrées au tableau de bord. Chacune de ces bouches d'aération est réglable pour permettre d'orienter l'air. Vous pouvez déplacer les ailettes des bouches d'air centrales et latérales vers le haut et vers le bas ou d'un côté à l'autre pour contrôler le débit d'air.
Mode deux niveaux	**Mode deux niveaux** Basculez le bouton de commande des modes jusqu'à ce que l'icône du mode deux niveaux s'affiche à l'écran. L'air provient des bouches d'aération du tableau de bord et des sorties d'air. Une légère quantité d'air est également orientée vers les bouches de dégivrage et les désembueurs des glaces latérales. **NOTA :** Le mode deux niveaux est conçu en vue du confort pour produire de l'air plus frais par les bouches d'aération du tableau de bord et de l'air plus chaud par les bouches d'aération du plancher.

Icône	Description
Mode plancher	**Mode plancher** Basculez le bouton de commande des modes jusqu'à ce que l'icône du mode plancher s'affiche à l'écran. L'air provient des bouches d'aération du plancher. Une légère quantité d'air est également orientée vers les bouches de dégivrage et les désembueurs des glaces latérales.
Mode mixte	**Mode mixte** Basculez le bouton de commande des modes jusqu'à ce que l'icône du mode mixte s'affiche à l'écran. L'air est dirigé par les bouches d'aération, les bouches de dégivrage et les désembueurs des glaces latérales. Ce mode est plus efficace lorsqu'il fait froid ou qu'il neige et que le pare-brise nécessite un apport de chaleur accru. Ce mode permet d'assurer le confort tout en réduisant la buée sur le pare-brise.
Mode dégivrage avant FRONT	**Bouton du mode dégivrage avant** Appuyez sur ce bouton pour sélectionner le mode dégivrage avant. Le témoin s'allume lorsque ce mode est activé. L'air provient des bouches d'aération du pare-brise et des bouches de désembuage des glaces latérales. Lorsque le mode de dégivrage est sélectionné, le niveau du ventilateur augmente. Pour dégivrer et désembuer plus rapidement le pare-brise et les glaces latérales, utilisez le mode de dégivrage et réglez le chauffage à la position maximale.

Contrôle du système de chauffage-climatisation arrière à partir du bloc de commandes du système de chauffage-climatisation à commande automatique avant

Le système de commande automatique de la température arrière comprend des bouches d'aération du plancher du côté arrière droit des sièges de troisième rangée et des bouches d'aération au pavillon de chaque place d'extrémité arrière. Il distribue l'air chauffé par les bouches d'aération du plancher ou l'air refroidi et déshumidifié par les bouches d'aération au pavillon. Les boutons de commande de température du système arrière sont situés dans le système Uconnect situé sur le tableau de bord.

0313118955US

Affichage des commandes arrière du bloc de commandes du système de chauffage-climatisation à commande automatique avant

Icône	Description
LOCK REAR	**Bouton Rear Lock (Verrouillage arrière)** Appuyez sur ce bouton pour verrouiller les commandes manuelles de température arrière contre tout ajustement des réglages de température et du ventilateur arrière.

Icône	Description
△ ▽	**Bouton fléché vers le haut ou vers le bas de réglage de la température des passagers arrière** Ce bouton permet aux passagers arrière de régler indépendamment la température. Appuyez sur le bouton fléché vers le haut pour augmenter la température. Appuyez sur le bouton fléché vers le bas pour diminuer la température. Lorsque la fonction SYNC (SYNCHRONISATION) est active, la température arrière, la température du côté passager s'élève ou baisse avec la température du côté conducteur.
SYNC	**Bouton SYNC (SYNCHRONISATION) – selon l'équipement** Appuyez sur le bouton SYNC (SYNCHRONISATION) pour alterner entre l'activation et la désactivation de la fonction de synchronisation. Le témoin de SYNCHRONISATION s'allume lorsque cette fonction est activée. Le mode SYNC (SYNCHRONISATION) est utilisé pour synchroniser le réglage de la température du côté passager avant et arrière avec les réglages de la température du côté conducteur. Si le réglage de la température du côté passager avant ou arrière est modifié lorsque le mode SYNC (SYNCHRONISATION) est activé, cette fonction est automatiquement désactivée.
▲ ▼	**Commande du ventilateur arrière** Tournez le bouton de commande du ventilateur dans le sens horaire ou antihoraire pour régler la vitesse du ventilateur. Le ventilateur dispose de 7 vitesses. Cette commande sert à régler la quantité d'air dans le système, quel que soit le mode sélectionné dans le compartiment arrière. Tournez la commande dans le sens des aiguilles d'une montre, à partir de la position d'arrêt pour augmenter la vitesse du ventilateur.

Icône	Description
Mode tableau de bord	**Mode panneau de garnissage arrière** Basculez le bouton de commande des modes jusqu'à ce que le mode panneau de garnissage arrière s'affiche à l'écran. L'air provient des bouches d'air du pavillon. Chacune de ces bouches d'aération est réglable pour permettre d'orienter l'air. Si vous déplacez les ailettes des bouches d'air d'un côté, le débit de l'air est coupé.
Mode deux niveaux	**Mode deux niveaux arrière** Basculez le bouton de commande des modes jusqu'à ce que l'icône du mode deux niveaux arrière s'affiche à l'écran. L'air provient des bouches d'aération du pavillon et du plancher. **NOTA :** Dans plusieurs positions de la commande de température, le mode deux niveaux produit de l'air plus frais par les bouches d'aération du pavillon et de l'air plus chaud par les bouches d'aération du plancher.
Mode plancher	**Mode plancher arrière** Basculez le bouton de commande des modes jusqu'à ce que le mode plancher arrière s'affiche à l'écran. L'air provient des diffuseurs d'air du plancher.

Commande automatique de la température arrière – selon l'équipement

Le système de chauffage-climatisation à commande automatique à trois zones permet de régler les commandes du système de chauffage-climatisation arrière à partir du bloc de commandes du système de chauffage-climatisation à commande automatique avant. Pour modifier les réglages du système arrière :

- Appuyez sur le bouton « REAR » (ARRIÈRE) pour modifier le mode de commande au mode de commande arrière; l'affichage arrière (ci-dessous) apparaît. Les fonctions de commande permettent alors d'actionner le système arrière.
- Pour revenir à l'écran avant, appuyez de nouveau sur le bouton REAR (ARRIÈRE), ou l'affichage revient à l'écran avant après six secondes.

0313115294US

Caractéristiques du bloc de commandes du système de chauffage-climatisation à commande automatique arrière

1. Tournez le ventilateur arrière, la température arrière et le mode arrière en fonction de vos préférences.
2. Sélectionnez le système de chauffage-climatisation à commande automatique en appuyant sur le bouton AUTO (AUTOMATIQUE).

Lorsque la température souhaitée s'affiche, le système de chauffage-climatisation à commande automatique atteindra ce niveau de confort et le maintiendra automatiquement. Il n'est pas nécessaire de modifier les réglages du système si ce niveau de confort vous convient. Vous profiterez d'un rendement optimal simplement en permettant au système de fonctionner automatiquement.

NOTA :

- Il n'est pas nécessaire de modifier les réglages de température. Le système règle automatiquement la température, le mode et la vitesse du ventilateur pour vous offrir un maximum de confort le plus rapidement possible.

Icône	Description
	Bouton de commande du mode arrière Tournez le bouton pour modifier le mode de répartition de l'air pour les passagers arrière parmi les suivants :
Mode tableau de bord	**Mode panneau de garnissage arrière** L'air provient des bouches d'air du pavillon. Chacune de ces bouches d'aération est réglable pour permettre d'orienter l'air. Si vous déplacez les ailettes des bouches d'air d'un côté, le débit de l'air est coupé.
Mode deux niveaux	**Mode deux niveaux arrière** L'air provient des bouches d'aération du pavillon et du plancher. **NOTA :** Dans plusieurs positions de la commande de température, le mode deux niveaux produit de l'air plus frais par les bouches d'aération du pavillon et de l'air plus chaud par les bouches d'aération du plancher.

Icône	Description
Mode plancher	**Mode plancher arrière** L'air provient des bouches d'aération du plancher.
	Bouton de commande de température arrière Pour modifier la température à l'arrière du véhicule, tournez le bouton de commande de température. Tournez le bouton vers la droite pour augmenter la température ou tournez-le vers la gauche pour abaisser la température. Les réglages de température arrière s'affichent dans le panneau de commande. Lorsque les commandes arrière sont verrouillées par le système avant, le pictogramme de verrouillage de température arrière sur le panneau de commande s'allume et tous les réglages au pavillon arrière sont ignorés. Appuyez sur le bouton de verrouillage de température arrière situé sur le bloc de commandes du système de chauffage-climatisation à commande automatique avant. Le pictogramme de verrouillage de température arrière intégré au bouton de température arrière s'éteint.
	Bouton de commande du ventilateur arrière Vous pouvez régler manuellement la vitesse ou l'arrêt du ventilateur arrière en tournant le bouton de commande du ventilateur, situé à l'arrière du véhicule. Les passagers des sièges arrière peuvent ainsi régler le volume d'air qui circule à l'arrière du véhicule.

Icône	Description
AUTO	**Mode AUTOMATIQUE arrière** Pour sélectionner le mode AUTOMATIQUE arrière, tournez le bouton du ventilateur arrière une montre à la position AUTOMATIQUE. Le système de chauffage-climatisation à commande automatique atteindra ce niveau de confort et le maintiendra automatiquement. Il n'est pas nécessaire de modifier les réglages du système si ce niveau de confort vous convient. Vous profiterez d'un rendement optimal simplement en permettant au système de fonctionner automatiquement.

Fonctions du système de chauffage-climatisation

A/C (climatisation)

Le bouton de climatisation (A/C) permet à l'utilisateur de mettre en marche et d'arrêter manuellement le système de climatisation. En mode de climatisation lorsque le climatiseur est réglé à la position de température basse, l'air qui s'échappe par les bouches d'air est déshumidifié. Si vous souhaitez utiliser le mode économie, appuyez sur le bouton A/C (climatisation) pour désactiver le mode de climatisation dans l'affichage du système de commande automatique de la température et mettre hors fonction le système de climatisation.

NOTA :

- Lorsque le système est en mode mixte ou dégivrage, le climatiseur peut être désactivé mais le système de climatisation demeure activé pour éviter la formation de buée sur les glaces.
- En mode différent du mode AUTOMATIQUE, le système ne détecte pas automatiquement la formation de glace, de givre ou de buée sur le pare-brise. Le mode de dégivrage doit être sélectionné manuellement pour dégager le pare-brise et les glaces latérales.
- Si de la buée ou du givre se forme sur le pare-brise ou les glaces latérales, sélectionnez le mode de dégivrage et réglez la vitesse du ventilateur au besoin.

MAX A/C (CLIMATISATION MAXIMALE)

Le mode MAX A/C (CLIMATISATION MAXIMALE)permet de régler la commande pour un refroidissement maximal. Appuyez brièvement sur le bouton MAX A/C (CLIMATISATION MAXIMALE) pour passer de la climatisation maximale aux réglages antérieurs. Le bouton s'illumine lorsque le mode MAX A/C (CLIMATISATION MAXIMALE) est activé. En mode MAX A/C (CLIMATISATION MAXIMALE), le niveau de ventilateur et la position de mode peuvent être réglés aux réglages définis par l'utilisateur. Si vous appuyez sur d'autres réglages, cela entraînera le passage de la CLIMATISATION MAXIMALE au réglage sélectionné.

Recirculation

Par temps froid, l'utilisation du mode de recirculation peut conduire à l'embuage excessif des glaces. La fonction de recirculation peut ne pas être disponible (bouton à l'écran tactile grisé) si les conditions qui pourraient provoquer une buée à l'intérieur du pare-brise sont présentent.

Sur les systèmes munis des commandes de chauffage-climatisation manuelles, le mode de recirculation n'est pas permis dans le mode de dégivrage pour améliorer le désembuage des glaces. La recirculation sera désactivée automatiquement lorsque vous sélectionnez ce mode. Si vous tentez d'activer la fonction de recirculation dans ce mode, le voyant DEL du bouton de commande se met à clignoter, puis s'éteint.

Commande de réglage automatique de la température – selon l'équipement

Fonctionnement automatique

1. Appuyez sur le bouton AUTO (AUTOMATIQUE) situé sur la plaque frontale ou sur le bouton AUTO (AUTOMATIQUE) situé sur l'écran tactile du panneau du système de chauffage-climatisation à commande automatique.
2. Réglez ensuite la température voulue au moyen des boutons de commande de température du côté conducteur et du côté passager. Lorsque la température souhaitée s'affiche, le système atteindra ce niveau de confort et le maintiendra automatiquement.
3. Il n'est pas nécessaire de modifier les réglages du système si ce niveau de confort vous convient. Vous profiterez d'un rendement optimal simplement en permettant au système de fonctionner automatiquement.

NOTA :

- Il n'est pas nécessaire de modifier les réglages de température pour les véhicules froids ou chauds. Le

système règle automatiquement la température, le mode et la vitesse du ventilateur pour vous offrir un maximum de confort le plus rapidement possible.

- La température peut être affichée en degrés Celsius ou Fahrenheit, en sélectionnant la fonction programmable par l'utilisateur « US/Metric » (Unités anglo-saxonnes et métriques). Afin d'offrir un confort maximal en mode automatique, le ventilateur fonctionnera à vitesse réduite lors d'un démarrage à froid jusqu'à ce que le moteur se réchauffe. La vitesse du ventilateur augmentera et le ventilateur passera en mode automatique.

Neutralisation manuelle du fonctionnement

Ce système offre un ensemble complet de fonctions manuelles. Le symbole AUTOMATIQUE sur l'affichage du système de chauffage-climatisation à commande automatique s'éteint lorsque le système fonctionne en mode manuel.

Conseils utiles

NOTA : Le tableau présenté à la fin de cette section suggère des réglages pour diverses conditions météorologiques.

Fonctionnement en été

Le circuit de refroidissement du moteur doit être protégé à l'aide d'un liquide de refroidissement (antigel) de qualité supérieure pour offrir une protection adéquate contre la corrosion et la surchauffe du moteur. Le liquide de refroidissement de formule OAT (TECHNOLOGIE DE L'ACIDE ORGANIQUE), conforme à la norme MS.90032, est recommandé. Consultez le paragraphe « Liquides et lubrifiants » dans la section « Spécifications techniques » pour la sélection d'un liquide de refroidissement adéquat.

Fonctionnement en hiver

Pour obtenir le meilleur rendement possible du dispositif de chauffage et du dégivreur, assurez-vous que le circuit de refroidissement du moteur fonctionne correctement et veillez à utiliser la quantité, le type et la concentration de liquide de refroidissement appropriés. Consultez le paragraphe « Liquides et lubrifiants » dans la section « Spécifications techniques » pour la sélection d'un liquide de refroidissement adéquat. Il n'est pas recommandé d'utiliser le mode de recirculation de l'air durant les mois d'hiver à cause de l'embuage des glaces.

Entreposage du véhicule

Avant d'entreposer ou de remiser votre véhicule (par exemple, pour la durée des vacances) pendant deux semaines ou plus, faites fonctionner le système de climatisation, moteur au ralenti, pendant environ cinq minutes en mode

d'air extérieur avec le ventilateur réglé à la vitesse maximale. Cette mesure assure une lubrification adéquate du système et minimise la possibilité d'endommager le compresseur lorsqu'il faudra le redémarrer.

Embuage des glaces

Les glaces d'un véhicule ont tendance à s'embuer de l'intérieur par temps doux, pluvieux ou humide. Pour dégivrer et désembuer les glaces, sélectionnez le mode dégivrage ou le mode mixte et augmentez la vitesse du ventilateur avant. N'utilisez pas le mode de recirculation pour de longues périodes sans utiliser le mode de climatisation, car les glaces pourraient s'embuer.

AVERTISSEMENT!

Le non-respect de ces avertissements pourrait causer des dommages aux éléments chauffants :

- **Nettoyez soigneusement l'intérieur de la lunette arrière. N'utilisez pas un nettoie-vitre abrasif pour nettoyer la surface intérieure de la lunette. Utilisez un chiffon doux et une solution de lavage douce, en essuyant en parallèle avec les éléments chauffants.**

(Suite)

AVERTISSEMENT! ***(Suite)***

Vous pouvez décoller les étiquettes à l'aide d'un peu d'eau tiède.

- **N'utilisez pas un grattoir, un instrument coupant ou un nettoie-vitre abrasif pour nettoyer la surface intérieure de la lunette.**
- **Maintenez tous les objets à une distance sûre de la lunette.**

Prise d'air extérieur

Assurez-vous que la prise d'air, située directement devant le pare-brise, est exempte d'obstructions telles que des feuilles. Les feuilles mortes qui obstruent la prise d'air peuvent réduire le débit d'air et entrer dans la chambre d'admission, puis bloquer les drains servant à évacuer l'eau. Durant les mois d'hiver, assurez-vous que la prise d'air n'est pas obstruée par de la glace, de la gadoue ou de la neige.

Filtre à air du climatiseur

Le système de chauffage-climatisation filtre la poussière et le pollen. Consultez un concessionnaire autorisé pour obtenir les instructions de remplacement du filtre.

Tableau de conseils utiles

TEMPÉRATURE	RÉGLAGES
Température chaude et habitacle très chaud	Réglez la commande de mode à , appuyez sur le bouton et réglez la commande du ventilateur en position élevée. Abaissez les glaces pendant une minute pour expulser l'air chaud. Lorsque la température est agréable, réglez les commandes selon vos préférences de confort.
Température tiède	Appuyez sur le bouton et réglez la commande de mode en position .
Frais et ensoleillé	Utilisez la position .
Conditions froides et humides	Réglez la commande de mode à et appuyez sur le bouton pour prévenir la formation de buée.
Conditions froides	Réglez la commande de mode en position . Si de la buée commence à se former sur le pare-brise, déplacez la commande vers la position .

8000cb71

GLACES

Glaces de custode pivotantes à commande électrique – selon l'équipement

Le commutateur de glaces de custode pivotantes à commande électrique situé sur le panneau de garnissage de la portière du conducteur permet au conducteur d'actionner les deux glaces de custode pivotantes à partir du siège du conducteur.

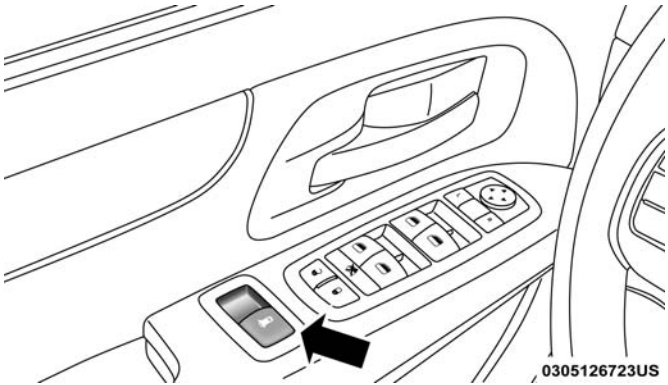

Commutateur de glaces de custode pivotantes à commande électrique – ouverture et fermeture

Glaces à commande électrique

Vous pouvez actionner les glaces avant ou arrière au moyen des commandes situées sur le panneau de garnissage de la portière du conducteur.

Le conducteur peut verrouiller les glaces à commande électrique arrière en appuyant sur la commande-barre situé sous les commandes de glace à commande électrique.

Les commandes ne sont fonctionnelles que lorsque le commutateur d'allumage est à la position ON (MARCHE) ou ACC (ACCESSOIRES), et lorsque la fonction de temporisation d'alimentation des accessoires est activée.

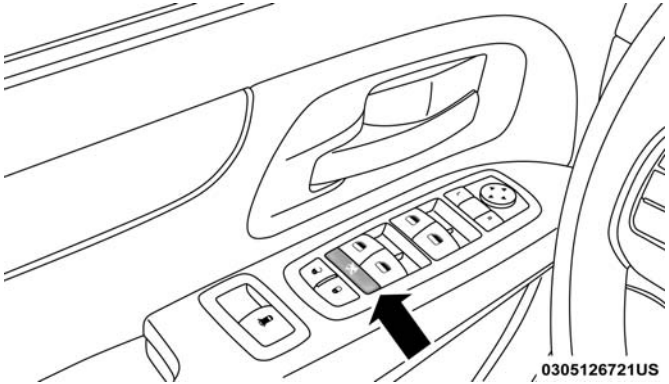

Commutateur de verrouillage de glace à commande électrique

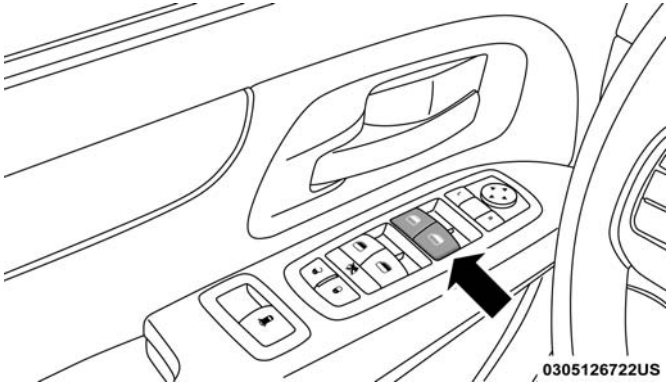

Commutateurs de glace à commande électrique du conducteur

NOTA : Les commandes des glaces à commande électrique demeurent également activées pendant 10 minutes au plus après la COUPURE du contact, selon le réglage de temporisation d'alimentation des accessoires. L'ouverture d'une des deux portières avant annule cette fonction.

Une unique commande sur le panneau de garnissage de la portière du passager avant permet d'actionner la glace de la portière du passager et un ensemble de commandes permet de verrouiller et de déverrouiller toutes les portières. Les commandes ne sont fonctionnelles que lorsque le commutateur d'allumage est à la position ON (MARCHE) ou ACC (ACCESSOIRES), et lorsque la fonction de temporisation d'alimentation des accessoires est activée.

Fonction de fermeture automatique des glaces avec protection contre le pincement – selon l'équipement

Les commandes du conducteur avant et du passager avant peuvent être équipées d'une fonction de fermeture automatique. Relevez complètement le commutateur de glace jusqu'au deuxième cran, puis relâchez-le; la glace remonte automatiquement.

Pour empêcher la fermeture complète de la glace pendant la fermeture automatique, appuyez brièvement sur la commande vers le bas.

Pour fermer partiellement la glace, tirez la commande de glace jusqu'au premier cran et relâchez-la lorsque vous voulez interrompre le relèvement de la glace.

NOTA :

- Si la glace rencontre un obstacle pendant la fermeture automatique, elle inverse son mouvement, puis s'abaisse de nouveau. Retirez l'obstacle et utilisez la commande de glace de nouveau pour fermer la glace.
- Tout choc imputable à une chaussée irrégulière peut déclencher inopinément la fonction d'inversion automatique pendant la fermeture automatique. En pareil cas,

tirez légèrement la commande jusqu'au premier cran et maintenez-la dans cette position pour fermer la glace manuellement.

MISE EN GARDE!

La protection antipincement n'est plus disponible lorsque la glace est presque complètement fermée. Pour éviter les blessures, assurez-vous de garder les bras, les mains, les doigts et tout obstacle à l'intérieur pour ne pas obstruer la fermeture de la glace.

Réinitialisation de la fonction de fermeture automatique des glaces – selon l'équipement

Pour réinitialiser la fonction de fermeture automatique des glaces, effectuez les étapes suivantes après avoir rétabli l'alimentation du véhicule :

1. Relevez la commande de glace pour fermer complètement la glace et maintenez-la dans cette position pendant deux secondes supplémentaires après la fermeture complète de la glace.
2. Enfoncez fermement la commande de glace jusqu'au deuxième cran pour ouvrir complètement la glace et maintenez-la à la position abaissée pendant deux secondes supplémentaires après l'ouverture complète de la glace.

Commande de glace à commande électrique de la portière latérale coulissante – selon l'équipement

Les passagers de la deuxième rangée peuvent ouvrir ou fermer la glace de portière coulissante au moyen d'une seule commande située sur chaque poignée de portière.

Les commandes ne sont fonctionnelles que lorsque le commutateur d'allumage est à la position ON (MARCHE) ou ACC (ACCESSOIRES), et lorsque la fonction de temporisation d'alimentation des accessoires est activée.

NOTA :

- Les commandes ne fonctionnent pas si le conducteur a activé le verrouillage de glace à commande électrique.

- Les glaces de portière coulissante ne s'ouvrent pas entièrement. Elles interrompent leur course à quelques centimètres au-dessus du seuil de la glace.

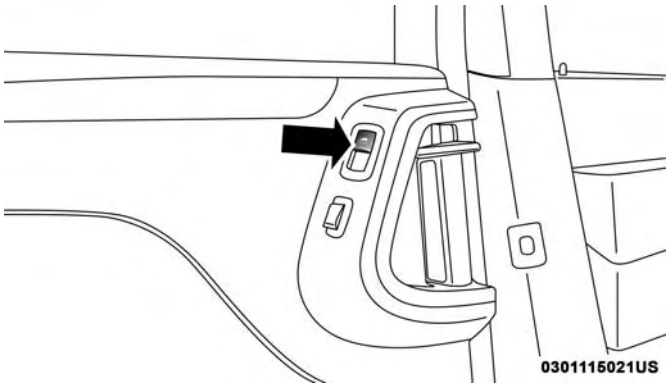

Commande de glace à commande électrique de portière coulissante

Tremblement dû au vent

L'assaut du vent est semblable à la pression que l'on ressent dans les oreilles ou à un bruit d'hélicoptère. Le tremblement peut être ressenti lorsque les glaces sont baissées ou que le toit ouvrant (selon l'équipement) est ouvert ou partiellement ouvert. Cela est normal et peut être atténué. Si le tremblement se produit lorsque les glaces arrière sont abaissées, abaissez les glaces avant et arrière ensemble pour atténuer le tremblement. Si le tremblement se produit lorsque le toit ouvrant est ouvert, réglez l'ouverture du toit ouvrant pour minimiser le tremblement.

CAPOT

Ouverture du capot

Pour ouvrir le capot, deux loquets doivent être actionnés.

1. Tirez sur le levier d'ouverture du capot situé sur le tableau de bord, sous la colonne de direction.

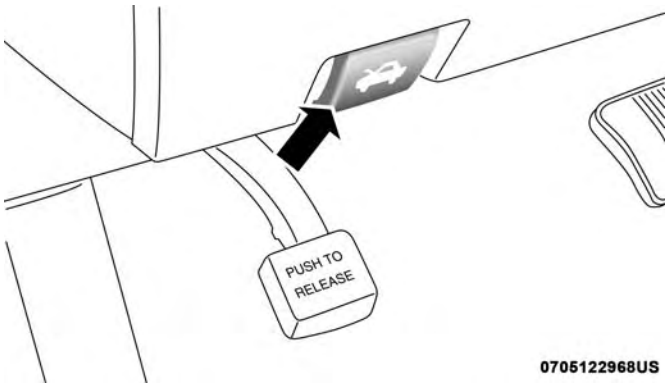

Levier d'ouverture du capot

2. Placez-vous devant le véhicule, puis regardez dans l'ouverture du capot, au centre de celle-ci. Repérez le crochet de sécurité et déplacez-le vers le bas tout en soulevant simultanément le capot.

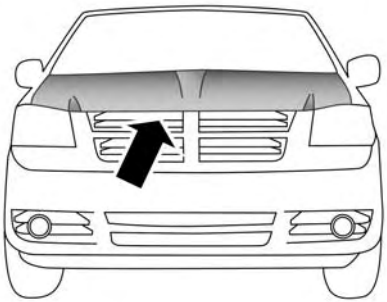

Emplacement du levier de sûreté

Utilisez la béquille du capot pour retenir le capot en position ouverte.

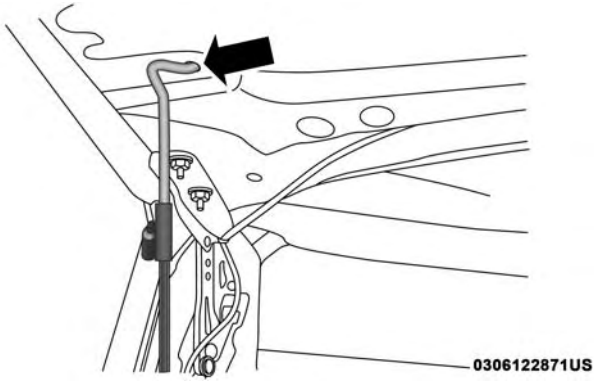

Béquille du capot

Fermeture du capot

MISE EN GARDE!

Assurez-vous que le capot est bien verrouillé avant de conduire votre véhicule. S'il n'est pas solidement verrouillé, le capot pourrait s'ouvrir brusquement pendant la conduite et obstruer complètement votre vision. Vous risquez des blessures graves ou la mort si vous ne tenez pas compte de cette mise en garde.

AVERTISSEMENT!

Évitez de claquer le capot pour ne pas l'endommager lorsque vous le fermez. Abaissez le capot jusqu'à environ 30 cm (12 po), puis laissez-le tomber pour le fermer. Assurez-vous que le capot est complètement fermé pour les deux loquets. Assurez-vous que ces derniers sont bien enclenchés et que le capot est bien fermé avant de prendre le volant.

HAYON

Ouverture

Déverrouillage et accès au hayon

Vous pouvez relâcher le hayon de plusieurs façons :

- Bouton de hayon de la console au pavillon
- Télécommande
- Poignée extérieure

Appuyez à deux reprises en moins de cinq secondes sur le bouton de hayon de la télécommande pour déverrouiller le hayon.

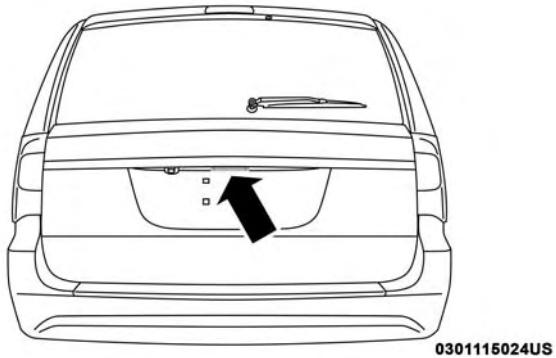

Poignée du hayon

Fermeture

Fermeture du hayon

Saisissez la poignée de fermeture du hayon et initiez l'abaissement du hayon. Relâchez la poignée lorsque le hayon prend en charge l'effort de fermeture.

Le hayon à commande électrique peut être fermé en appuyant sur le bouton situé sur le panneau de garnissage supérieur gauche de l'ouverture du hayon. Appuyez une fois sur le bouton pour fermer le hayon. Ce bouton ne peut pas être utilisé pour ouvrir le hayon.

Bouton d'ouverture du hayon arrière à commande électrique

MISE EN GARDE!

- **Les gaz d'échappement toxiques pénètrent beaucoup plus facilement à l'intérieur de l'habitacle si vous roulez avec le hayon ouvert. Les vapeurs générées par ces gaz peuvent s'avérer nocives pour vous et vos passagers. Veillez à fermer le hayon pendant la conduite.**

(Suite)

MISE EN GARDE! ***(Suite)***

- **Si vous devez rouler en gardant le hayon ouvert, assurez-vous que toutes les glaces sont fermées et que le ventilateur du système de chauffage-climatisation fonctionne à régime élevé. N'utilisez pas le mode de recirculation d'air.**

Hayon à commande électrique — selon l'équipement

Le hayon à commande électrique peut être ouvert ou fermé de plusieurs façons :

- Bouton de hayon de la console au pavillon
- Télécommande
- Poignée extérieure (ouvre seulement le hayon)
- Bouton juste à l'intérieur du hayon sur le panneau de garnissage supérieur gauche (lorsque le hayon est ouvert)

Utilisation des moyens ci-dessus :

- Lorsque le hayon est entièrement fermé, le hayon s'ouvre.
- Lorsque le hayon est complètement ouvert, le hayon se ferme.

- Lorsque le hayon est en mouvement, le hayon inverse sa course.

Appuyez sur le bouton du hayon à commande électrique de la console au pavillon pour ouvrir ou fermer le hayon.

Pour ouvrir ou fermer le hayon, appuyez à deux reprises en moins de cinq secondes sur le bouton de hayon de la télécommande.

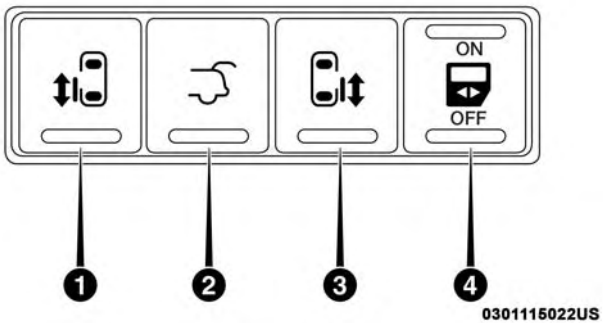

Commutateurs à commande électrique de la console au pavillon

1 – Portière coulissante de gauche
2 – Hayon
3 – Portière coulissante de droite
4 – Mise hors tension de la portière coulissante à commande électrique

Fermeture du hayon

Vous pouvez également fermer le hayon à l'aide du bouton intérieur de hayon à commande électrique arrière (selon l'équipement), situé dans le panneau de garnissage supérieur gauche de l'ouverture du hayon.

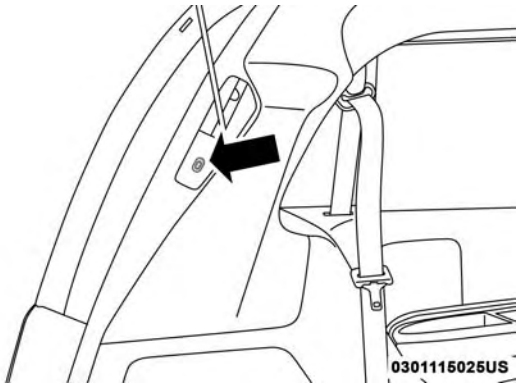

Bouton d'ouverture intérieur du hayon arrière à commande électrique

Caractéristiques de l'espace de chargement

Rangement dans l'espace de chargement

La plaque du seuil de hayon comporte un repère en relief portant la mention « Load To This Line » (Charger jusqu'à cette ligne). Ce repère indique jusqu'où le chargement peut s'étendre sans empêcher la fermeture du hayon.

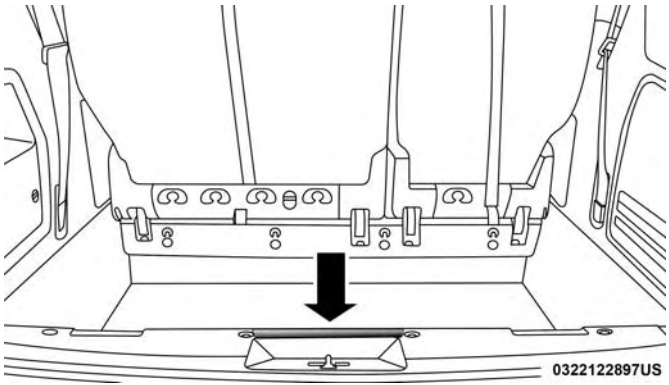

Limite de chargement de l'espace de chargement arrière

NOTA : Lorsque tous les sièges arrière sont rangés ou retirés, le plancher du véhicule peut accueillir des feuilles de contreplaqué de 4 sur 8 pi avec le hayon fermé. Dans ce cas, les sièges avant doivent être légèrement déplacés vers l'avant.

SYSTÈME DE MISE À NIVEAU DE LA CHARGE DU VÉHICULE – SELON L'ÉQUIPEMENT

Le correcteur d'assiette automatique aide à redresser le véhicule dans la plupart des conditions de transport de passagers et de chargement.

Une pompe hydraulique intégrée aux amortisseurs relève l'arrière du véhicule à la hauteur appropriée. La mise à niveau s'effectue sur une distance d'environ 1,6 km (1 mi), selon l'état de la chaussée.

Si, une fois au niveau, le véhicule ne se déplace pas pendant environ 15 heures, le correcteur d'assiette le rétablit à la position normale. Il faut alors rouler de nouveau pour réinitialiser le dispositif.

OUVRE-PORTE DE GARAGE – SELON L'ÉQUIPEMENT

La télécommande HomeLink remplace jusqu'à trois télécommandes portatives qui actionnent des appareils tels que des ouvre-portes de garage, des barrières motorisées et des systèmes d'éclairage ou de sécurité résidentiels. La télécommande HomeLink est alimentée par la batterie de votre véhicule.

Les boutons de la télécommande HomeLink, situés sur la console au pavillon, le revêtement du pavillon ou le pare-soleil, désignent trois différents canaux HomeLink. Le témoin de la télécommande HomeLink est situé au-dessus du bouton central.

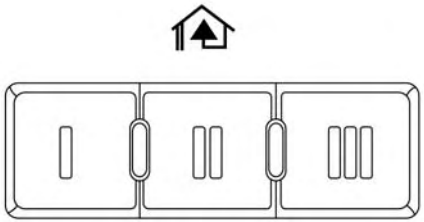

0313115280US

Boutons de la télécommande HomeLink sur la console au pavillon

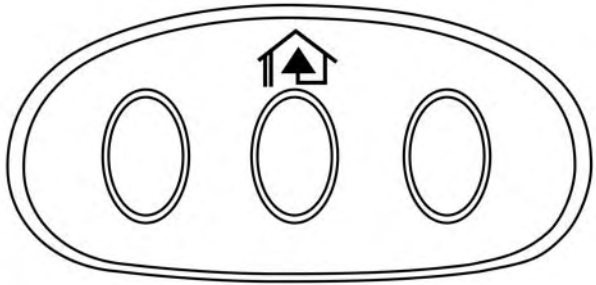

0313115279US

Boutons de la télécommande HomeLink, sur le pare-soleil et le revêtement du pavillon

NOTA : La télécommande HomeLink est désactivée lorsque le système d'alarme antivol est activé.

Avant de commencer la programmation de la télécommande HomeLink

Assurez-vous que votre véhicule est stationné à l'extérieur du garage avant de commencer la programmation.

Pour faciliter la programmation et transmettre plus précisément le signal de radiofréquence, il est recommandé

d'installer une pile neuve dans la télécommande portative de l'appareil qui doit être programmé au système HomeLink.

Pour effacer les canaux, placez le commutateur d'allumage à la position ON/RUN (MARCHE), puis maintenez les deux boutons extérieurs de la télécommande HomeLink enfoncés (I et III) pendant 20 secondes maximales ou jusqu'au clignotement du témoin rouge.

NOTA :

- L'effacement de tous les canaux doit être effectué uniquement lors de la programmation initiale de la télécommande HomeLink. N'effacez pas des canaux lors de la programmation de boutons supplémentaires.
- Si vous éprouvez des difficultés ou si vous avez besoin d'aide, composez le numéro sans frais 1-800-355-3515 ou visitez le site Web HomeLink.com.

Programmation d'un système à code roulant

Pour programmer des ouvre-portes de garage qui ont été fabriqués après 1995 :

Ces ouvre-portes de garage peuvent être identifiés par le bouton LEARN (APPRENTISSAGE) ou TRAIN (PROGRAMMATION) situé au point de fixation de l'antenne à l'ouvre-porte de garage. Il ne s'agit PAS du bouton normalement utilisé pour ouvrir et fermer la portière. Le nom du bouton et la couleur peuvent varier selon le constructeur de l'ouvre-porte.

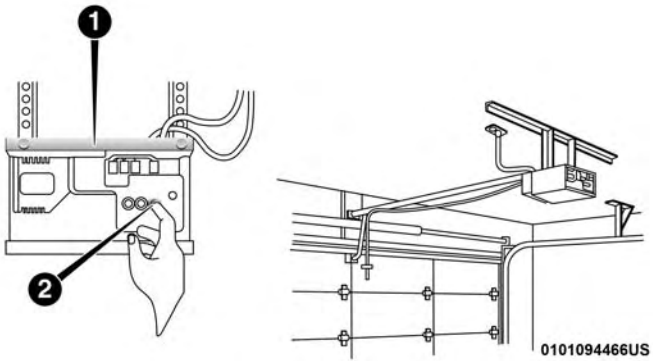

Programmation de l'ouvre-porte de garage

1 – Ouvre-porte
2 – Bouton de programmation

1. Placez le commutateur d'allumage à la position ON/RUN (MARCHE).
2. Placez la télécommande portative à une distance de 3 à 8 cm (1 à 3 pouces) du bouton de la télécommande

HomeLink que vous souhaitez programmer, tout en observant le témoin de la télécommande HomeLink.

3. Maintenez enfoncé le bouton HomeLink que vous souhaitez programmer pendant que vous maintenez enfoncé le bouton de la télécommande portative.

4. Continuez à maintenir enfoncés les deux boutons et observez le témoin. Le témoin de la télécommande HomeLink clignote lentement, puis rapidement lorsque la télécommande HomeLink reçoit le signal de fréquence provenant de la télécommande portative. Relâchez les deux boutons lorsque le témoin se met à clignoter plus rapidement.

5. Repérez le bouton LEARN (APPRENTISSAGE) ou TRAINING (PROGRAMMATION) situé sur le moteur de l'ouvre-porte de garage (dans le garage). Ce bouton se trouve généralement près du point de fixation du câble d'antenne sur le moteur de l'ouvre-porte de garage ou de l'appareil. Appuyez fermement et brièvement sur le bouton LEARN (APPRENTISSAGE) ou TRAINING (PROGRAMMATION). Certains ouvre-portes de garage ou appareils peuvent comporter un témoin qui clignote lorsque l'ouvre-porte de garage ou l'appareil se trouve en mode APPRENTISSAGE ou PROGRAMMATION.

NOTA : Vous disposez de 30 secondes pour amorcer l'étape suivante une fois que vous avez appuyé sur le bouton LEARN (APPRENTISSAGE).

6. Revenez au véhicule et appuyez deux fois sur le bouton programmé de la télécommande HomeLink (en le maintenant enfoncé pendant deux secondes chaque fois). Si l'ouvre-porte de garage ou l'appareil s'active, la programmation est terminée.

NOTA : Si l'ouvre-porte de garage ou l'appareil ne s'active pas, appuyez sur le bouton une troisième fois (pendant deux secondes) pour terminer la programmation.

Pour programmer les deux autres boutons de la télécommande HomeLink, répétez toutes les étapes pour chacun des boutons. N'effacez PAS les canaux.

Reprogrammation d'un seul bouton de la télécommande HomeLink (code roulant)

Pour reprogrammer un canal qui a été programmé auparavant, suivez les étapes suivantes :

1. Placez le commutateur d'allumage à la position ON/RUN (MARCHE).

2. Maintenez enfoncé le bouton de la télécommande HomeLink voulu jusqu'à ce que le témoin clignote (après 20 secondes). **Ne relâchez pas le bouton.**

3. **Sans relâcher le bouton**, passez à l'étape deux sous « Programmation d'un système à code roulant », puis effectuez toutes les autres étapes.

Programmation d'un système à code fixe

Pour la programmation des ouvre-portes de garage fabriqués avant 1995 :

1. Placez le commutateur d'allumage à la position ON/RUN (MARCHE).

NOTA : Dans le cas des véhicules équipés du système d'accès et de démarrage sans clé Keyless Enter-N-Go, placez le commutateur d'allumage à la position RUN (MARCHE) lorsque le moteur est EN MARCHE. Lorsque vous programmez la télécommande universelle HomeLink et que le moteur est EN MARCHE, assurez-vous que votre véhicule se trouve hors de votre garage ou que la porte de garage reste ouverte en permanence.

2. Placez la télécommande portative à une distance de 3 à 8 cm (1 à 3 pouces) du bouton de la télécommande HomeLink que vous souhaitez programmer, tout en observant le témoin de la télécommande HomeLink.

3. Maintenez enfoncé le bouton HomeLink que vous souhaitez programmer pendant que vous maintenez enfoncé le bouton de la télécommande portative.

4. Continuez à maintenir enfoncés les deux boutons et observez le témoin. Le témoin de la télécommande HomeLink clignote lentement, puis rapidement lorsque la télécommande HomeLink reçoit le signal de fréquence provenant de la télécommande portative. Relâchez les deux boutons lorsque le témoin se met à clignoter plus rapidement.

5. Maintenez enfoncé le bouton programmé de la télécommande HomeLink et observez le témoin.
   - Si le témoin reste allumé, la programmation est terminée et l'ouvre-porte de garage ou l'appareil devrait s'activer lorsque vous appuyez sur le bouton de la télécommande HomeLink.
   - Pour programmer les deux autres boutons de la télécommande HomeLink, répétez toutes les étapes pour chacun des boutons. N'effacez PAS les canaux.

Reprogrammation d'un seul bouton de la télécommande HomeLink (code fixe)

Pour reprogrammer un canal qui a été programmé auparavant, suivez les étapes suivantes :

1. Placez le commutateur d'allumage à la position ON/RUN (MARCHE).

2. Maintenez enfoncé le bouton de la télécommande HomeLink voulu jusqu'à ce que le témoin clignote (après 20 secondes). **Ne relâchez pas le bouton.**

3. **Sans relâcher le bouton**, passez à l'étape deux sous « Programmation d'un système à code fixe », puis effectuez toutes les autres étapes.

Programmation au Canada et programmation de grille d'entrée

Pour programmer des télécommandes au Canada et aux États-Unis qui exigent la désactivation de la transmission des signaux d'un émetteur après quelques secondes :

Les lois canadiennes sur les radiofréquences stipulent que les signaux d'un émetteur doivent s'interrompre automatiquement après quelques secondes de transmission, ce qui ne peut pas suffire pour que la télécommande HomeLink capte le signal pendant la programmation. Certaines grilles motorisées fabriquées aux États-Unis disposent d'une technologie similaire et conforme à cette loi canadienne.

Il est recommandé de débrancher l'appareil pendant le processus pour éviter une surchauffe du mécanisme de la porte de garage ou du moteur de la grille d'entrée.

1. Placez le commutateur d'allumage à la position ON/RUN (MARCHE).

2. Placez la télécommande portative à une distance de 3 à 8 cm (1 à 3 pouces) du bouton de la télécommande HomeLink que vous souhaitez programmer, tout en observant le témoin de la télécommande HomeLink.

3. Maintenez enfoncé le bouton de la télécommande HomeLink, tout en appuyant brièvement sur le bouton de votre télécommande portative toutes les deux secondes jusqu'à ce que la télécommande HomeLink ait bien acquis le signal de fréquence. Le témoin clignote lentement, puis rapidement lorsque la programmation est terminée.

4. Assurez-vous que le clignotement du témoin de la télécommande HomeLink est plus rapide. Si tel est le cas, la programmation est terminée. La procédure peut prendre jusqu'à 30 secondes, rarement plus. La porte de garage peut s'ouvrir et se fermer pendant la programmation.

5. Maintenez enfoncé le bouton programmé de la télécommande HomeLink et observez le témoin.

NOTA :

- Si le témoin reste allumé, la programmation est terminée et l'ouvre-porte de garage ou l'appareil devrait s'activer lorsque vous appuyez sur le bouton de la télécommande HomeLink.

- Pour programmer les deux autres boutons de la télécommande HomeLink, répétez toutes les étapes pour chacun des boutons. N'effacez PAS les canaux.

Si vous avez débranché l'ouvre-porte de garage ou l'appareil pour la programmation, rebranchez-le à ce moment.

Utilisation du système HomeLink

Pour utiliser la télécommande, appuyez brièvement sur le bouton programmé de la télécommande HomeLink. L'appareil programmé est alors activé (p. ex. ouvre-porte de garage, grille d'entrée, système de sécurité, serrure de porte d'entrée, éclairage de la maison ou du bureau, etc.) La télécommande portative du dispositif peut aussi être utilisée en tout temps.

Security (Sécurité)

Il est conseillé d'effacer tous les canaux avant de vendre ou de rendre votre véhicule.

Pour ce faire, maintenez les deux boutons extérieurs enfoncés pendant 20 secondes jusqu'au clignotement du témoin rouge.

NOTA : Tous les canaux seront effacés. Il n'est pas possible d'effacer les canaux individuellement.

La télécommande universelle HomeLink est désactivée lorsque le système d'alarme antivol est activé.

Conseils de dépannage

Voici quelques conseils si vous éprouvez des difficultés à programmer votre télécommande HomeLink :

- Remplacez la pile de la télécommande portative de l'ouvre-porte de garage.
- Appuyez sur le bouton LEARN (APPRENTISSAGE) de l'ouvre-porte de garage pour conclure la programmation du système à code roulant.
- Avez-vous débranché l'appareil pour la programmation et l'avez-vous rebranché?

Si vous éprouvez des difficultés ou si vous avez besoin d'aide, composez le numéro sans frais 1-800-355-3515 ou visitez le site Web HomeLink.com.

MISE EN GARDE!

- **Les gaz d'échappement du véhicule contiennent du monoxyde de carbone, un gaz dangereux. Ne laissez pas le moteur en marche dans un garage alors que**

(Suite)

MISE EN GARDE! ***(Suite)***

vous programmez la télécommande. Les gaz d'échappement peuvent causer des blessures graves ou la mort.

- **Votre porte de garage ou grille d'entrée motorisée s'ouvre et se ferme lorsque vous programmez votre télécommande universelle. Ne programmez pas la télécommande si des personnes, des animaux domestiques ou des objets se trouvent dans la trajectoire de la portière ou de la grille d'entrée. N'utilisez cette télécommande qu'avec un ouvre-porte de garage muni d'une fonction « arrêt et marche arrière » comme le stipulent les normes de sécurité fédérales. Cela concerne la plupart des modèles d'ouvre-porte de garage fabriqués après 1982. N'utilisez pas un ouvre-porte de garage qui n'est pas muni de ces fonctions de sécurité. Composez le numéro sans frais 1-800-355-3515 ou visitez le site Web à HomeLink.com pour obtenir de plus amples renseignements ou de l'aide.**

Généralités

La déclaration de réglementation suivante s'applique à tous dispositifs à radiofréquence dont ce véhicule est équipé :

Le présent appareil est conforme à la section 15 des règlements de la FCC et aux CNR d'Industrie Canada applicables aux appareils radio exempts de licence. Son utilisation est soumise aux deux conditions suivantes :

1. Ce dispositif ne doit pas causer d'interférences nuisibles.
2. Ce dispositif doit pouvoir accepter tous les types d'interférences, y compris celles qui pourraient l'activer de façon inopinée.

NOTA : Toute modification non expressément approuvée par la partie responsable de la conformité du système pourrait entraîner la révocation du droit de l'utilisateur d'en faire usage.

ÉQUIPEMENT INTERNE

Rangement

Boîtes à gants

La boîte à gants est située du côté passager du tableau de bord et dispose d'espaces de rangement supérieur et inférieur.

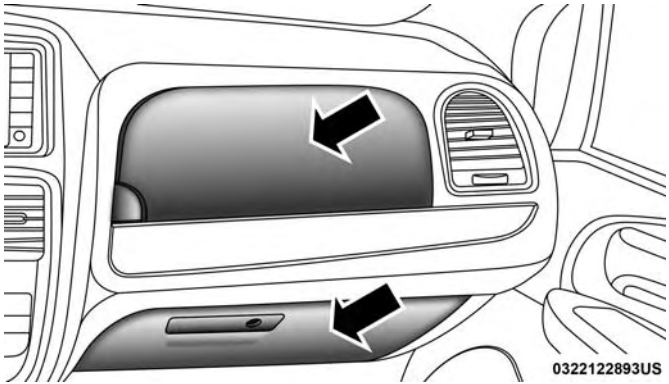

Boîtes à gants supérieure et inférieure

Pour ouvrir la boîte à gants supérieure, appuyez sur le bouton de déverrouillage situé sur le côté gauche du volet supérieur. Le volet s'ouvre automatiquement.

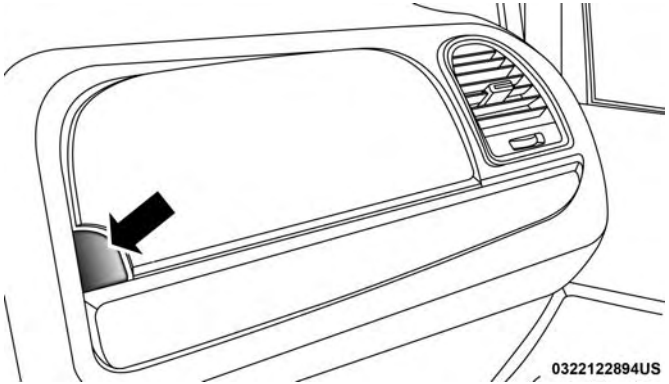

Bouton de déverrouillage de la boîte à gants supérieure

Pour fermer le volet de la boîte à gants, poussez vers le bas sur la surface du volet pour enclencher le volet en position de fermeture.

Pour ouvrir la boîte à gants inférieure, tirez sur la poignée de déverrouillage.

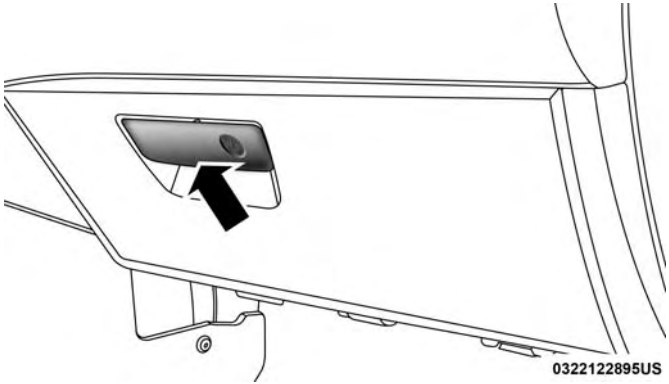

Poignée de déverrouillage de la boîte à gants inférieure

NOTA : La boîte à gants inférieure est munie d'un verrou qui est intégré à la poignée de la boîte à gants.

Caractéristiques de la console centrale

Ce véhicule propose deux types de consoles : de base et de luxe.

MISE EN GARDE!

Ne conduisez pas le véhicule lorsque le couvercle du compartiment de la console est ouvert. Cela risquerait d'entraîner des blessures en cas d'une collision.

Console de base

La console de base comporte les caractéristiques suivantes :

- Sa forme profilée permet aux occupants de circuler librement entre les première et deuxième rangées de sièges.
- Les quatre porte-gobelets peuvent recevoir des contenants à boisson de très grand format ou des bouteilles en plastique de 0,6 L (20 oz). Les porte-gobelets vont au lave-vaisselle.
- Les porte-tasses sont amovibles pour donner accès à un grand bac de rangement.
- La console de base peut également être retirée du véhicule pour augmenter l'espace au plancher en enlevant le capuchon et l'attache sur la base de la console; il suffit de faire glisser la base de la console vers l'avant tout en la soulevant légèrement pour la dégager du crochet au plancher de chargement arrière.

Pour réinstaller la console de base :

1. Placez la console en relevant légèrement la partie avant par rapport à la partie arrière.
2. Faites glisser la console vers l'arrière dans le support et le crochet du plancher.

3. Alignez la console jusqu'à ce que l'orifice du capuchon de l'ancrage avant soit centré sur l'orifice du treuil.
4. Réinstallez d'abord l'agrafe, puis tout en poussant légèrement vers le bas la console, réinstallez le capuchon.
5. Tirez sur la console pour vous assurer qu'elle est solidement fixée.

MISE EN GARDE!

En cas d'accident, les occupants s'exposent à des blessures graves si la console au plancher n'est pas correctement installée. Assurez-vous toujours que la console au plancher est solidement fixée.

Console de luxe – selon l'équipement

La console de luxe comprend des espaces de rangement multiples, un espace de rangement à double accès avant inférieur, un bac supérieur avant, un bac supérieur arrière et un tiroir amovible arrière.

La console de luxe comporte un espace de rangement à double accès pour le conducteur et le passager avant.

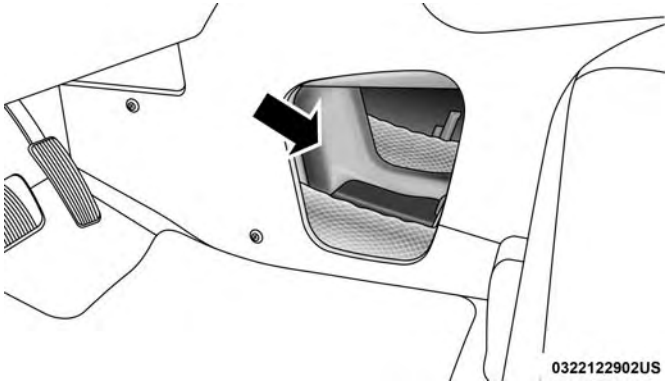

Volet de passage de la console de luxe

Les volets à tambour de la console de luxe s'ouvrent en appuyant sur les doigts de retenue et en faisant coulisser le volet. Le volet à tambour avant coulisse vers l'avant et le volet à tambour arrière coulisse vers l'arrière.

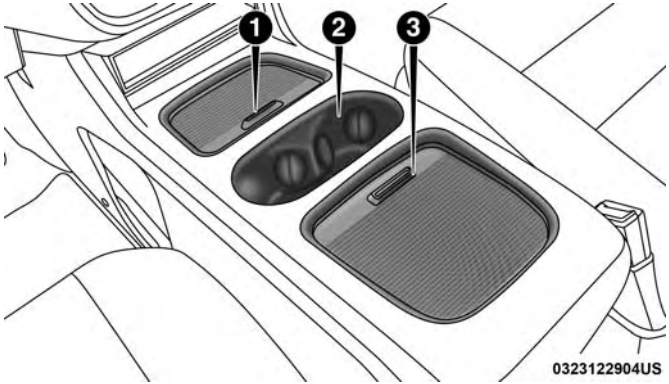

Console de luxe

1 – Volet à tambour coulissant avant
2 – Anneau d'éclairage du porte-gobelet
3 – Volet à tambour coulissant arrière

NOTA : L'anneau d'éclairage du porte-gobelet avant et l'éclairage de l'espace de rangement à double accès sont contrôlés par un rhéostat d'intensité lumineuse situé sur le tableau de bord. Pour obtenir de plus amples renseignements, consultez le paragraphe « Éclairage intérieur » dans la section « Présentation de votre véhicule ».

Un tiroir de rangement et des porte-gobelets pour les passagers arrière se trouvent à l'arrière de la console de luxe.

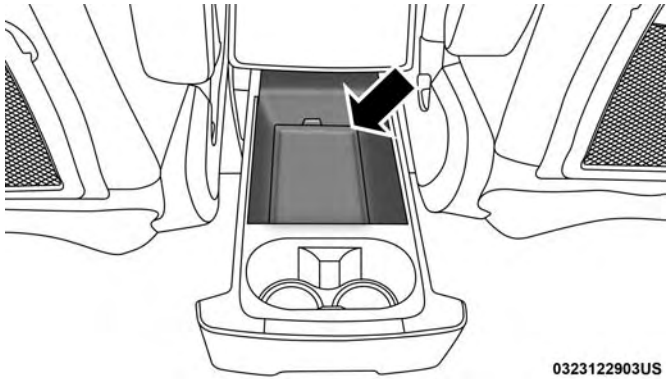

Tiroir de rangement arrière

Consoles au pavillon avant et arrière

Console au pavillon avant

Deux versions de la console au pavillon sont offertes. La console au pavillon avant de base comprend des lampes de lecture et d'accueil à incandescence non orientables, un rangement rabattable pour lunettes de soleil et un miroir panoramique. La console au pavillon avant de catégorie supérieure comprend une lampe à DEL qui illumine les

porte-gobelets du tableau de bord, deux lampes à DEL pivotantes, un rangement rabattable pour lunettes de soleil, un miroir panoramique, des commutateurs de portière coulissante à commande électrique en option et un commutateur de hayon à commande électrique en option.

Console au pavillon avant

Console au pavillon arrière – selon l'équipement

Le système d'accessoires au pavillon arrière est offert.

Pour plus de commodité, la partie avant de la console arrière est munie d'une lampe à DEL qui éclaire l'espace pour les jambes avant en mode d'éclairage d'accueil.

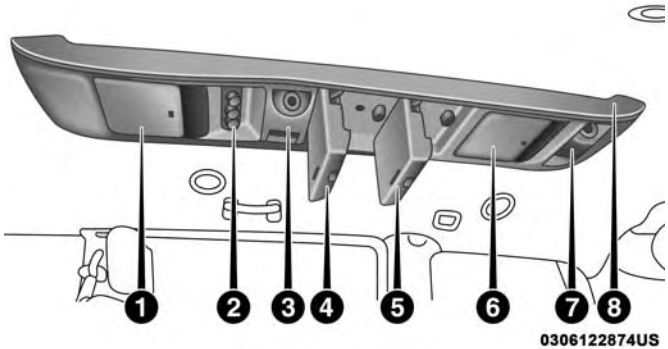

Caractéristiques de la console au pavillon arrière

1 – Écran à cristaux liquides	5 – Rangement
2 – Système de chauffage, ventilation et climatisation arrière	6 – Rangement
3 – Éclairage intérieur	7 – Éclairage intérieur
4 – Rangement	8 – Éclairage tamisé

Rangement des portières avant

Les deux panneaux intérieurs de portière avant sont pourvus de nombreux vide-poches pour le rangement.

MISE EN GARDE!

Si des récipients de liquide chaud se trouvent dans le porte-bouteille, ils peuvent se renverser en fermant la portière et brûler les occupants. Soyez vigilant lorsque vous fermez les portières pour prévenir les blessures.

Rangement au dossier du siège du conducteur – selon l'équipement

Le dossier du siège du conducteur est pourvu d'une pochette de rangement principale de base sur tous les modèles et un filet de rangement secondaire est offert en option.

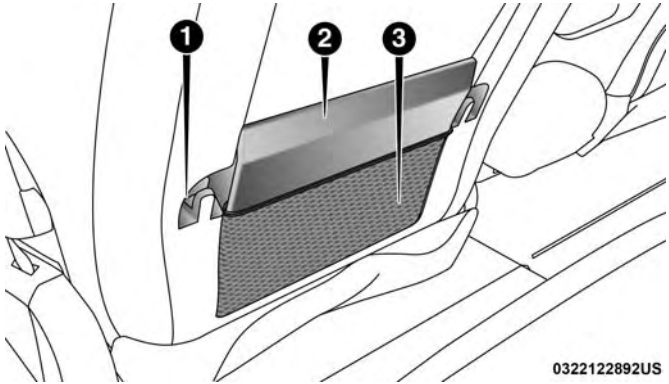

Rangement au dossier du siège du conducteur

1 – Support pour sac à provisions
2 – Pochette de série
3 – Filet vide-poches

Porte-parapluie

La moulure de seuil de la portière avant gauche comprend un porte-parapluie moulé.

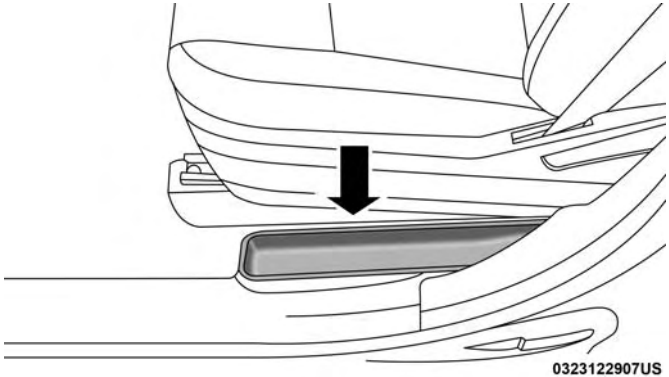

Porte-parapluie

Bacs de rangement de deuxième rangée – selon l'équipement

Les bacs de rangement des sièges se trouvent au plancher à l'avant des sièges de deuxième rangée. L'espace sous les couvercles peut servir au rangement lorsque le siège de deuxième rangée est relevé.

Tirez sur le loquet du bac de rangement pour ouvrir le couvercle. Glissez le mécanisme de verrouillage du bac de rangement en position de verrouillage pour permettre un meilleur accès au bac de rangement.

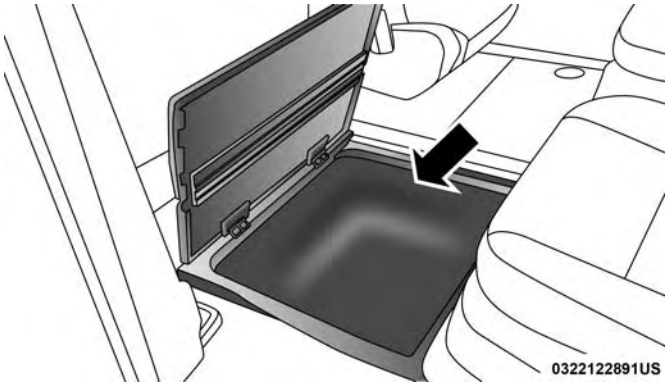

Bac de rangement

MISE EN GARDE!

En cas de collision, les occupants risquent des blessures graves si les couvercles des bacs de rangement ne sont pas correctement verrouillés.

(Suite)

MISE EN GARDE! *(Suite)*

- **Ne conduisez pas le véhicule en laissant les couvercles des bacs de rangement ouverts.**
- **Gardez les couvercles des bacs de rangement fermés et verrouillés tant que le véhicule roule.**
- **Ne manœuvrez pas les couvercles des bacs de rangement pendant que le véhicule roule.**
- **N'utilisez pas le loquet du bac de rangement comme point d'arrimage.**

AVERTISSEMENT!

Les couvercles des bacs de rangement doivent être bien à plat et verrouillés pour éviter de les endommager au contact des glissières du siège avant, le dégagement étant minimal. Si le couvercle du bac de rangement est laissé en position ouverte, le réglage du siège avant peut endommager le couvercle.

Mise en garde de sécurité au sujet des bacs de rangement

Respectez soigneusement les mises en garde ci-dessous afin d'éviter de vous blesser ou d'endommager le véhicule :

MISE EN GARDE!

- **Fermez toujours les couvercles des bacs de rangement lorsque vous laissez votre véhicule sans surveillance.**
- **Ne laissez jamais un enfant accéder aux bacs de rangement des sièges de deuxième rangée. Un enfant qui pénètre dans le bac de rangement risque de ne pas pouvoir en sortir. Un enfant emprisonné dans l'un des bacs de rangement peut succomber à l'asphyxie ou à un coup de chaleur.**
- **En cas de collision, les occupants risquent des blessures graves si les couvercles des bacs de rangement ne sont pas correctement verrouillés.**
- **Ne conduisez pas le véhicule en laissant les couvercles des bacs de rangement ouverts. Gardez les couvercles des bacs de rangement fermés et verrouillés tant que le véhicule roule.**

(Suite)

MISE EN GARDE! *(Suite)*

- **Ne manœuvrez pas les couvercles des bacs de rangement pendant que le véhicule roule.**
- **N'utilisez pas le loquet du bac de rangement comme point d'arrimage.**

AVERTISSEMENT!

Les couvercles des bacs de rangement doivent être bien à plat et verrouillés pour éviter de les endommager au contact des glissières du siège avant, le dégagement étant minimal. Si le couvercle du bac de rangement est laissé en position ouverte, le réglage du siège avant peut endommager le couvercle.

Levier d'ouverture d'urgence du couvercle de bac de rangement de siège

Par mesure de sécurité, le couvercle de bac de rangement de siège est doté d'un levier d'ouverture d'urgence intégré dans le mécanisme de verrouillage.

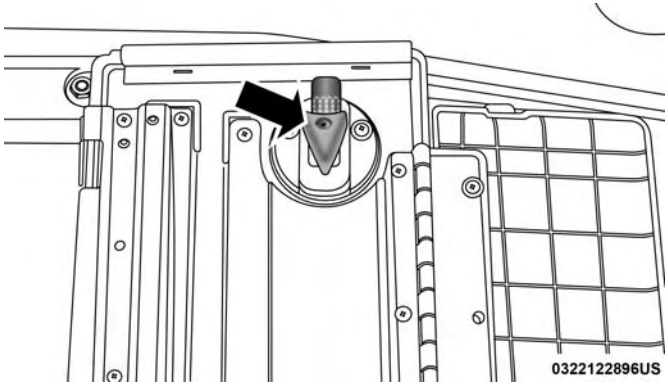

Levier d'ouverture d'urgence du couvercle de bac de rangement

NOTA : Si une personne devenait piégée dans le bac de rangement, elle pourrait ouvrir le couvercle du bac de l'intérieur en tirant sur le levier phosphorescent fixé au mécanisme de verrouillage du couvercle de bac de rangement.

Crochets à vêtements

Des crochets à vêtements sont montés sur les bords du pavillon, aux places de deuxième et troisième rangées. Ils peuvent porter jusqu'à 4,5 kg (10 lb). Si le poids limite est dépassé, les crochets risquent de se briser ou de s'arracher.

Porte-gobelets

Porte-gobelets du tableau de bord

Les porte-gobelets du tableau de bord se trouvent dans un tiroir escamotable, au-dessus du bac de rangement inférieur.

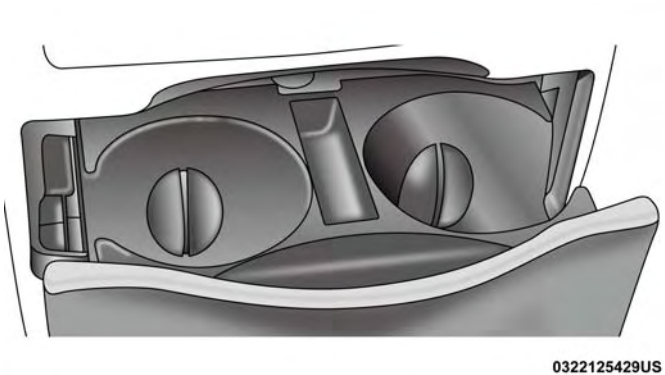

Porte-gobelets avant

Retirez fermement le tiroir jusqu'à ce qu'il s'arrête, puis placez le contenant dans un des logements du porte-gobelet. Les porte-gobelets sont conçus pour accueillir un vaste éventail de types et de tailles de contenants. Appuyez vers le bas sur le contenant pour l'engager dans le dispositif de retenue du porte-gobelet.

Console de luxe – selon l'équipement

Sur les modèles équipés de la console de luxe, deux porte-gobelets sont situés dans le centre de la console.

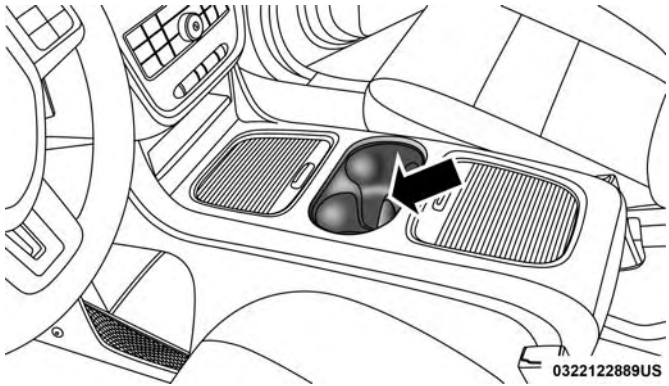

Porte-gobelets de la console de luxe

Pour les passagers arrière, deux porte-gobelets se trouvent dans le tiroir escamotable, situé à l'arrière de la console de luxe. Tirez le tiroir jusqu'à la première position pour utiliser les porte-gobelets.

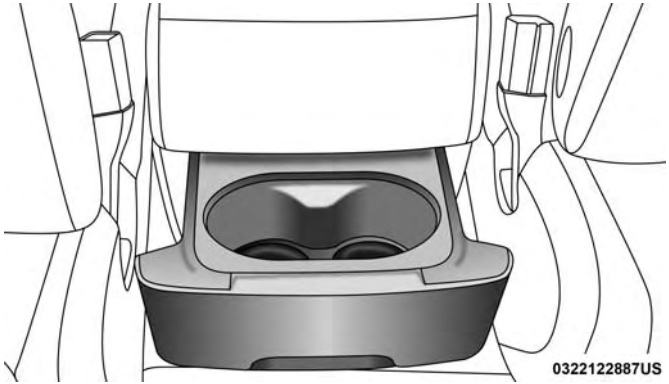

Porte-gobelets arrière

Porte-bouteilles de l'habitacle

L'habitacle comporte quatre porte-bouteilles. Un porte-bouteille est moulé dans chaque panneau de garnissage intérieur de portière avant, et un porte-bouteille est moulé dans chaque panneau de garnissage intérieur de portière latérale coulissante. Chaque porte-bouteille peut accueillir une bouteille en plastique de 0,6 L (20 oz) au plus.

MISE EN GARDE!

Si des récipients de liquide chaud se trouvent dans le porte-bouteille, ils peuvent se renverser en fermant la portière et brûler les occupants. Soyez vigilant lorsque vous fermez les portières pour prévenir les blessures.

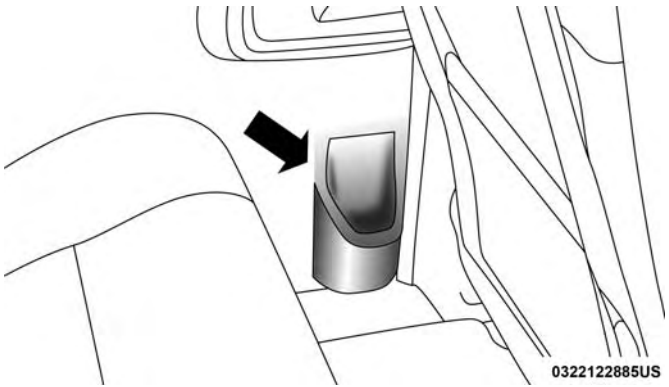

Porte-bouteille intérieur

Deux vide-poches en filet extérieurs se trouvent sur les sièges de deuxième rangée. Les vide-poches en filet sont suffisamment polyvalents pour contenir des boîtes de jus, des jouets, des jeux ou des lecteurs MP3, etc.

Pare-soleil – selon l'équipement

Des pare-soleil sont disponibles pour les glaces de deuxième rangée. Les pare-soleil se rangent dans les panneaux de garniture de seuil de glace et la partie supérieure des glaces est munie de crochets qui servent à fixer les pare-soleil afin de les déployer.

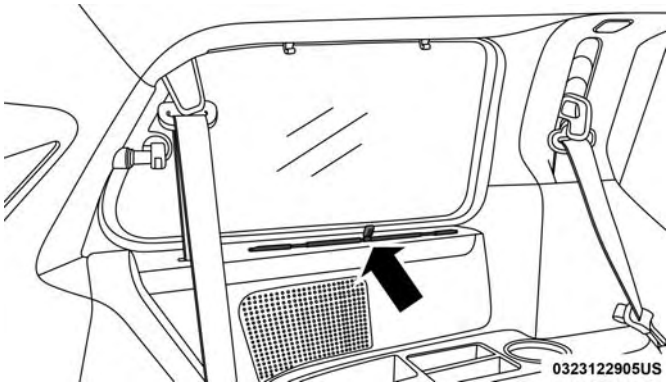

Pare-soleil rétracté

Tirez lentement sur la patte pour soulever le pare-soleil. Continuez de tirer le pare-soleil jusqu'à ce que la patte soit à proximité de la partie supérieure de la glace.

Une fois que le pare-soleil atteint le haut de la glace, étirez la barre supérieure du pare-soleil sur les deux crochets fixés au haut de la glace.

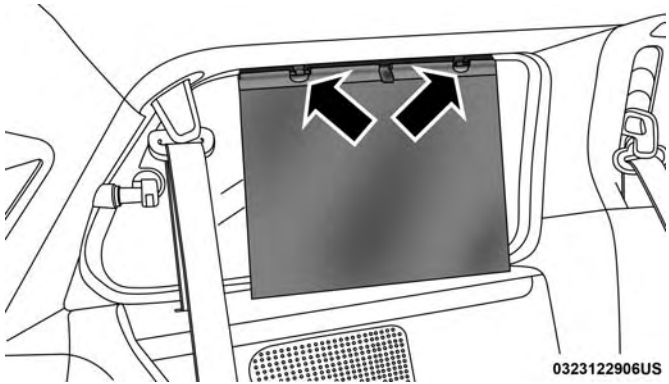

Pare-soleil ouvert

Pour abaisser le pare-soleil, soulevez doucement la patte pour dégager les crochets et guidez le pare-soleil jusque dans la base du seuil.

Prises de courant – selon l'équipement

Deux prises de courant de 12 V (13 A) se trouvent sur la partie inférieure du tableau de bord, sous le bac de rangement ouvert. La prise de courant du côté conducteur est commandée par le commutateur d'allumage et celle du

côté passager est branchée directement sur la batterie. La prise de courant du côté conducteur peut également alimenter un allume-cigare classique (si le véhicule est équipé de l'ensemble fumeur offert en option).

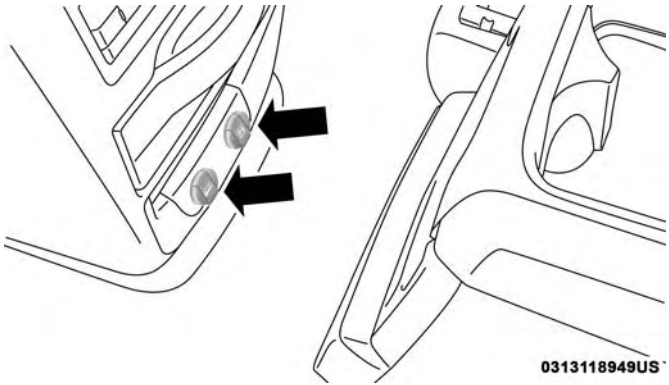

Prises de courant du tableau de bord

AVERTISSEMENT!

- **Ne dépassez pas la puissance maximale de 160 W (13 A) à 12 V. Si la valeur nominale de 160 W (13 A) de la puissance est dépassée, le fusible protégeant le système devra être remplacé.**

(Suite)

AVERTISSEMENT! ***(Suite)***

- **Les prises de courant sont prévues pour recevoir des fiches d'accessoires uniquement. N'insérez aucun autre objet dans la prise de courant, sans quoi vous endommagerez la prise et grillerez le fusible. Toute utilisation inadéquate de la prise de courant peut causer des dommages non couverts par la nouvelle garantie limitée de votre véhicule.**

Une prise de courant de la console au plancher amovible (selon l'équipement) partage un fusible avec la prise inférieure du tableau de bord et est aussi branchée sur la batterie. Ne dépassez pas une puissance maximale de 160 W (13 A) partagée entre la prise de la partie inférieure du tableau de bord et la prise de la console au plancher amovible.

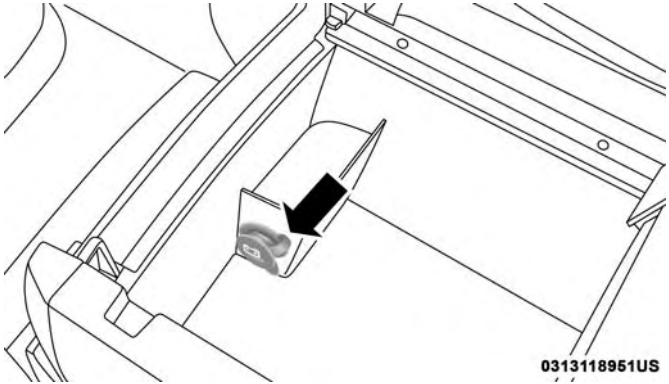

Prise de courant de la console amovible

Sur les véhicules équipés du bloc central, les prises de courant sont situées sous le couvercle rétractable. Pour accéder aux prises de courant, appuyez vers le bas sur le couvercle et faites-le glisser vers le tableau de bord.

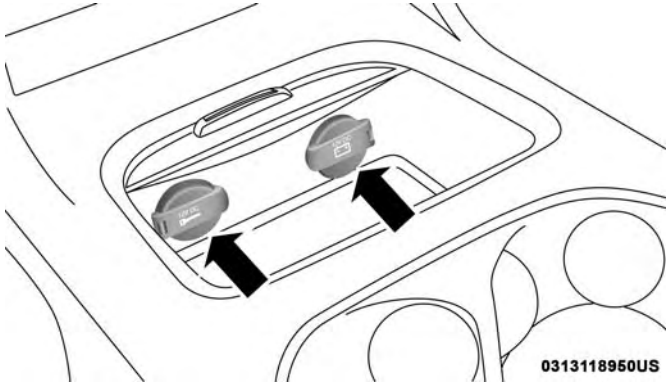

Prises de courant du bloc central

Une deuxième prise de courant de 12 V se trouve sur le panneau de garnissage arrière gauche immédiatement derrière le siège du passager de gauche de deuxième rangée.

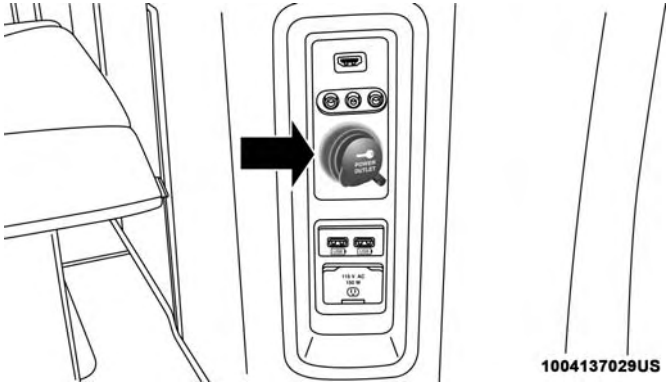

Prise de courant du panneau arrière

La prise de courant du panneau de custode arrière près du hayon et la prise de courant supérieure du tableau de bord sont commandées par le commutateur d'allumage. Chacune de ces prises offre une puissance de 160 W (13 A). Ne dépassez pas 160 watts (13 A) pour chacune de ces prises.

Les prises sont munies d'un bouchon avec attache, portant le symbole d'une clé ou d'une batterie, pour indiquer une source d'alimentation. La prise de courant située dans la partie inférieure du tableau de bord est alimentée directement par la batterie du véhicule. Les éléments branchés à cette prise de courant peuvent décharger la batterie ou empêcher le moteur de démarrer.

MISE EN GARDE!

Pour éviter des blessures graves ou la mort :

- **ne branchez dans la prise de 12 volts que des appareils conçus pour être utilisés avec ce type de prise de courant;**
- **n'y touchez pas avec les mains mouillées;**
- **fermez le capuchon quand la prise est inutilisée et quand le véhicule roule;**
- **une utilisation inappropriée de cette prise peut provoquer un choc électrique et une panne.**

AVERTISSEMENT!

- **Beaucoup d'accessoires consomment l'énergie de la batterie du véhicule, même s'ils ne sont que branchés (c'est le cas des téléphones cellulaires, entre autres). Lorsqu'ils sont branchés assez longtemps, la batterie peut se décharger suffisamment pour voir sa durée de vie écourtée ou même pour empêcher le moteur de démarrer.**
- **Les accessoires qui consomment une quantité importante d'énergie (par exemple, les glacières, les aspirateurs, les projecteurs, etc.) déchargeront la batterie**

(Suite)

AVERTISSEMENT! ***(Suite)***

encore plus rapidement. Ne les utilisez que de temps à autre et soyez vigilant.

- **Si vous avez utilisé des accessoires à consommation d'énergie élevée, ou si le moteur n'a pas démarré depuis un certain temps (alors que des accessoires sont branchés), vous devrez conduire le véhicule assez longtemps pour que l'alternateur puisse recharger la batterie.**
- **Les prises de courant sont prévues pour recevoir des fiches d'accessoires uniquement. N'y suspendez aucun accessoire ou support d'accessoire. Toute utilisation inadéquate de la prise de courant peut causer des dommages.**

Onduleur d'alimentation – selon l'équipement

Une prise d'onduleur de 115 V, 150 W, située sur le panneau de garnissage arrière gauche immédiatement derrière le siège du passager de gauche de deuxième rangée, convertit le courant continu en courant alternatif.

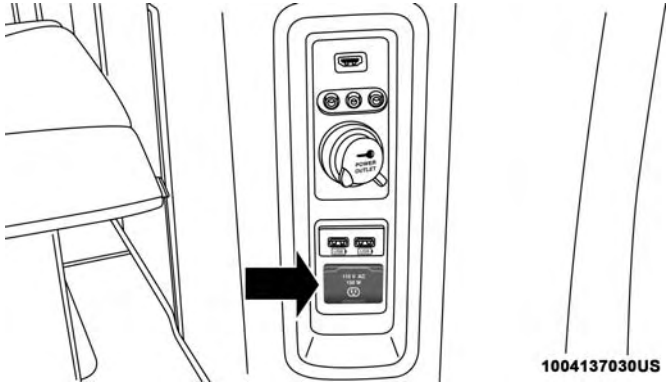

Prise de l'onduleur d'alimentation

Le commutateur de l'onduleur d'alimentation est situé sur le tableau de bord sous le système de chauffage-climatisation.

Pour alimenter la prise de courant, appuyez une fois sur le commutateur. Appuyez une deuxième fois sur le commutateur pour désactiver la prise de courant.

Cette prise peut alimenter des téléphones cellulaires, des appareils électroniques et d'autres appareils à basse puissance exigeant jusqu'à 150 W. Certaines consoles de jeux vidéo haut de gamme dépassent cette limite de puissance, tout comme la plupart des outils électriques.

L'onduleur d'alimentation est muni d'un dispositif de protection intégré contre les surcharges. Si la puissance nominale de 150 W est dépassée, l'onduleur d'alimentation se coupe automatiquement. Une fois que le dispositif électrique a été retiré de la prise, l'onduleur d'alimentation devrait se réinitialiser automatiquement. Si la puissance nominale dépasse environ 170 W, l'onduleur d'alimentation nécessite peut-être une réinitialisation manuelle. Pour réinitialiser l'onduleur manuellement, appuyez sur les boutons hors fonction et en fonction de l'onduleur d'alimentation. Pour éviter de surcharger le circuit, vérifiez la puissance nominale des dispositifs électriques avant d'utiliser l'onduleur.

MISE EN GARDE!

Pour éviter des blessures graves ou la mort :
- **n'insérez aucun objet dans les prises;**
- **n'y touchez pas avec les mains mouillées;**
- **fermez le capuchon lorsque la prise n'est pas utilisée;**
- **une utilisation inappropriée de cette prise peut provoquer un choc électrique et une panne.**

Ensemble fumeur – selon l'équipement

L'ensemble fumeur en option, installé par un concessionnaire autorisé, permet d'installer un cendrier amovible dans un des deux porte-gobelets de la partie centrale avant du tableau de bord. Pour installer le cendrier amovible, alignez le cendrier de façon que la prise pour le pouce sur le couvercle soit orientée vers l'arrière. Enfoncez le cendrier dans l'une des cavités du porte-gobelets pour le fixer en position. Pour le nettoyer ou le ranger, tirez le cendrier vers le haut.

Le porte-gobelet du panneau de garnissage arrière gauche est conçu pour accueillir un deuxième cendrier au besoin.

Bac de rangement à lunettes de soleil – selon l'équipement

Un rangement prévu à l'avant de la console au pavillon peut accueillir deux paires de lunettes de soleil.

À partir de la position fermée, appuyez sur le loquet du volet pour ouvrir le compartiment.

Au-dessus du loquet du volet

Le volet pivote lentement jusqu'à la position d'ouverture complète.

Position d'ouverture complète

À partir de cette position, vous pouvez fermer complètement le volet ou le placer de manière à utiliser le miroir panoramique; pour cela, faites pivoter le volet vers le haut sur environ 3/4 de sa course, puis relâchez-le.

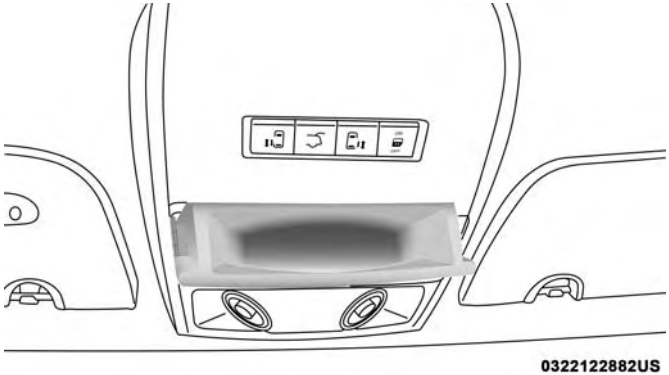

Position du miroir panoramique

NOTA : À partir de la position du « miroir panoramique », le volet peut seulement être fermé.

Pour revenir à la position d'ouverture complète, vous devez d'abord fermer le volet puis l'ouvrir en appuyant de nouveau sur le loquet pour le déverrouiller.

PORTE-BAGAGES DE TOIT – SELON L'ÉQUIPEMENT

Les traverses de votre véhicule sont livrées en position de rangement dans les longerons du porte-bagages de toit. Si vous ajoutez un chargement, déployez les traverses. Distribuez le poids du chargement de façon uniforme sur les traverses du porte-bagages de toit, sans dépasser la charge maximale de 68 kg (150 lb). Le porte-bagages de toit n'augmente pas la capacité de charge totale du véhicule. Assurez-vous que la somme de la charge totale transportée dans le véhicule et de celle placée sur le porte-bagages externe ne dépasse pas la capacité maximale du véhicule.

Traverse rangée dans le longeron

Les traverses et les longerons sont conçus pour transporter une charge sur les véhicules équipés d'un porte-bagages. La charge ne doit pas dépasser 68 kg (150 lb), et doit être uniformément répartie sur les traverses du porte-bagages.

NOTA :

- Les traverses sont conçues de façon à ne pouvoir être déployées ou rangées dans une position incorrecte.
- Pour réduire le bruit de vent, rangez les traverses dans les longerons lorsqu'elles ne sont pas utilisées.

Déploiement des traverses

Pour déployer les traverses, desserrez complètement les vis à oreilles aux deux extrémités de la traverse, puis soulevez la traverse de sa position de rangement dans le longeron. Répétez cette étape avec la traverse du côté opposé.

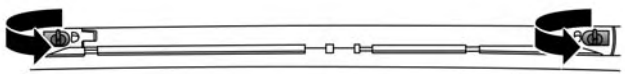

0323122911US

Desserrage des traverses

AVERTISSEMENT!

Soyez vigilant lorsque vous retirez et manipulez les traverses pour éviter d'endommager le véhicule.

Pliez les supports de traverse à chaque extrémité, en prenant soin de ne pas approcher la main du joint pivotant. Faites coulisser la vis à oreilles.

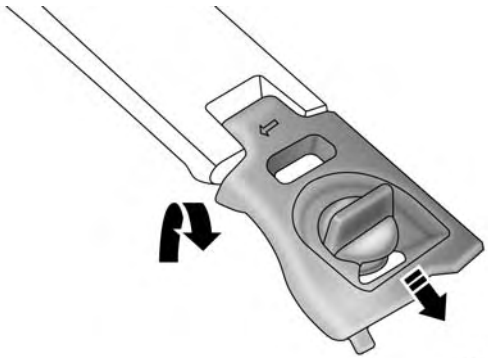

0323122912US

Position de rangement

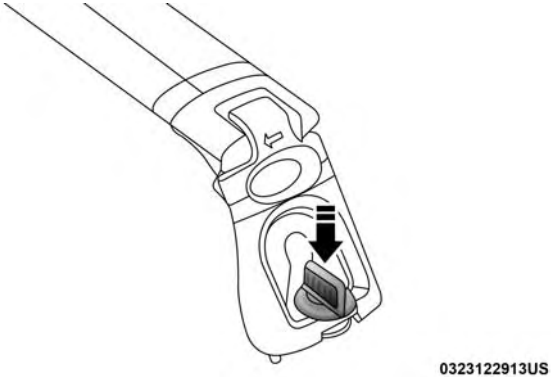

Position déployée

Placez ensuite les traverses le long du toit.

NOTA : Les traverses sont identiques et peuvent être placées dans deux des trois positions de déploiement.

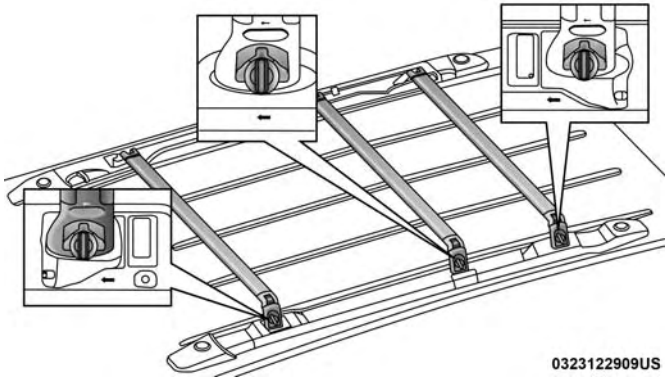

Positions de déploiement - Choix de deux parmi trois

Assurez-vous que les flèches directionnelles des traverses sont alignées sur les flèches directionnelles des longerons. Réglez les traverses en position de déploiement.

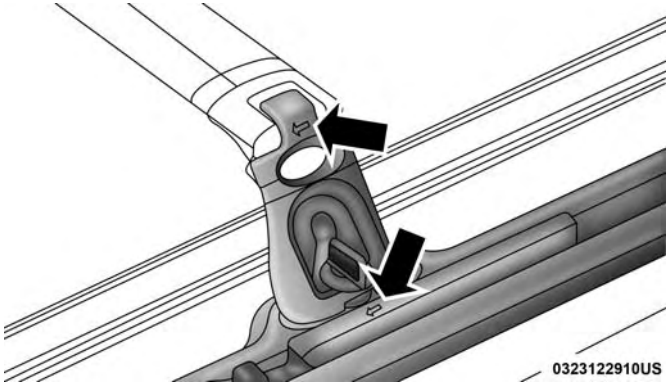

Installation de la traverse sur le longeron

Lorsque les traverses sont réglées en position, serrez complètement les vis à oreilles.

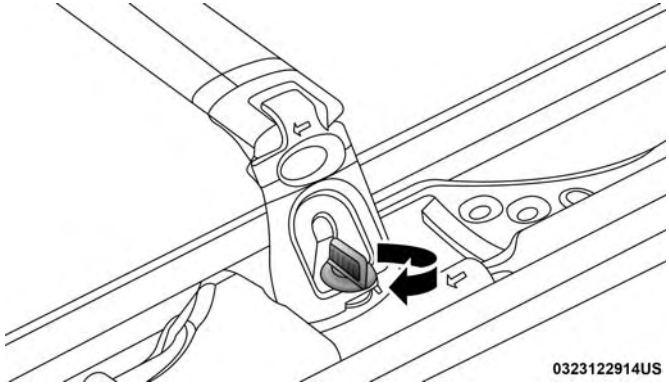

Serrage de la traverse

Rangement des traverses

Effectuez la procédure inverse pour ranger les traverses, ici encore en prenant soin de ne pas approcher la main du joint pivotant. Les traverses sont identiques et peuvent être rangées dans un ou l'autre des logements de longeron. Lorsque les traverses sont rangées, serrez complètement les vis à oreilles.

NOTA : La charge doit toujours être fixée aux traverses en premier, en utilisant les boucles d'arrimage de longeron comme points de fixation supplémentaires au besoin. Les boucles d'arrimage sont prévues comme points d'arrimage supplémentaires seulement. N'utilisez pas des mécanismes à cliquet avec les boucles d'arrimage.

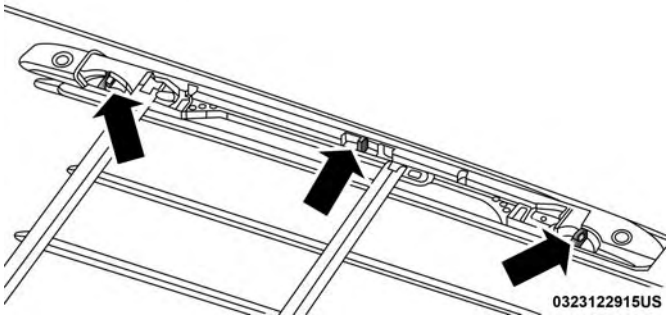

Boucles d'arrimage de longeron

MISE EN GARDE!

Avant de prendre la route, assurez-vous que le chargement est solidement arrimé. Les objets mal fixés risquent de s'envoler ou de tomber du véhicule, particulièrement à des vitesses élevées, causant ainsi des blessures ou des dommages matériels. Observez toutes les précautions énoncées précédemment lorsque vous transportez une charge sur le porte-bagages de toit.

AVERTISSEMENT!

- **Pour éviter d'endommager le toit de votre véhicule, ne transportez AUCUNE charge sur le porte-bagages de toit sans installer les traverses. La charge doit être fixée sur les traverses du support et non directement sur le toit. S'il est nécessaire de placer la charge sur le toit, placez d'abord une couverture ou une autre protection similaire entre la charge et la surface du toit.**

(Suite)

AVERTISSEMENT! ***(Suite)***

- **Pour éviter d'endommager le porte-bagages de toit et le véhicule, ne dépassez pas la charge maximale admissible de 150 lb (68 kg) sur le porte-bagages. Assurez-vous de bien répartir toute charge lourde et de l'immobiliser convenablement.**
- **La charge doit toujours être fixée aux traverses en premier, en utilisant les boucles d'arrimage comme points de fixation supplémentaires au besoin. Les boucles d'arrimage sont prévues comme points d'arrimage supplémentaires seulement. N'utilisez pas des mécanismes à cliquet avec les boucles d'arrimage. Vérifiez fréquemment les courroies et les molettes pour vous assurer que la charge est bien fixée.**

(Suite)

AVERTISSEMENT! ***(Suite)***

- **Les objets longs qui dépassent le pare-brise, tels que les panneaux en bois ou les planches à voile, ou les objets à surface frontale importante doivent être solidement fixés à l'avant et à l'arrière du véhicule.**
- **Circulez à vitesse réduite et négociez les virages prudemment lorsque vous transportez de grosses charges ou des charges d'une largeur excessive sur le porte-bagages de toit. Le vent ou les rafales causées par le passage de camions peuvent soudainement augmenter la force exercée sur une charge. Ceci s'applique surtout aux charges plates et de grandes dimensions qui, dans de telles conditions, risquent d'endommager le chargement ou votre véhicule.**

PRÉSENTATION DU TABLEAU DE BORD DE VOTRE VÉHICULE

DES MATIÈRES

■ GROUPE D'INSTRUMENTS 136

□ Description du groupe d'instruments 138

■ AFFICHAGE DU GROUPE D'INSTRUMENTS . . .140

□ Emplacement et commandes de l'écran d'affichage du groupe d'instruments 140

□ Réinitialisation de vie utile d'huile. 142

□ Options de menu pour l'affichage du groupe d'instruments 142

■ TRIP COMPUTER (ORDINATEUR DE BORD) . . .153

■ TÉMOINS D'AVERTISSEMENT ET MESSAGES . . .153

□ Témoins d'avertissement rouges 154

□ Témoins d'avertissement jaune 158

□ Témoins blancs 163

□ Témoins verts 163

□ Témoins bleus 163

■ SYSTÈME DE DIAGNOSTIC EMBARQUÉ – OBD II 164

□ Cybersécurité relative au système de diagnostic embarqué (OBD II). 164

■ INSPECTION DU SYSTÈME ANTIPOLLUTION ET PROGRAMMES D'ENTRETIEN 165

GROUPE D’INSTRUMENTS

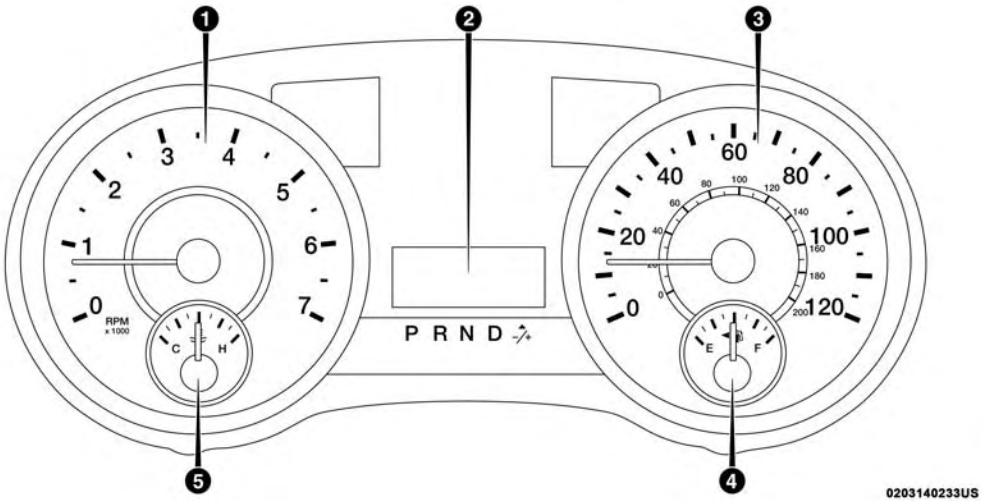

Groupe d’instruments de base

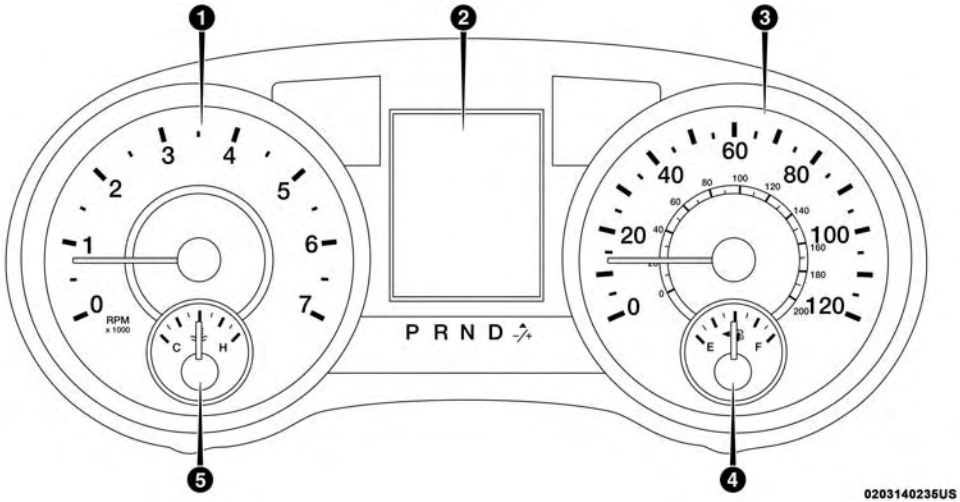

Groupe d'instruments de luxe

Description du groupe d'instruments

1. **Compte-tours**

Le compte-tours indique le régime du moteur en tours par minute (TR/MIN x 1 000).

2. **Affichage du groupe d'instruments – selon l'équipement/affichage du compteur kilométrique/ écran du totaliseur partiel**
   - *Affichage du groupe d'instruments – selon l'équipement*

     L'affichage du groupe d'instruments comprend un affichage interactif situé dans le groupe d'instruments. Consultez le paragraphe « Affichage du groupe d'instruments » dans cette section pour obtenir de plus amples renseignements.
   - *Affichage du compteur kilométrique/Affichage du totalisateur partiel*

     L'affichage du compteur kilométrique indique la distance totale parcourue par le véhicule.

     Les totalisateurs partiels A et B (Trip A et Trip B), l'autonomie de carburant (DTE [Distance To Empty]), la consommation d'essence [L/100 km] (MPG [Miles Per Gallon]), la température extérieure de l'air (OAT) s'affichent également sur le bloc d'instruments de base.

     Utilisez les boutons STEP (ÉTAPE) et RESET (RÉINITIALISER) (sur le volant) pour accéder à l'affichage ou le réinitialiser.
   - *Zone d'affichage des messages*

     Dans les conditions appropriées, les messages suivants s'affichent au compteur kilométrique :

     door – Portière ouverte

     gATE – Hayon ouvert

     LoW tirE – Basse pression des pneus

     gASCAP – Anomalie du bouchon du réservoir de carburant

     noFUSE – Fusible défectueux

     CHAngE OIL – Vidange d'huile requise

     LoCOOL – bas niveau du liquide de refroidissement

3. **Compteur de vitesse**

Cet instrument indique la vitesse du véhicule.

4. **Jauge de carburant**
   - La jauge indique le niveau de carburant dans le réservoir de carburant lorsque le commutateur d'allumage est à la position ON/RUN (MARCHE).

- La flèche accompagnant le symbole de pompe à essence pointe vers le côté du véhicule où se situe la trappe de carburant.

5. **Indicateur de température**
   - L'indicateur de température affiche la température du liquide de refroidissement du moteur. Une lecture qui se maintient dans la plage normale indique que le circuit de refroidissement du moteur fonctionne de façon satisfaisante.
   - La jauge peut indiquer une température plus élevée par temps chaud ou si vous conduisez en montée. Il ne faut pas laisser l'indicateur dépasser les limites supérieures de la température normale de fonctionnement.

MISE EN GARDE!

La conduite avec le circuit de refroidissement du moteur à haute température peut endommager votre véhicule. Si l'aiguille de l'indicateur de température atteint le repère « H » (Température élevée), rangez-vous en bordure de la route et immobilisez le véhicule. Laissez tourner le moteur au ralenti et coupez le climatiseur jusqu'à ce que l'indicateur de température

(Suite)

MISE EN GARDE! *(Suite)*

revienne dans la plage normale et n'est plus dans la zone rouge. Si l'indicateur de température demeure au repère « H » (Température élevée), coupez immédiatement le moteur et communiquez avec un concessionnaire autorisé.

MISE EN GARDE!

Un circuit de refroidissement du moteur chaud est dangereux. Vous et vos passagers pourriez être gravement brûlés par la vapeur ou le liquide de refroidissement bouillant qui s'en échappent. Si votre véhicule surchauffe, appelez un concessionnaire autorisé. Si vous décidez de regarder vous-même sous le capot, consultez la section « Entretien et maintenance ».

NOTA : Les témoins principaux s'allument à titre de vérification du fonctionnement de l'ampoule quand le contact est établi.

AFFICHAGE DU GROUPE D'INSTRUMENTS

Votre véhicule est équipé d'un écran d'affichage du groupe d'instruments offrant des renseignements utiles au conducteur. Avec le commutateur d'allumage à la position STOP/OFF (ARRÊT) (et la clé retirée pour les véhicules avec clé mécanique), l'ouverture ou la fermeture d'une portière active l'écran à des fins d'affichage et affiche le nombre total de milles ou de kilomètres au compteur kilométrique. Votre affichage du groupe d'instruments est conçu pour afficher des renseignements importants à propos des systèmes et fonctions du véhicule. À l'aide d'un affichage interactif situé sur le tableau de bord, votre affichage du groupe d'instruments peut vous montrer comment les systèmes fonctionnent et vous avertir quand ils ne fonctionnent pas. Les commandes au volant vous permettent de les faire défiler et d'entrer les menus principaux et les sous-menus. Vous pouvez accéder aux renseignements spécifiques que vous voulez et effectuez des sélections et des réglages.

Emplacement et commandes de l'écran d'affichage du groupe d'instruments

Le groupe d'instruments de votre véhicule est équipé d'un écran d'affichage du groupe d'instruments offrant des renseignements utiles au conducteur. Avec le commutateur d'allumage à la position STOP/OFF (ARRÊT), l'ouverture ou la fermeture d'une portière active l'affichage du groupe d'instruments à des fins d'affichage et affiche le nombre total de milles ou de kilomètres au compteur kilométrique.

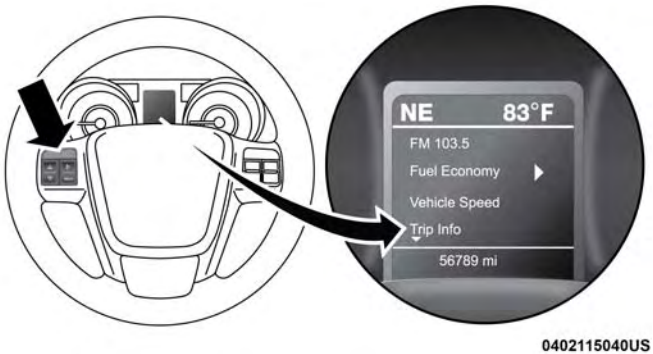

Affichage du groupe d'instruments

Les options de menu à l'écran d'affichage du groupe d'instruments comprennent les éléments suivants :

- Fuel Economy (Économie de carburant)
- Vehicle Speed (Vitesse du véhicule)
- Trip Info (Information relative au trajet à l'ordinateur de bord)

- Tire Pressure (Pression des pneus)
- Vehicle Info (Information sur le véhicule)
- Messages
- Units (Unités)
- System Setup (Personal Settings) (configuration du système [réglages personnalisés])
- Turn Menu Off (Désactivation de l'affichage de menu)

Le système permet au conducteur de sélectionner des données en appuyant sur les boutons suivants du volant :

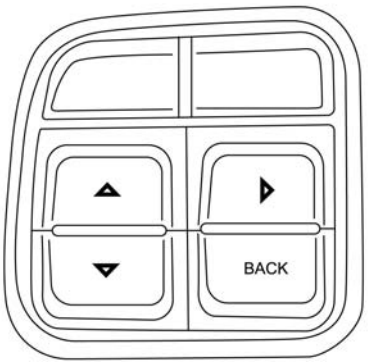

0402115039US

Boutons sur le volant de l'affichage du groupe d'instruments

- ***Bouton fléché vers le haut***

△ Appuyez brièvement sur le bouton fléché vers le haut pour faire défiler vers le haut les options du menu principal (« Fuel Economy » [Économie de carburant], « Vehicle Info » [Renseignements sur le véhicule], « Tire PSI » [Pression des pneus], « Cruise » [Régulation de vitesse], « Messages », « Units » [Unités] et « System Setup » [Configuration du système]).

- ***Bouton fléché vers le bas***

▽ Appuyez brièvement sur le bouton fléché vers le bas pour faire défiler vers le bas les options du menu principal.

- ***Bouton fléché vers la droite***

▷ Le bouton fléché vers la droite permet d'accéder à l'information des sous-menus de l'affichage du groupe d'instruments, de sélectionner certains réglages de fonctions et de réinitialiser certaines fonctions de l'affichage du groupe d'instruments. L'affichage du groupe d'instruments indique au conducteur à quel moment le bouton de droite peut être utilisé en affichant la flèche de droite.

Une fois que le bouton fléché vers la droite a été sélectionné pour la liste de sous-menu souhaitée, suivez les messages-guides de l'affichage du groupe d'instruments pour choisir correctement les fonctions de sous-menu souhaitées dans l'affichage du groupe d'instruments.

- *Bouton BACK (RETOUR)*

BACK Appuyez brièvement sur le bouton BACK (RETOUR) pour revenir au menu ou au sous-menu précédent.

Réinitialisation de vie utile d'huile

- Votre véhicule est équipé d'un indicateur automatique de vidange d'huile moteur. Le message « Oil Change Required » (Vidange d'huile requise) s'affiche pendant environ 10 secondes après le retentissement d'un seul carillon pour indiquer la prochaine vidange d'huile prévue au calendrier d'entretien. Les calculs de l'indicateur automatique de vidange d'huile moteur sont fondés sur le cycle de service, ce qui signifie que la durée exacte de l'intervalle de vidange d'huile moteur peut varier selon le style de conduite adopté.
- À moins que l'indicateur ne soit remis à zéro, le message reste affiché chaque fois que vous mettez le commutateur d'allumage à la position ON/RUN (MARCHE).
- Pour réinitialiser l'indicateur automatique de vidange d'huile une fois l'entretien programmé effectué, procédez de la façon indiquée ci-dessous.

1. Mettez le commutateur d'allumage à la position ON/RUN (MARCHE) sans toutefois démarrer le moteur.
2. Enfoncez complètement et lentement la pédale d'accélérateur trois fois en moins de 10 secondes.
3. Tournez le commutateur d'allumage à la position OFF/LOCK (ARRÊT ET ANTIVOL-VERROUILLÉ).

NOTA : Si le message de vidange d'huile s'affiche de nouveau au démarrage, la remise à zéro de l'indicateur automatique de vidange d'huile a échoué. S'il le faut, recommencez cette procédure.

Options de menu pour l'affichage du groupe d'instruments

NOTA : Les options de menu à l'affichage du groupe d'instruments s'affichent au centre du groupe d'instruments. Options de menu peuvent varier selon les fonctions de votre véhicule.

Économie de carburant

Appuyez brièvement sur le bouton fléché vers le **haut** ou vers le **bas** jusqu'à ce que l'option « Fuel economy »

(Économie de carburant) s'affiche en surbrillance à l'écran d'affichage du groupe d'instruments, puis appuyez sur le bouton fléché vers la **droite**. Les fonctions d'économie de carburant suivantes s'affichent à l'écran du groupe d'instruments :

- Économie moyenne de carburant (l/100 km ou mi/gal)
- Distance To Empty (Distance avant réservoir vide) (km ou mi)
- Économie de carburant actuelle (l/100 km ou mi/gal)

Vitesse du véhicule

Appuyez brièvement sur le bouton fléché vers le **haut** ou vers le **bas** jusqu'à ce que l'option « Vehicle Speed » (Vitesse du véhicule) s'affiche en surbrillance à l'écran du groupe d'instruments, puis appuyez sur le bouton fléché vers la **droite**. Appuyez brièvement sur le bouton fléché vers la **droite** pour afficher la vitesse actuelle en km/h ou en mi/h. Lorsque vous appuyez sur le bouton fléché vers la **droite** une deuxième fois, les unités de mesure alternent entre km/h et mi/h.

NOTA : Lorsque les unités de mesure sont modifiées dans le menu de vitesse du véhicule, elles ne le sont pas dans l'affichage du groupe d'instruments.

Trip Info (Information relative au trajet à l'ordinateur de bord)

Appuyez brièvement sur le bouton fléché vers le **haut** ou vers le **bas** jusqu'à ce que l'option « Trip Info » (Information relative au trajet à l'ordinateur de bord) s'affiche en surbrillance à l'écran du groupe d'instruments, puis appuyez sur le bouton de **droite**. Appuyez brièvement sur le bouton fléché vers le **haut** ou vers le **bas** pour mettre en surbrillance l'une des fonctions suivantes :

- Trip A (Trajet A)
- Trip B (Trajet B)
- Temps écoulé
- Réinitialisation du compteur

Tire Pressure (Pression des pneus)

Appuyez brièvement sur le bouton fléché vers le **haut** ou vers le **bas** jusqu'à ce que le message « Tire PSI: » (Pression des pneus :) s'affiche à l'écran d'affichage du groupe d'instruments. Appuyez brièvement sur le bouton fléché vers la **droite** pour visualiser un graphique du véhicule avec une valeur de pression des pneus à chacun prend un virage du graphique.

Units (Unités)

Appuyez brièvement sur le bouton fléché vers le **haut** ou vers le **bas** jusqu'à ce que l'option « Units » (Unités) s'affiche en surbrillance à l'écran du groupe d'instruments, puis appuyez sur le bouton fléché vers la **droite**. Les unités de l'affichage du groupe d'instruments, du compteur kilométrique et du système de navigation (selon l'équipement) peuvent être indiquées en unités américaines ou métriques. Pour effectuer votre sélection, faites défiler les options vers le haut ou vers le bas jusqu'à ce que le réglage souhaité soit mis en surbrillance, puis appuyez brièvement sur le bouton fléché vers la **droite** jusqu'à ce qu'une coche s'affiche à côté du réglage, indiquant le réglage sélectionné.

Vehicle info (Information sur le véhicule) (Renseignements pour l'utilisateur)

Appuyez brièvement sur le bouton fléché vers le **haut** ou vers le **bas** jusqu'à ce que l'option « Vehicle info » (Information sur le véhicule) s'affiche à l'écran d'affichage du groupe d'instruments, puis appuyez sur le bouton fléché vers la **droite**. Appuyez sur le bouton fléché vers le **haut** ou vers le **bas** pour faire défiler les écrans d'information disponibles.

- ***Coolant Temperature (Température du liquide de refroidissement du moteur)***

Affiche la température actuelle du liquide de refroidissement.

- ***Oil Temperature (Température de l'huile)***

Affiche la température actuelle de l'huile.

- ***Oil Pressure (Pression d'huile) – selon l'équipement***

Affiche la pression d'huile actuelle.

- ***Transmission Temperature (Température de la transmission)***

Affiche la température actuelle de la transmission.

- ***Engine Hours (Heures de fonctionnement du moteur)***

Affiche le nombre d'heures de fonctionnement du moteur.

Messages

Appuyez brièvement sur le bouton fléché vers le **haut** ou vers le **bas** jusqu'à ce que « Messages: XX » (Messages : XX) s'affiche à l'écran d'affichage du groupe d'instruments. S'il y a plusieurs messages, appuyez sur le bouton fléché vers la **droite** pour afficher un message d'avertissement mémorisé. S'il y a plusieurs messages, appuyez brièvement sur

les boutons fléchés vers le **haut** ou vers le **bas** pour faire défiler les messages mémorisés. S'il n'y a pas de message, le fait d'appuyer sur le bouton fléché vers la **droite** ne modifie pas l'affichage.

Affichage de la boussole et de la température extérieure

Cet affichage indique la direction du véhicule. L'affichage du groupe d'instruments affiche huit ou quinze indications de la boussole ainsi que la température extérieure.

NOTA : Lors du démarrage du moteur, le système affiche la dernière température extérieure connue et il peut être nécessaire de conduire le véhicule pendant quelques minutes avant que la température mise à jour s'affiche. Étant donné que la température du moteur peut également influer sur la température affichée, l'affichage de la température n'est pas mis à jour lorsque le véhicule est immobilisé.

Automatic Compass Calibration (Étalonnage automatique de la boussole)

Cette boussole s'étalonne automatiquement, ce qui élimine le besoin de la régler manuellement. Lorsque le véhicule est neuf, la lecture de la boussole peut paraître instable et la mention « CAL » (ÉTALONNAGE) s'affiche à l'écran d'affichage du groupe d'instruments jusqu'à ce que la boussole soit étalonnée. Vous pouvez également étalonner la boussole en effectuant avec le véhicule un ou plusieurs cercles complets (dans un endroit exempt de grandes structures ou d'objets métalliques) jusqu'à ce que la mention « CAL » (ÉTALONNAGE) n'apparaisse plus à l'affichage du groupe d'instruments. La boussole fonctionnera alors normalement.

NOTA : Un bon étalonnage exige que le véhicule soit sur une surface plane et dans un milieu dépourvu de gros objets métalliques tels que des édifices, des ponts, des câbles souterrains, des rails de chemin de fer, etc.

Étalonnage manuel de la boussole

Si le fonctionnement de la boussole semble irrégulier et si l'indicateur CAL (ÉTALONNAGE) ne s'affiche pas à l'affichage du groupe d'instruments, vous devrez utiliser le mode d'étalonnage manuel comme suit :

1. ÉTABLISSEZ le contact.
2. Appuyez brièvement sur le bouton fléché vers le **haut** ou vers le **bas** jusqu'à ce que le menu « System Setup (Customer-Programmable Features) » (Configuration

du système [fonctions programmables par l'utilisateur]) s'affiche, puis appuyez brièvement sur le bouton fléché vers la **droite**.

3. Appuyez brièvement sur le bouton fléché vers le **bas** jusqu'à ce que le message « Compass Variance » (Déclinaison magnétique de la boussole) s'affiche à l'écran du groupe d'instruments, puis appuyez brièvement sur le bouton fléché vers la **droite**.
4. Appuyez brièvement sur le bouton de **droite** pour commencer l'étalonnage. Le message « CAL » (ÉTALONNAGE) s'affichera à l'écran d'affichage du groupe d'instruments.
5. Effectuez un ou plusieurs cercles complets avec le véhicule (dans un endroit exempt de grandes structures ou d'objets métalliques), jusqu'à ce que la mention « CAL » (ÉTALONNAGE) ne soit plus affichée. La boussole fonctionnera alors normalement.

Compass Variance (Déclinaison magnétique de la boussole)

La déclinaison magnétique est la différence entre le nord magnétique et le nord géographique. Pour compenser cette différence, réglez la déclinaison en fonction de la zone de conduite du véhicule, selon la carte de zone. Une fois réglée, la boussole pourra compenser automatiquement cette différence et assurer la meilleure précision possible. Pour obtenir la meilleure précision possible de la boussole, réglez-la en observant les étapes ci-après.

NOTA : Tenez les appareils magnétiques, tels que les iPod, les téléphones mobiles, les ordinateurs portables et les détecteurs de radar, éloignés de la partie supérieure du tableau de bord. Étant donné que le module de la boussole est logé à cet endroit, ces appareils pourraient gêner le fonctionnement du capteur de la boussole et fausser les indications.

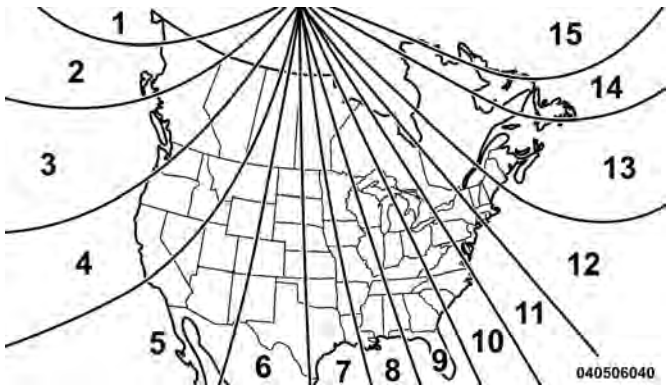

Carte de déclinaison magnétique

1. ÉTABLISSEZ le contact.
2. Appuyez brièvement sur le bouton fléché vers le **haut** ou vers le **bas** jusqu'à ce que le menu « Setup (Customer-Programmable Features) » (Configuration [fonctions programmables par l'utilisateur]) s'affiche, puis appuyez sur le bouton fléché vers la **droite**.
3. Appuyez brièvement sur le bouton fléché vers le **bas** jusqu'à ce que le message « Compass Variance » (Déclinaison magnétique de la boussole) apparaisse à l'affichage du groupe d'instruments, puis appuyez sur le bouton fléché vers la **droite.** Le numéro de la dernière zone de déclinaison magnétique apparaisse à l'affichage du groupe d'instruments.
4. Appuyez brièvement sur le bouton fléché vers la **droite** jusqu'à ce que la zone de déclinaison magnétique appropriée (selon la carte) soit sélectionnée.
5. Appuyez brièvement sur le bouton **RETURN** (RETOUR) pour quitter.

DÉSACTIVATION de l'affichage de menu

Sélectionnez cette option à partir du menu principal à l'aide du bouton fléché vers le **haut** ou vers le **bas**. Appuyez sur le bouton fléché vers la **droite** pour effacer l'affichage de menu. Appuyez sur n'importe lequel des quatre boutons de commande de l'affichage pour retourner au menu.

Fonctions programmables par l'utilisateur (configuration du système)

Les réglages personnalisés vous permettent de régler et de rappeler des fonctions lorsque le levier de vitesses de la transmission est à la position P (STATIONNEMENT). Si le levier de vitesses n'est pas en position P (stationnement) ou si le véhicule se met à avancer, un message d'avertissement **SYSTEM SETUP NOT AVAILABLE VEHICLE NOT IN PARK** (configuration du système non disponible, le véhicule n'est pas en position de stationnement) s'affiche lorsque vous essayez de sélectionner « System Setup » (configuration du système) à partir du menu principal.

Appuyez brièvement sur le bouton fléché vers le **haut** ou vers le **bas** jusqu'à ce que « System Setup » (configuration du système) se mette en surbrillance dans le menu principal à l'affichage du groupe d'instruments. Appuyez brièvement ensuite sur le bouton fléché vers la **droite** pour accéder au sous-menu System Setup (Configuration du système). Appuyez brièvement sur le bouton fléché vers le **haut** ou vers le **bas** pour sélectionner une fonction à partir des choix suivants.

Language (Langue)

Vous pouvez, à partir de cet affichage, sélectionner l'une des trois langues disponibles aux écrans d'affichage, y compris pour les fonctions de l'ordinateur de bord et du système de navigation (selon l'équipement). Appuyez brièvement sur le bouton fléché vers le **haut** ou le bouton fléché vers le **bas** lorsque cet affichage est affiché pour faire défiler les différents choix de langues. Appuyez brièvement sur le bouton fléché vers la **droite** pour choisir parmi les options « English » (anglais), « Spanish (Español) » (espagnol) ou « French (Français) » (français). Les renseignements qui seront affichés par la suite apparaîtront dans la langue sélectionnée.

Nav – Turn By Turn (Navigation – virage par virage)

Lorsque cette fonction est sélectionnée, le système de navigation utilise des commandes vocales pour vous guider tout au long de l'itinéraire, kilomètre par kilomètre, virage par virage, jusqu'à ce que vous arriviez à votre destination finale. Pour faire votre sélection, appuyez brièvement sur le bouton fléché vers la **droite** jusqu'à ce que la fonction concernée soit cochée pour indiquer que le système a été activé ou qu'elle soit décochée pour indiquer que le système a été désactivé.

Auto Lock Doors (verrouillage automatique des portières)

Lorsque cette fonction est sélectionnée, toutes les portières se verrouillent automatiquement quand la vitesse du véhicule atteint 24 km/h (15 mi/h). Pour faire votre sélection, appuyez brièvement sur le bouton fléché de **droite** jusqu'à ce qu'une coche apparaisse.

Auto Unlock Doors (Déverrouillage automatique des portières)

Lorsque cette fonction est sélectionnée, toutes les portières se déverrouillent quand le véhicule est arrêté et que la transmission est à la position P (STATIONNEMENT) ou N (POINT MORT) et que la portière du conducteur est ouverte. Pour faire votre sélection, appuyez brièvement sur le bouton fléché vers la **droite** jusqu'à ce que la fonction concernée soit cochée pour indiquer que le système a été activé ou qu'elle soit décochée pour indiquer que le système a été désactivé.

Remote Unlock Sequence (Séquence de déverrouillage à distance)

Lorsque la fonction **Unlock Driver Door Only On 1st Press** (Déverrouiller seulement la portière du conducteur à la première pression du bouton) est sélectionnée, seules les

portières côté conducteur se déverrouillent en appuyant une fois sur le bouton de déverrouillage de la télécommande. Lorsque la fonction **Unlock Driver Door Only On 1st Press** (Déverrouiller seulement la portière du conducteur à la première pression du bouton) est active, vous devez appuyer deux fois sur le bouton de déverrouillage de la télécommande pour déverrouiller les portières des passagers. Lorsque la fonction **Unlock All Doors On 1st Press** (Déverrouiller toutes les portières à la première pression du bouton) est sélectionnée, toutes les portières se déverrouillent en appuyant une fois sur le bouton de déverrouillage de la télécommande. Pour faire votre sélection, appuyez brièvement sur le bouton fléché vers la **droite** jusqu'à ce que la fonction concernée soit cochée pour indiquer que le système a été activé ou qu'elle soit décochée pour indiquer que le système a été désactivé.

Remote Start Comfort Sys. (Système de démarrage à distance avec fonctions confort)

Lorsque vous sélectionnez cette fonction et que le démarrage à distance est activé, les fonctions de volant chauffant et de siège chauffant du conducteur s'activeront automatiquement par temps froid. Ces fonctions resteront activées pendant toute la durée du démarrage à distance ou jusqu'à ce que la clé de contact soit tournée à la position ON/RUN (MARCHE). Pour faire votre sélection, appuyez brièvement sur le bouton fléché vers la **droite** jusqu'à ce que la fonction concernée soit cochée pour indiquer que le système a été activé ou qu'elle soit décochée pour indiquer que le système a été désactivé.

Horn with Remote Lock (Avertisseur sonore lors du verrouillage à distance)

Lorsque cette fonction est sélectionnée, l'avertisseur sonore retentit brièvement lorsque le bouton de verrouillage de la télécommande est enfoncé. Pour faire votre sélection, appuyez brièvement sur le bouton fléché vers la **droite** jusqu'à ce que la fonction concernée soit cochée pour indiquer que le système a été activé ou qu'elle soit décochée pour indiquer que le système a été désactivé.

Flash Lamps With Lock (Clignotement des feux au verrouillage)

Lorsque cette fonction est sélectionnée, les clignotants avant et arrière s'allument quand les portières sont verrouillées à l'aide de la télécommande. Pour faire votre sélection, appuyez brièvement sur le bouton fléché vers la **droite** jusqu'à ce que la fonction concernée soit cochée pour indiquer que le système a été activé ou qu'elle soit décochée pour indiquer que le système a été désactivé.

Automatic High Beams (Feux de route automatiques) – selon l'équipement

Lorsque cette fonction est sélectionnée, les feux de route sont automatiquement désactivés dans certaines conditions. Pour faire votre sélection, appuyez brièvement sur le bouton fléché vers la **droite** jusqu'à ce que la fonction concernée soit cochée pour indiquer que le système a été activé ou qu'elle soit décochée pour indiquer que le système a été désactivé.

Headlamp Off Delay (Phares à extinction temporisée)

Lorsque cette fonction est sélectionnée, le conducteur peut choisir de laisser les phares allumés pendant 0, 30, 60 ou 90 secondes quand il quitte le véhicule. Pour effectuer votre sélection, faites défiler les options vers le haut ou vers le bas jusqu'à ce que le réglage souhaité soit mis en surbrillance, puis appuyez brièvement sur le bouton fléché vers la **droite** jusqu'à ce qu'une coche s'affiche à côté du réglage, indiquant le réglage sélectionné.

Headlamps With Wipers (Allumage des phares avec les essuie-glaces) (Fonction disponible uniquement avec les phares automatiques)

Lorsque vous sélectionnez l'option « ON » (ACTIVÉE) et que le commutateur des phares est à la position AUTO (AUTOMATIQUE), les phares s'allument 10 secondes environ après l'activation des essuie-glaces. Si les phares ont été allumés par cette fonction, ils s'éteignent lorsque les essuie-glaces sont mis hors fonction. Pour faire votre sélection, appuyez brièvement sur le bouton fléché vers la **droite** jusqu'à ce qu'une coche s'affiche à côté du réglage pour indiquer le réglage sélectionné.

NOTA : Lorsque les phares sont allumés pendant le jour, l'intensité lumineuse de l'éclairage du tableau de bord est atténuée. Pour augmenter l'intensité lumineuse, consultez le paragraphe « Éclairage intérieur » dans la section « Présentation de votre véhicule ».

Options d'essuie-glace à balayage intermittent – selon l'équipement

Lorsque vous sélectionnez l'option « ON » (ACTIVÉE), le système actionne automatiquement les essuie-glaces s'il détecte la présence d'humidité sur le pare-brise. Pour faire votre sélection, appuyez brièvement sur le bouton fléché vers la **droite** jusqu'à ce que la fonction concernée soit cochée pour indiquer que le système a été activé ou qu'elle soit décochée pour indiquer que le système a été désactivé. Lorsque le système est désactivé, il revient au fonctionnement normal de balayage intermittent des essuie-glaces.

Key-Off Power Delay (Délai d'alimentation après coupure)

Lorsque cette fonction est sélectionnée, les glaces à commande électrique, la radio, le système Uconnect Phone (selon l'équipement), le système vidéo DVD (selon l'équipement), le toit ouvrant à commande électrique (selon l'équipement) et les prises de courant restent en fonction jusqu'à 10 minutes après que le contact a été coupé. L'ouverture de l'une des deux portières avant du véhicule annule cette fonction. Pour effectuer votre sélection, faites défiler les options vers le haut ou vers le bas jusqu'à ce que le réglage souhaité soit mis en surbrillance, puis appuyez brièvement sur le bouton fléché vers la **droite** jusqu'à ce qu'une coche s'affiche à côté du réglage, indiquant le réglage sélectionné.

Éclairage d'accueil

Lorsque cette fonction est sélectionnée, les phares s'allument et restent allumés jusqu'à 90 secondes au déverrouillage des portières à l'aide de la télécommande. Pour effectuer votre sélection, faites défiler les options vers le haut ou vers le bas jusqu'à ce que le réglage souhaité soit mis en surbrillance, puis appuyez brièvement sur le bouton fléché vers la **droite** jusqu'à ce qu'une coche s'affiche à côté du réglage, indiquant le réglage sélectionné.

Assistance au départ en pente – selon l'équipement

Lorsque cette fonction est sélectionnée, le système d'assistance au départ en pente est activé. Pour obtenir de plus amples renseignements sur la fonction et l'utilisation du système, consultez le paragraphe « Système de commande électronique des freins » de la section « Sécurité ». Pour faire votre sélection, appuyez brièvement sur le bouton fléché vers la **droite** jusqu'à ce que l'option « ON » (ACTIVÉE) ou « OFF » (DÉSACTIVÉE) s'affiche.

Flashers With Sliding Door (Clignotants avec portière coulissante)

Lorsque cette fonction est sélectionnée, les clignotants s'allument quand les portières coulissantes s'ouvrent en mode électrique ou manuel pour attirer l'attention des autres conducteurs à l'effet que des passagers pourraient monter ou descendre du véhicule. Pour faire votre sélection, appuyez brièvement sur le bouton fléché vers la **droite** jusqu'à ce que la fonction concernée soit cochée pour indiquer que le système a été activé ou qu'elle soit décochée pour indiquer que le système a été désactivé.

Tilt Mirror In Reverse (Rétroviseurs basculables en marche arrière) – selon l'équipement

Lorsque cette fonction est sélectionnée et que la marche arrière est engagée, le rétroviseur extérieur du côté conducteur s'incline vers le bas pour rendre visible la zone d'angle mort précédente et éviter les obstacles à proximité de l'arrière du véhicule. Pour faire votre sélection, appuyez brièvement sur le bouton fléché vers la **droite** jusqu'à ce que la fonction concernée soit cochée pour indiquer que le système a été activé ou qu'elle soit décochée pour indiquer que le système a été désactivé.

Blind Spot Alert (Alarme d'angle mort) – selon l'équipement

Vous pouvez sélectionner parmi trois options de mode fonctionnement de l'alarme d'angle mort : « Blind Spot Alert Lights » (Témoins d'alarme d'angle mort), « Blind Spot Alert Lights/CHM » (Témoins et carillon d'alarme d'angle mort) et « Blind Spot Alert Off » (Mise hors fonction de l'alarme d'angle mort). La fonction d'alarme d'angle mort peut être activée en mode « Blind Spot Alert Lights »(Témoins d'alarme d'angle mort). Lorsque ce mode est sélectionné, le système de surveillance des angles morts transmet uniquement une alarme visuelle dans les rétroviseurs extérieurs. La fonction d'alarme d'angle mort peut être activée en mode « Blind Spot Alert Lights/CHM »(Témoins et carillon d'alarme d'angle mort). Dans ce mode, le système de surveillance des angles morts affiche une alarme visuelle dans les rétroviseurs extérieurs et fait retentir une alarme sonore quand le clignotant est activé. Lorsque le mode « Blind Spot Alert Off » (Alarme d'angle mort désactivée) est sélectionné, le système de surveillance des angles morts est désactivé.

Pour faire votre sélection, appuyez brièvement sur le bouton fléché vers la **droite** jusqu'à ce que la fonction concernée soit cochée pour indiquer que le système a été activé ou qu'elle soit décochée pour indiquer que le système a été désactivé.

NOTA : Si votre véhicule a subi des dommages à proximité de l'emplacement du capteur, malgré que le bouclier avant semble intact, le capteur pourrait être désaligné. Confiez votre véhicule à un concessionnaire autorisé pour faire vérifier l'alignement du capteur. Un capteur désaligné ne peut assurer le bon fonctionnement du système de surveillance des angles morts.

Calibrate Compass (Étalonnage de la boussole)

Appuyez sur le bouton fléché de **droite** pour étalonner la boussole.

TRIP COMPUTER (ORDINATEUR DE BORD)

Appuyez brièvement sur le bouton fléché vers le haut ou vers le bas jusqu'à ce que l'option « Trip Info » (Information relative au trajet à l'ordinateur de bord) s'affiche en surbrillance à l'écran du groupe d'instruments, puis appuyez sur le bouton de droite. Appuyez brièvement sur le bouton fléché vers le haut ou vers le bas pour mettre en surbrillance l'une des fonctions suivantes.

Trip A (Trajet A)

- Cet affichage indique la distance totale parcourue pour le totalisateur partiel A depuis la dernière réinitialisation.
- Cet affichage indique le temps écoulé pour le totalisateur partiel A depuis la dernière réinitialisation.

Trip B (Trajet B)

- Cet affichage indique la distance totale parcourue pour le totalisateur partiel B depuis la dernière réinitialisation.
- Cet affichage indique le temps écoulé pour le totalisateur partiel B depuis la dernière réinitialisation.

Temps écoulé

Cet affichage indique le temps de voyage écoulé depuis la dernière réinitialisation alors que le commutateur d'allumage était en position ACC (ACCESSOIRES). Le temps écoulé est calculé lorsque le commutateur d'allumage est à la position ON (MARCHE) ou START (DÉMARRAGE).

Pour réinitialiser une fonction de totalisateur partiel

Vous pouvez effectuer une réinitialisation uniquement si une fonction réinitialisable est sélectionnée (mise en surbrillance). Appuyez sur le bouton fléché vers la droite et maintenez-le enfoncé pour annuler la fonction réinitialisable affichée.

TÉMOINS D'AVERTISSEMENT ET MESSAGES

Les témoins d'avertissement et les indicateurs s'allument sur le tableau de bord, accompagnés d'un message dédié et/ou d'un signal sonore, le cas échéant. Ces alarmes sont fournies à titre indicatif et de prévention et ne doivent pas être considérées comme étant exhaustives ni comme une alternative à l'information contenue dans le Guide de l'automobiliste, que nous vous recommandons de lire avec la plus grande attention dans tous les cas. Reportez-vous toujours à l'information fournie dans ce chapitre en cas d'indication de panne. Tous les témoins actifs s'affichent en

premier, le cas échéant. Le menu de vérification du système peut s'afficher de façon différente selon les équipements en option et l'état actuel du véhicule. Certains témoins sont en option et peuvent ne pas s'afficher.

Témoins d'avertissement rouges

– Témoin de sac gonflable

Ce témoin d'avertissement indique une anomalie du système de sacs gonflables et s'allume pendant quatre à huit secondes lorsque le contact est placé à la position ON/RUN (MARCHE) ou ACC/ON/RUN (ACCESSOIRES-MARCHE) pour vérifier le fonctionnement de l'ampoule. Ce témoin s'allume accompagné d'un seul carillon lorsqu'une anomalie est détectée dans le système de sacs gonflables, celui-ci reste allumé jusqu'à ce que l'anomalie soit corrigée. Si le témoin n'est pas allumé pendant le démarrage, s'il demeure allumé ou s'il s'allume pendant la conduite, confiez dès que possible votre véhicule à un concessionnaire autorisé pour faire vérifier le système.

BRAKE – Témoin du système de freinage

Ce témoin d'avertissement contrôle diverses fonctions de freinage, y compris le niveau de liquide pour freins et le serrage du frein de stationnement. L'allumage du témoin du système de freinage peut indiquer que le frein de stationnement est serré, que le niveau de liquide pour freins est bas ou que le réservoir du système de freinage antiblocage présente un problème.

Si le témoin demeure allumé lorsque le frein de stationnement est desserré et que le réservoir de liquide pour freins du maître-cylindre est plein, cela peut indiquer une anomalie du circuit hydraulique de frein, ou un problème de servofrein détecté par le système de freinage antiblocage (ABS) ou la commande de stabilité électronique (ESC). Dans ce cas, le témoin reste allumé tant que la réparation nécessaire n'a pas été effectuée. Si le problème est lié au servofrein, la pompe du système de freinage antiblocage (ABS) fonctionne lorsque vous freinez et une pulsation de la pédale de frein pourrait être ressentie chaque fois que vous freinez.

Le système de freinage double offre une capacité de freinage supplémentaire en cas de défaillance de l'un des éléments du circuit hydraulique. Le témoin du système de freinage indique un problème d'une des parties du système de freinage double, et il s'allume lorsque le niveau de liquide pour freins dans le maître-cylindre chute sous un niveau donné.

Le témoin reste allumé jusqu'à ce que vous corrigiez la cause du problème.

NOTA : Le témoin peut clignoter brièvement pendant des virages serrés, ce qui entraîne une modification du niveau de liquide. L'entretien du véhicule doit être effectué et le niveau de liquide pour freins doit être vérifié.

Si le témoin indique une défaillance du circuit de freinage, celui-ci doit être réparé immédiatement.

MISE EN GARDE!

Il est dangereux de conduire le véhicule lorsque le témoin du système de freinage est allumé. Une partie du système de freinage peut être défectueuse. L'arrêt complet du véhicule sera plus long. Vous pourriez avoir une collision. Faites inspecter le véhicule immédiatement.

Les véhicules munis d'un système de freinage antiblocage (ABS) sont également munis d'un système électronique de répartition du freinage. En cas de défaillance du système électronique de répartition du freinage, le témoin du système de freinage s'allume en même temps que le témoin du système de freinage antiblocage (ABS). Vous devez faire réparer immédiatement le système de freinage antiblocage (ABS).

Le fonctionnement d'avertissement du témoin du système de freinage peut être vérifié en tournant le commutateur d'allumage de la position OFF (ARRÊT) à la position ON/RUN (MARCHE). Le témoin devrait s'allumer pendant environ deux secondes. Il devrait s'éteindre ensuite, à moins que le frein de stationnement ne soit serré ou qu'une anomalie des freins ne soit détectée. Si le témoin ne s'allume pas, faites-le vérifier par un concessionnaire autorisé.

Ce témoin s'allume également lorsque vous serrez le frein de stationnement et que le commutateur d'allumage est à la position ON/RUN (MARCHE).

NOTA : Ce témoin indique seulement que le frein de stationnement est serré. Il n'indique toutefois pas à quel degré.

– Témoin d'avertissement de charge de la batterie

Ce témoin d'avertissement s'allume lorsque la batterie ne se charge pas correctement. S'il demeure allumé lorsque le moteur tourne, il pourrait y avoir une anomalie avec le circuit de charge. Communiquez avec un concessionnaire autorisé dès que possible.

Cela indique un problème possible dans le système électrique ou dans un de ses composants.

– Témoin d'avertissement de portière ouverte – selon l'équipement

Ce témoin s'allume lorsqu'une portière est laissée ouverte et partiellement fermée.

NOTA : Si le véhicule se déplace, un seul carillon retentit également.

– Témoin d'avertissement de la commande électronique de l'accélérateur

Ce témoin d'avertissement s'allume pour avertir d'un problème avec le système de commande électronique de l'accélérateur. Si une anomalie est détectée pendant que le véhicule est en marche, le témoin demeure allumé ou clignote, selon la nature du problème. Immobilisez complètement le véhicule de manière sécuritaire et placez la transmission en position P (STATIONNEMENT), puis rétablissez le contact. Le témoin devrait s'éteindre. Si le témoin demeure allumé lorsque le moteur tourne, vous pouvez normalement conduire le véhicule, mais confiez dès que possible votre véhicule à un concessionnaire autorisé.

NOTA : Ce témoin peut s'allumer si les pédales d'accélérateur et de frein sont enfoncées en même temps.

Si le témoin clignote alors que le moteur tourne, vous devez faire vérifier votre véhicule dès que possible. Vous pourriez remarquer une baisse de performance, un régime du moteur inégal ou plus élevé qu'à l'habitude, ou le moteur qui décroche. Il est possible que vous soyez contraint de faire remorquer votre véhicule. Le témoin s'allume lorsque le commutateur d'allumage est placé à la position ON/RUN (MARCHE) ou ACC/ON/RUN (ACCESSOIRES-MARCHE) et demeure brièvement allumé pour effectuer une vérification du fonctionnement de l'ampoule. Si le témoin ne s'allume pas au démarrage, faites vérifier le système par un concessionnaire autorisé.

– Témoin d'avertissement de température du liquide de refroidissement du moteur

Ce témoin d'avertissement indique une surchauffe du moteur. Si la température du liquide de refroidissement est trop élevée, cet indicateur s'allume et un carillon retentit une fois. Si la température atteint la limite supérieure, un carillon continu retentit pendant quatre minutes ou jusqu'à ce que le moteur puisse refroidir, selon la première éventualité.

Si le témoin s'allume pendant la conduite, rangez le véhicule en toute sécurité en bordure de la route et

arrêtez-le. Si le climatiseur fonctionne, mettez-le hors fonction. Placez également la transmission à la position N (POINT MORT) et laissez le moteur tourner au ralenti. Si la température ne revient pas à la normale, coupez immédiatement le moteur et faites inspecter votre véhicule.

Consultez le paragraphe « En cas de surchauffe du moteur » de la section « En cas d'urgence » pour obtenir de plus amples renseignements.

– Témoin d'avertissement de hayon ouvert

Ce témoin s'allume lorsque le hayon est ouvert.

NOTA : Si le véhicule se déplace, un seul carillon retentit également.

– Témoin de pression d'huile

Ce témoin s'allume pour indiquer que la pression d'huile du moteur est faible. Si le témoin s'allume pendant la conduite, immobilisez le véhicule, arrêtez le moteur dès que possible et communiquez avec un concessionnaire autorisé. Un avertissement sonore retentit lorsque le témoin s'allume.

N'utilisez pas le véhicule jusqu'à ce que la cause de l'anomalie soit supprimée. Le témoin ne vous indique pas la quantité d'huile présente dans le moteur. Vous devez vérifier le niveau d'huile moteur en soulevant le capot.

– Témoin d'avertissement de rappel des ceintures de sécurité

Ce témoin d'avertissement s'allume lorsque la ceinture de sécurité du conducteur ou du passager est débouclée. Lorsque le commutateur d'allumage est d'abord mis à la position ON/RUN (MARCHE) ou ACC/ON/RUN (ACCESSOIRES-MARCHE), si le conducteur n'a pas bouclé sa ceinture de sécurité, un carillon retentit et le témoin s'allume. Lors de la conduite, si le conducteur ou le passager avant n'a toujours pas bouclé sa ceinture de sécurité, le témoin de rappel des ceintures de sécurité clignote ou demeure allumé en continu et un carillon retentit.

Consultez le paragraphe « Dispositifs de retenue des occupants » dans la section « Sécurité » pour obtenir de plus amples renseignements.

– Témoin d'avertissement de la température de la transmission – selon l'équipement

Ce témoin d'avertissement s'allume pour avertir d'une température d'huile de transmission élevée. Il peut s'allumer en conditions d'utilisation exigeante, comme lors de la

traction d'une remorque. Si le témoin s'allume, immobilisez le véhicule, placez la transmission à la position P (STATIONNEMENT) ou N (POINT MORT) et laissez tourner le moteur au ralenti ou plus rapidement, jusqu'à ce que le témoin s'éteigne. Une fois que le témoin est éteint, vous pouvez continuer à conduire normalement.

MISE EN GARDE!

Si vous continuez de faire fonctionner le véhicule lorsque le témoin d'avertissement de température de la transmission est allumé, cela risque d'entraîner l'ébullition du liquide, qui en contact avec le moteur chaud ou le système d'échappement provoquerait un incendie.

AVERTISSEMENT!

La conduite continue lorsque le témoin d'avertissement de température de la transmission est allumé causera éventuellement des dommages importants à la transmission ou une défaillance de celle-ci.

● – Témoin d'avertissement de sécurité du véhicule – selon l'équipement

Ce témoin clignote rapidement pendant environ 15 secondes jusqu'à ce que le système d'alarme antivol du véhicule soit armé, puis clignote lentement jusqu'à ce que le système soit désarmé.

Témoins d'avertissement jaune

(ABS) – Témoin d'avertissement des freins antiblocage (ABS)

Ce témoin d'avertissement contrôle le fonctionnement du système de freinage antiblocage (ABS). Il s'allume lorsque le contact est placé à la position ON/RUN (MARCHE) ou ACC/ON/RUN (ACCESSOIRES-MARCHE) et peut rester allumé pendant quatre secondes.

Si le témoin du système de freinage antiblocage (ABS) s'allume ou reste allumé pendant que vous roulez, cela indique que le dispositif antiblocage du système de freinage ne fonctionne pas et qu'il faut le réparer dès que possible. Toutefois, si le témoin du système de freinage ne s'allume pas également, le circuit de freinage conventionnel continue de fonctionner normalement.

Si le témoin du système de freinage antiblocage (ABS) ne s'allume pas lorsque le contact est placé à la position ON/RUN (MARCHE) ou ACC/ON/RUN (ACCESSOIRES-MARCHE), faites vérifier le système de freinage par un concessionnaire autorisé.

– Témoin d'avertissement d'activation de la commande de stabilité électronique – selon l'équipement

Ce témoin d'avertissement s'allume lorsque le système de commande de stabilité électronique est actif. Le témoin de la commande de stabilité électronique situé dans le groupe d'instruments s'allume lorsque le commutateur d'allumage est placé à la position ON/RUN (MARCHE) ou ACC/ON/RUN (ACCESSOIRES-MARCHE) et que la commande de stabilité électronique est activée. Le témoin doit s'éteindre lorsque le moteur est en marche. Si le témoin de la commande de stabilité électronique s'allume en continu lorsque le moteur est en marche, une anomalie a été détectée dans la commande de stabilité électronique. Si le témoin d'avertissement reste allumé après plusieurs cycles d'allumage et si le véhicule a roulé plusieurs milles (kilomètres) à plus de 30 mi/h (48 km/h), rendez-vous chez un concessionnaire autorisé dans les plus brefs délais pour faire vérifier et régler le problème.

- Le témoin de désactivation de la commande de stabilité électronique et le témoin de la commande de stabilité électronique s'allument brièvement chaque fois que le commutateur d'allumage est placé à la position ON/RUN (MARCHE) ou ACC/ON/RUN (ACCESSOIRES-MARCHE).
- Des bourdonnements et des cliquetis se font entendre lorsque la commande de stabilité électronique est activée. Ces bruits sont normaux et cessent lorsque la commande de stabilité électronique est désactivée.
- Ce témoin s'allume lorsque le véhicule est en mode de commande de stabilité électronique.

– Témoin d'avertissement de désactivation de la commande de stabilité électronique – selon l'équipement

Ce témoin d'avertissement indique que le système de commande de stabilité électronique est désactivé.

Chaque fois que le commutateur d'allumage est placé à la position ON/RUN (MARCHE) ou ACC/ON/RUN (ACCESSOIRES-MARCHE), la commande de stabilité électronique est activée même si elle a été antérieurement désactivée.

– Témoin d'avertissement de bas niveau de carburant

Lorsque le niveau dans le réservoir de carburant descend à environ 1,85 gal (7 L), ce témoin d'avertissement s'allume et reste allumé jusqu'au prochain ravitaillement.

Un seul carillon retentit en même temps que l'apparition de l'avertissement de niveau de carburant bas.

– Témoin d'avertissement de bas niveau de liquide lave-glace – selon l'équipement

Ce témoin d'avertissement s'allume lorsque le niveau de liquide lave-glace est bas.

– Témoin d'avertissement de vérification/ d'anomalie du moteur

Le témoin de vérification/d'anomalie fait partie d'un système de diagnostic embarqué appelé OBD II qui surveille le moteur et la transmission automatique. Ce témoin d'avertissement s'allume lorsque le commutateur d'allumage est à la position ON/RUN (MARCHE), avant le démarrage du moteur. Si le témoin ne s'allume pas lorsque vous tournez le commutateur d'allumage de la position OFF (ARRÊT) à la position ON/RUN (MARCHE), faites vérifier le véhicule sans tarder.

Certaines situations, telles qu'un bouchon du réservoir de carburant desserré ou manquant, une mauvaise qualité de carburant, etc., peuvent allumer le témoin après le démarrage du moteur. Le véhicule doit être réparé si le témoin demeure allumé au cours de plusieurs types de conduite en conditions habituelles. Dans la plupart des cas, le véhicule peut rouler normalement et un remorquage n'est pas nécessaire.

Lorsque le moteur est en marche, il est possible que le témoin d'anomalie clignote pour prévenir d'une situation grave pouvant entraîner une perte de puissance immédiate ou des dommages importants au catalyseur. Le cas échéant, confiez votre véhicule à un concessionnaire autorisé dès que possible.

MISE EN GARDE!

Un catalyseur défectueux, tel que décrit précédemment, peut atteindre des températures encore plus élevées que dans des conditions de fonctionnement normales. Cette situation pourrait provoquer un incendie si vous conduisez lentement ou stationnez au-dessus de substances comme des plantes séchées, du bois ou du carton, etc. Ceci pourrait causer des blessures graves ou la mort au conducteur et aux passagers.

AVERTISSEMENT!

Si vous roulez longtemps alors que le témoin d'anomalie est allumé, vous risquez d'endommager le système de maîtrise du véhicule. Ceci pourrait également compromettre l'économie de carburant et la maniabilité du véhicule. Si le témoin d'anomalie clignote, cela indique que le catalyseur est sur le point de subir des dommages importants et qu'une perte de puissance substantielle est imminente. Une réparation immédiate est nécessaire.

(!) – Témoin d'avertissement du système de surveillance de la pression des pneus

Le témoin d'avertissement s'allume et un message s'affiche pour indiquer que la pression des pneus est inférieure à la valeur recommandée et/ou qu'une perte de pression lente est en cours. Dans ces cas, la durée optimale des pneus et la consommation de carburant peuvent ne pas être garanties.

Si un ou plusieurs pneus se trouvent dans l'état cité ci-dessus, l'affichage présente des indications qui correspondent à chaque pneu.

AVERTISSEMENT!

Ne continuez pas de rouler avec un pneu crevé, car la manipulation pourrait être compromise. Arrêtez le véhicule en évitant les freinages et les changements de direction brusques. En cas de crevaison de pneu, réparez immédiatement le problème à l'aide de la trousse de réparation de pneus dédiée et communiquez avec un concessionnaire autorisé dès que possible.

Chaque pneu, y compris celui de la roue de secours (s'il est fourni), doit être vérifié mensuellement lorsqu'il est froid et gonflé à la pression de gonflage recommandée par le constructeur du véhicule, comme indiqué sur la plaque d'information du véhicule ou sur l'étiquette de pression de gonflage des pneus. (Si votre véhicule est muni de pneus de dimensions autres que celles qui sont indiquées sur la plaque d'information du véhicule ou l'étiquette de pression de gonflage des pneus, vous devez déterminer la pression de gonflage appropriée pour ces pneus.)

À titre de fonction de sécurité supplémentaire, votre véhicule est muni d'un système de surveillance de la pression des pneus qui allume un témoin de basse pression des pneus lorsque la pression d'un ou de plusieurs pneus est insuffisante. Par conséquent, lorsque le témoin de basse

pression s'allume, vous devez vous arrêter et vérifier la pression des pneus dès que possible et les gonfler à la pression appropriée. Lorsque la pression d'un pneu est insuffisante, la conduite du véhicule peut provoquer la surchauffe du pneu et entraîner une crevaison. De plus, le gonflage insuffisant des pneus augmente l'économie de carburant, accélère l'usure des pneus et peut nuire à la conduite ainsi qu'à la capacité de freinage du véhicule.

Il est à noter que le système de surveillance de la pression des pneus ne remplace pas l'entretien approprié des pneus, et que le conducteur a la responsabilité de maintenir une pression adéquate, même si le sous-gonflage n'est pas suffisant pour allumer le témoin de basse pression du système de surveillance de la pression des pneus.

Votre véhicule est également équipé d'un témoin d'anomalie du système de surveillance de la pression des pneus, qui s'allume lorsque le système est défectueux. Le système de surveillance de la pression des pneus est combiné au témoin de basse pression des pneus. Lorsque le système détecte une anomalie, il fait clignoter le témoin environ une minute, puis l'allume en continu. Cette séquence se répète à chaque démarrage tant que le problème subsiste. Lorsque le témoin est allumé, le système peut ne pas être en mesure de détecter ou de signaler normalement une basse pression des pneus. Les anomalies du système de surveillance de la pression des pneus peuvent se produire pour diverses raisons, notamment l'installation de pneus ou de roues de rechange ou de modèles différents non compatibles. Vérifiez toujours le témoin d'anomalie du système de surveillance de la pression des pneus après le remplacement d'un ou de plusieurs pneus ou roues de votre véhicule pour vous assurer qu'ils permettent au système de surveillance de la pression des pneus de fonctionner normalement.

AVERTISSEMENT!

Le système de surveillance de la pression des pneus a été optimisé pour les pneus et les roues d'origine. Les paramètres d'avertissement et de pression du système de surveillance de la pression des pneus ont été établis pour la dimension des pneus installés sur votre véhicule. Vous pourriez altérer le fonctionnement du système ou endommager les capteurs lorsque vous utilisez du matériel de dimension, de style ou de type différents. Des roues provenant du marché secondaire peuvent endommager les capteurs. L'utilisation d'un scellant à pneu de marché secondaire peut désactiver le capteur de système de surveillance de la pression des

(Suite)

AVERTISSEMENT! ***(Suite)***

pneus (TPMS). Après l'utilisation du scellant à pneu de marché secondaire, il est recommandé d'amener votre véhicule chez votre concessionnaire autorisé pour vérifier le fonctionnement de votre capteur.

Témoins blancs

– Témoin Ready (Prêt) du régulateur de vitesse

Ce témoin s'allume lorsque le contrôle de vitesse est activé, mais n'est pas réglé. Consultez le paragraphe « Contrôle de vitesse – selon l'équipement » dans la section « Démarrage et conduite » pour obtenir de plus amples renseignements.

Témoins verts

– Témoin de RÉGLAGE du contrôle électronique de vitesse

Ce témoin s'allume lorsque le régulateur de vitesse est réglé. Consultez le paragraphe « Contrôle de vitesse » dans la section « Démarrage et conduite » pour obtenir de plus amples renseignements.

– Témoin des clignotants

Lorsque le clignotant de gauche ou de droite est activé, le témoin des clignotants clignote indépendamment et les clignotants extérieurs correspondants clignotent. Vous pouvez activer les clignotants en déplaçant le levier multifonction vers le bas (gauche) ou vers le haut (droite).

NOTA :

- Un carillon continu retentit si le véhicule roule plus de 1 mi (1,6 km) alors qu'un des clignotants est activé.
- Si l'un des deux témoins se met à clignoter rapidement, vérifiez l'état des ampoules extérieures.

– Témoin de marche (On) des feux de stationnement/phares

Ce témoin s'allume lorsque les feux de stationnement ou les phares sont allumés.

– Témoin des phares antibrouillard avant – selon l'équipement

Ce témoin s'allume lorsque les phares antibrouillard avant sont allumés.

Témoins bleus

– Témoin des feux de route

Ce témoin s'allume pour indiquer que les feux de route sont allumés. Lorsque les feux de croisement sont allumés, poussez le levier multifonction vers l'avant (vers l'avant du

véhicule) pour allumer les feux de route. Tirez le levier multifonction vers l'arrière (vers l'arrière du véhicule) pour éteindre les feux de route. Si les feux de route sont éteints, tirez le levier vers vous pour allumer brièvement les feux de route afin d'effectuer un « appel de phares ».

SYSTÈME DE DIAGNOSTIC EMBARQUÉ – OBD II

Votre véhicule est équipé d'un système complexe de diagnostic de bord appelé OBD II. Ce système contrôle le fonctionnement des systèmes antipollution, de contrôle du moteur et de la transmission automatique. Lorsque ceux-ci fonctionnent correctement, votre véhicule est en mesure de vous fournir d'excellentes performances en matière de conduite et d'économie de carburant, ainsi qu'un niveau d'émissions nettement inférieur à celui exigé par le gouvernement.

Si l'un de ces dispositifs tombe en panne, le système de diagnostic embarqué OBD II allume le témoin d'anomalie. Il met également en mémoire des codes de diagnostic et d'autres renseignements qui aident les mécaniciens à effectuer les réparations nécessaires. Bien que, dans la plupart des cas, il ne soit pas nécessaire de faire remorquer le véhicule, adressez-vous à un concessionnaire autorisé aussitôt que possible.

AVERTISSEMENT!

- **Une utilisation prolongée de votre véhicule alors que le témoin d'anomalie est allumé risque d'endommager davantage le système antipollution. Cela pourrait également nuire à l'économie de carburant et à la maniabilité. Faites réparer votre véhicule avant de passer le test de contrôle antipollution.**
- **Si le témoin d'anomalie clignote pendant que le véhicule est en marche, une perte de puissance ou de graves dommages au catalyseur sont sur le point de se produire. Une réparation immédiate est nécessaire.**

Cybersécurité relative au système de diagnostic embarqué (OBD II)

Votre véhicule doit être équipé d'un système de diagnostic embarqué (OBD II) et d'un port de connexion pour permettre d'accéder à l'information relative au fonctionnement du système antipollution. Les techniciens qualifiés auront peut-être besoin d'accéder à cette information pour faciliter le diagnostic et les réparations de votre véhicule et des dispositifs antipollution.

MISE EN GARDE!

- **SEUL un technicien qualifié peut connecter un équipement au port de connexion OBD II afin de lire le NIV, de diagnostiquer ou de réparer votre véhicule.**
- **Si un équipement non autorisé est connecté au port de connexion OBD II, comme un dispositif d'enregistrement du comportement du conducteur, il se peut alors :**
  - **que les systèmes du véhicule, y compris ceux relatifs à la sécurité, soient altérer ou qu'une perte de maîtrise du véhicule se produise, d'où le risque d'accident pouvant causer des blessures graves ou mortelles,**
  - **qu'il accède, ou autorise d'autre systèmes à accéder à de l'information enregistrée dans le système du véhicule, y compris de l'information personnelle.**

Consultez le paragraphe « Cybersécurité » dans la section « Multimédia » pour obtenir de plus amples renseignements.

INSPECTION DU SYSTÈME ANTIPOLLUTION ET PROGRAMMES D'ENTRETIEN

Dans certaines provinces, la loi peut exiger la vérification du système antipollution de votre véhicule. Tout manquement à cette obligation peut entraîner la suspension de l'immatriculation.

Dans les provinces où prévaut une exigence d'inspection et d'entretien, cette vérification a pour but de vérifier si le témoin d'anomalie fonctionne, s'il demeure éteint lorsque le moteur tourne et si le système de diagnostic embarqué OBD II est prêt pour le contrôle.

En général, le système OBD II est prêt. Toutefois, il se peut qu'il ne soit **pas** prêt si un entretien a récemment été effectué sur votre véhicule, si votre batterie s'est récemment déchargée, ou si la batterie a été remplacée. Si votre système de diagnostic embarqué OBD II n'est pas prêt pour le contrôle, votre véhicule échouera le test.

Avant de vous rendre au centre de contrôle, vous pouvez effectuer un test simple à l'aide de votre clé de contact. Pour vérifier si le système de diagnostic embarqué OBD II de votre véhicule est prêt, faites ce qui suit :

1. Mettez le commutateur d'allumage à la position ON (MARCHE), mais sans lancer ou faire démarrer le moteur.

NOTA : Si vous lancez ou démarrez le moteur, vous devrez recommencer le test.

2. Dès que vous placez le commutateur d'allumage à la position ON (MARCHE), le témoin d'anomalie s'allume. Il s'agit de la vérification normale du fonctionnement de l'ampoule.

3. Environ 15 secondes plus tard, l'une des deux situations suivantes se produit :

- Le témoin d'anomalie clignote durant dix secondes, puis reste allumé jusqu'à ce que vous COUPIEZ le contact ou démarriez le moteur. Cela signifie que le système de diagnostic embarqué OBD II de votre véhicule n'est **pas prêt** et que vous ne devriez **pas** vous rendre au centre de contrôle.
- Le témoin d'anomalie ne clignote pas et reste allumé jusqu'à ce que vous coupiez le contact ou que vous démarriez le moteur. Cela signifie que le système de diagnostic embarqué OBD II de votre véhicule est **prêt** et que vous pouvez vous rendre au centre de contrôle.

Si votre système de diagnostic embarqué OBD II n'est **pas prêt,** vous devriez consulter un concessionnaire ou un atelier de réparation autorisé. Si un entretien a récemment été effectué sur votre véhicule, si votre batterie s'est déchargée ou a été remplacée, il vous suffit d'attendre que le système de diagnostic embarqué OBD II se mette à jour. Si vous repassez le test de routine indiqué plus haut, il est fort probable qu'il indique que le système est **maintenant prêt**.

Que le système de diagnostic embarqué OBD II de votre véhicule soit prêt ou non, si le témoin d'anomalie s'allume lorsque vous roulez, faites vérifier votre véhicule avant de vous rendre au centre de contrôle. En effet, votre véhicule pourrait y être refusé si le témoin d'anomalie est allumé pendant que le moteur tourne.

SÉCURITÉ

DES MATIÈRES

■ CARACTÉRISTIQUES DE SÉCURITÉ 168

□ Système de freinage antiblocage (ABS) 168

□ Système de commande électronique des freins . .170

■ AIDES À LA CONDUITE AUXILIAIRES 179

□ Système de surveillance des angles morts (BSM) – selon l'équipement. 179

□ Système de surveillance de la pression des pneus 187

■ DISPOSITIFS DE RETENUE DES OCCUPANTS . .193

□ Fonctions du dispositif de retenue des occupants 193

□ Consignes de sécurité importantes 193

□ Ceintures de sécurité 195

□ Systèmes de retenue complémentaires 214

□ Ensemble de retenue pour enfants 229

□ Transport d'animaux domestiques 256

■ CONSEILS DE SÉCURITÉ 256

□ Transport de passagers 256

□ Gaz d'échappement 257

□ Vérifications de sécurité à effectuer à l'intérieur du véhicule 258

□ Vérifications de sécurité périodiques à l'extérieur du véhicule 260

CARACTÉRISTIQUES DE SÉCURITÉ

Système de freinage antiblocage (ABS)

Le système de freinage antiblocage (ABS) est conçu pour améliorer la stabilité du véhicule et l'efficacité des freins dans la plupart des conditions de freinage. Le système empêche automatiquement le blocage des roues et améliore la maîtrise du véhicule pendant le freinage.

Le système de freinage antiblocage effectue l'autovérification pour vous assurer que le système de freinage antiblocage fonctionne correctement chaque fois que le véhicule démarre et roule. Pendant cette autovérification, vous pourriez également percevoir un léger cliquetis accompagné d'un bruit de moteur.

Le système de freinage antiblocage est activé pendant le freinage lorsque le système détecte qu'une ou plusieurs roues commencent à se bloquer. L'état de la route, par exemple de la glace, de la neige, du gravier, des bosses, des rails de chemin de fer, des débris non collés ou une situation de freinage d'urgence peut augmenter la probabilité d'activation du système de freinage antiblocage.

Vous pouvez également observer les phénomènes suivants lorsque le système de freinage antiblocage s'active :

- le bruit du moteur du système de freinage antiblocage (il peut continuer à fonctionner quelques instants après l'arrêt);
- le bruit de cliquetis des électrovalves;
- des pulsations dans la pédale de frein;
- un léger enfoncement de la pédale de frein à la fin de l'arrêt.

Il s'agit des caractéristiques normales du fonctionnement du système de freinage antiblocage.

MISE EN GARDE!

- **Le système de freinage antiblocage (ABS) comprend un dispositif électronique sophistiqué sujet aux interférences causées par un émetteur radio mal installé ou de forte puissance. Ces interférences risquent d'empêcher le bon fonctionnement du système de freinage antiblocage. L'installation d'un tel équipement doit être effectuée par du personnel qualifié.**

(Suite)

MISE EN GARDE! *(Suite)*

- **Le pompage de la pédale de frein diminue le rendement du système de freinage antiblocage et peut provoquer une collision. Le pompage allonge la distance de freinage. Il suffit d'appuyer fermement sur la pédale de frein lorsque vous devez ralentir ou immobiliser le véhicule.**
- **Le système de freinage antiblocage (ABS) ne peut empêcher les effets des lois naturelles de la physique sur le comportement d'un véhicule, pas plus qu'il ne peut augmenter la capacité de freinage ou de direction au-delà de ce que la condition des freins, des pneus ou l'adhérence du véhicule ne le permettent.**
- **Le système de freinage antiblocage (ABS) ne peut empêcher les collisions, y compris celles causées par une vitesse excessive en virage, une distance insuffisante entre deux véhicules ou par l'effet d'aquaplanage.**
- **Il ne faut jamais abuser des capacités du système ABS en adoptant un style de conduite insouciant ou dangereux qui compromettrait la sécurité du conducteur ou d'autres personnes.**

Le système de freinage antiblocage est conçu pour fonctionner avec les pneus d'origine. Toute modification peut altérer les performances du système de freinage antiblocage.

Témoin du système de freinage antiblocage

Le « témoin du système de freinage antiblocage » jaune s'allume lorsque le commutateur d'allumage est à la position ON/RUN (MARCHE) et peut demeurer allumé pendant quatre secondes.

Si le témoin du système de freinage antiblocage reste allumé ou s'allume pendant la conduite, cela indique que le dispositif antiblocage du système de freinage ne fonctionne pas et qu'il doit être réparé. Toutefois, si le témoin du système de freinage antiblocage ne s'allume pas, le circuit de freinage conventionnel continue de fonctionner normalement.

Si le témoin du système de freinage antiblocage est allumé, le système de freinage doit être réparé dès que possible pour que vous puissiez de nouveau bénéficier des avantages offerts par le système de freinage antiblocage. Si le témoin du système de freinage antiblocage ne s'allume pas lorsque vous tournez le commutateur d'allumage à la position ON/RUN (MARCHE), faites-le réparer dès que possible.

Système de commande électronique des freins

Votre véhicule est équipé d'un système perfectionné de commande électronique des freins. Ce système comprend le système électronique de répartition du freinage (EBD), le système de freinage antiblocage (ABS), le système d'assistance au freinage (BAS), le système d'assistance au départ en pente (HSA), le système antipatinage (TCS), la commande de stabilité électronique (ESC) et le dispositif électronique antiroulis (ERM). Ces systèmes fonctionnent de concert pour améliorer la stabilité et la maîtrise du véhicule dans différentes conditions de conduite.

Votre véhicule peut aussi être équipé d'un dispositif antilouvoiement de la remorque (TSC).

Système électronique de répartition du freinage (EBD)

Cette fonction gère la distribution du couple de freinage entre les essieux avant et arrière en limitant la pression de freinage à l'essieu arrière. Cette mesure a pour but d'éviter le patinage excessif des roues arrière pour maintenir la stabilité du véhicule et empêcher que le système de freinage antiblocage ne s'applique d'abord sur l'essieu arrière avant l'essieu avant.

Témoin d'avertissement du système de freinage

Le « témoin d'avertissement du système de freinage » rouge s'allume lorsque le commutateur d'allumage est à la position ON/RUN (MARCHE) et peut demeurer allumé pendant quatre secondes.

Si le témoin d'avertissement du système de freinage s'allume ou reste allumé pendant la conduite, cela indique que le système de freinage ne fonctionne pas correctement et qu'il faut le réparer immédiatement. Si le témoin d'avertissement du système de freinage ne s'allume pas à l'établissement du contact, faites remplacer l'ampoule dès que possible.

Système d'assistance au freinage (BAS)

Le BAS (système d'assistance au freinage) est conçu pour maximiser la capacité de freinage du véhicule en cas de manœuvres de freinage d'urgence. Le système détecte une situation de freinage d'urgence en captant la fréquence et la pression de freinage et en exerçant la pression optimale sur les freins. La distance de freinage s'en trouve ainsi réduite. Le système d'assistance au freinage est un complément du système de freinage antiblocage. L'application très rapide des freins produit un rendement optimal du système d'assistance au freinage (BAS). Pour profiter des avantages

de ce système, vous devez appliquer une pression uniforme sur la pédale pendant le freinage (sans « pomper » les freins). Ne relâchez pas la pression sur la pédale de freins à moins de ne plus vouloir freiner. Le BAS se désactive lorsque la pédale de frein est relâchée.

MISE EN GARDE!

Le BAS (Système d'assistance au freinage) ne peut pas empêcher les lois de la physique d'influer sur la tenue de route du véhicule et ne peut pas accroître la traction offerte par l'état de la route. Le système d'assistance au freinage ne peut prévenir les collisions, y compris celles qui sont causées par une vitesse excessive dans les virages, par la chaussée glissante ou l'aquaplanage. Il ne faut jamais abuser des capacités du système d'assistance au freinage en adoptant un style de conduite insouciant ou dangereux qui compromettrait la sécurité du conducteur ou d'autres personnes.

Assistance au départ en pente (HSA)

Le système d'assistance au départ en pente (HSA) est conçu pour atténuer le dispositif antiroulis à partir d'un arrêt complet pendant que le véhicule se trouve sur une pente. Si le conducteur relâche la pédale de frein pendant que le véhicule est arrêté sur une pente, le système d'assistance au départ en pente continuera à maintenir la pression de freinage pendant un bref moment. Si le conducteur n'appuie pas sur la pédale d'accélérateur avant la fin de ce délai, le système relâche la pression de freinage et le véhicule se met à descendre la pente comme d'habitude.

Les conditions suivantes doivent être présentes pour l'activation du système d'assistance au départ en pente :

- La fonction doit être activée.
- Le véhicule doit être immobilisé.
- Le frein de stationnement doit être desserré.
- La portière du conducteur doit être fermée.
- Le véhicule doit être sur une pente abrupte.
- La position de la transmission correspond à la direction du véhicule (par exemple, le véhicule orienté vers la pente ascendante est en marche avant; le véhicule qui recule dans la pente ascendante est en MARCHE ARRIÈRE).
- Le système d'assistance au départ en pente (HSA) fonctionne lorsque le véhicule est en MARCHE ARRIÈRE et lorsque le levier de vitesses se trouve dans tous les rapports de marche avant. Le système ne s'active pas

si la transmission est à la position P (STATIONNEMENT) ou N (POINT MORT). Pour les véhicules équipés d'une transmission manuelle, si vous enfoncez la pédale d'embrayage, le système d'assistance au départ en pente (HSA) reste actif.

MISE EN GARDE!

L'assistance au départ en pente peut ne pas entrer en fonction et un léger roulis peut survenir dans des pentes peu prononcées lorsque le véhicule est chargé ou lorsqu'une remorque est tractée. L'assistance au départ en pente ne remplace pas une conduite active de votre part. Il incombe au conducteur d'être attentif à la distance qui le sépare des autres véhicules, des personnes et des objets et il est très important de manœuvrer les freins en toute sécurité durant la conduite, peu importe l'état de la route. Votre attention complète est toujours requise durant la conduite afin de conserver la maîtrise du véhicule. L'inobservation de ces mises en garde pourrait causer une collision ou des blessures graves.

Remorquage avec le système d'assistance au départ en pente

L'assistance au départ en pente fournit aussi une assistance pour atténuer le dispositif antiroulis lors de la traction d'une remorque.

MISE EN GARDE!

- **Si vous utilisez un régulateur de freins de remorque, les freins de remorque peuvent se serrer et se desserrer avec le contacteur de freinage. Le cas échéant, la pression de freinage peut être insuffisante pour maintenir le véhicule et la remorque en pente lorsque la pédale de frein est relâchée. Pour empêcher le recul de l'ensemble véhicule-remorque dans une pente lorsque vous commencez à accélérer, serrez manuellement les freins de remorque ou augmentez la pression de freinage avant de relâcher la pédale de frein.**
- **Le système d'assistance au départ en pente ne remplace pas le frein de stationnement. Serrez toujours le frein de stationnement à fond lorsque vous quittez votre véhicule. Assurez-vous également de placer la transmission en position P (STATIONNEMENT).**
- **L'inobservation de ces mises en garde pourrait causer une collision ou des blessures graves.**

Désactivation et activation du système d'assistance au départ en pente

Cette fonction peut être activée ou désactivée. Pour modifier le réglage actuel, procédez comme suit :

- Dans le cas des véhicules munis de l'affichage du groupe d'instruments, consultez le paragraphe « Affichage du groupe d'instruments » de la section « Présentation du tableau de bord de votre véhicule » pour obtenir de plus amples renseignements.

Dans le cas des véhicules qui ne sont pas munis de l'écran d'affichage du groupe d'instruments, effectuez les étapes suivantes :

1. Centrez le volant (les roues avant doivent pointer directement vers l'avant).
2. Placez la transmission à la position P (STATIONNEMENT).
3. Serrez le frein de stationnement.
4. Faites démarrer le moteur.
5. Tournez le volant légèrement de plus d'un demi-tour vers la gauche.
6. Appuyez quatre fois sur le bouton de désactivation de la commande de stabilité électronique située dans le bloc de commandes inférieur sous le système de chauffage-climatisation en moins de 20 secondes. Le témoin de désactivation de la commande de stabilité électronique devrait s'allumer et s'éteindre deux fois.
7. Replacez le volant au centre, puis déplacez-le légèrement de plus d'un demi-tour supplémentaire vers la droite.
8. COUPEZ le contact, puis RÉTABLISSEZ-le. Si la séquence est exécutée correctement, le témoin de désactivation de la commande de stabilité électronique clignotera plusieurs fois pour confirmer la désactivation du système d'assistance au départ en pente.
9. Répétez ces étapes si vous souhaitez rétablir le réglage précédent de cette fonction.

Système antipatinage (TCS)

Le système antipatinage contrôle le degré de patinage de chacune des roues motrices. Si un patinage des roues est détecté, le système antipatinage (TCS) peut appliquer la pression de freinage aux roues qui patinent ou réduire la puissance du véhicule en vue d'améliorer l'accélération et la stabilité. Le différentiel électronique par action sur les

freins (BLD) est une fonction du système antipatinage (TCS), qui s'apparente à un différentiel autobloquant et contrôle le patinage des roues d'un essieu moteur. Si l'une des roues de l'essieu moteur tourne plus vite que l'autre, le système serre le frein de la roue qui patine. Le système peut alors transmettre plus de couple à la roue qui ne patine pas. Le différentiel électronique par action sur les freins (BLD) reste actif même si le système antipatinage (TCS) et la commande de stabilité électronique (ESC) sont en mode « Partiellement désactivé ».

Commande de stabilité électronique (ESC)

La commande de stabilité électronique améliore la stabilité directionnelle du véhicule et en facilite la maîtrise sous diverses conditions de conduite. La commande de stabilité électronique corrige le survirage ou le sous-virage du véhicule en serrant les freins aux roues appropriées en vue d'aider à contrer le survirage ou le sous-virage. Elle peut également restreindre la puissance du moteur en vue d'aider le véhicule à conserver sa trajectoire.

La commande de stabilité électronique fait appel à des capteurs intégrés au véhicule pour déterminer la trajectoire désirée par le conducteur et compare ensuite ces données à la trajectoire réelle du véhicule. Lorsque la trajectoire du véhicule ne correspond pas à celle qui est choisie par le conducteur, la commande de stabilité électronique applique les freins à la roue appropriée en vue d'aider à contrer le survirage ou le sous-virage.

- Survirage – tendance de l'arrière du véhicule à sortir d'un virage trop rapidement par rapport au braquage du volant.
- Sous-virage – tendance du véhicule à continuer tout droit dans un virage par rapport au braquage du volant.

Le témoin d'activation ou d'anomalie de la commande de stabilité électronique situé dans le groupe d'instruments se met à clignoter dès que le système de commande de stabilité électronique entre en fonction. Le témoin d'activation ou d'anomalie de la commande de stabilité électronique clignote également lorsque le système antipatinage est en fonction. Si le témoin d'activation ou d'anomalie de la commande de stabilité électronique se met à clignoter pendant l'accélération, relâchez la pédale d'accélérateur et diminuez l'accélération autant que possible. Veillez à toujours adapter votre vitesse et votre style de conduite à l'état de la route.

MISE EN GARDE!

- **La commande de stabilité électronique ne peut empêcher les lois de la physique d'influer sur la tenue de route du véhicule et ne peut accroître la traction offerte par l'état de la route. La commande de stabilité électronique ne peut prévenir les accidents, y compris ceux qui sont causés par une vitesse excessive dans les virages, la chaussée glissante ou l'aquaplanage. Par ailleurs, la commande de stabilité électronique ne peut prévenir les accidents découlant d'une perte de maîtrise du véhicule causée par une intervention inappropriée du conducteur pour les conditions en vigueur. Seul un conducteur prudent, attentif et habile peut éviter les accidents. Il ne faut jamais exploiter les capacités d'un véhicule muni de la commande de stabilité électronique en adoptant un style de conduite insouciant ou dangereux qui peut mettre en péril le conducteur et d'autres personnes.**
- **Des modifications ou un entretien inadéquat du véhicule pourraient en modifier le comportement et réduire la performance du système commande de stabilité électronique. Les modifications apportées aux systèmes de direction assistée, de la suspension ou de**

(Suite)

MISE EN GARDE! ***(Suite)***

freinage, ou l'utilisation d'une taille ou d'un type de pneu différents ou de jantes de tailles différentes pourrait réduire la performance du système de stabilité électronique. Des pneus mal gonflés ou usés de façon inégale peuvent également réduire la performance du système de stabilité électronique. Toute modification ou un entretien inapproprié du véhicule qui réduit l'efficacité du système de commande de stabilité électronique pourrait augmenter le risque de perte de maîtrise ou de renversement du véhicule ainsi que des blessures graves ou mortelles.

Modes de fonctionnement de la commande de stabilité électronique

NOTA : Selon le modèle et le mode de fonctionnement, la commande de stabilité électronique offre plusieurs modes de fonctionnement.

Commande de stabilité électronique activée

Il s'agit du mode de fonctionnement normal de la commande de stabilité électronique. Au moment du démarrage du véhicule, le système se trouve dans ce mode. Il s'agit du mode à employer dans la plupart des conditions de

conduite. Les autres modes de la commande de stabilité électronique ne doivent être utilisés qu'en présence de conditions particulières, telles que celles qui sont décrites dans les paragraphes suivants.

Désactivation partielle

Le mode « Partial Off » (Désactivation partielle) est destiné aux conducteurs qui désirent vivre une expérience de conduite plus sportive. Ce mode peut modifier les seuils d'activation du système antipatinage et du système de commande de stabilité électronique, ce qui se traduit par un patinage des roues supérieur aux valeurs normales. Ce mode peut être utile si votre véhicule s'est enlisé.

Pour activer le mode « Partial Off » (Désactivation partielle), appuyez brièvement sur le commutateur « ESC Off » (Désactivation de la commande de stabilité électronique) et le témoin « ESC off indicator light » (Témoin de désactivation de la commande de stabilité électronique) s'allume. Pour réactiver la commande de stabilité électronique, appuyez brièvement sur le commutateur « ESC Off » (Désactivation de la commande de stabilité électronique) et le témoin « ESC off indicator light » (Témoin de désactivation de la commande de stabilité électronique) s'éteint.

MISE EN GARDE!

- **En mode de désactivation partielle, la fonction antipatinage de la commande de stabilité électronique, sauf la fonction d'autoblocage décrite dans la section relative au système antipatinage, est désactivée et le témoin « ESC Off » (Commande de stabilité électronique désactivée) est allumé. En mode de désactivation partielle, la fonction de réduction de la puissance du moteur du système antipatinage est désactivée, et la stabilité améliorée du véhicule offerte par la commande de stabilité électronique est réduite.**
- **Le dispositif antilouvoiement de la remorque est désactivé lorsque la commande de stabilité électronique est en mode de désactivation partielle.**

NOTA : La commande de stabilité électronique ne peut empêcher les lois de la physique d'influer sur la tenue de route du véhicule et ne peut accroître la traction offerte par l'état de la route. La commande de stabilité électronique ne peut prévenir les accidents, y compris ceux qui sont causés par une vitesse excessive dans les virages, la chaussée très glissante ou l'aquaplanage. La commande de stabilité électronique ne peut également prévenir les collisions.

Témoin d'activation ou d'anomalie de la commande de stabilité électronique et témoin de désactivation de la commande de stabilité électronique (ESC OFF)

Le témoin d'activation ou d'anomalie de la commande de stabilité électronique au groupe d'instruments s'allume lorsque le commutateur d'allumage est placé à la position ON (MARCHE). Le témoin doit s'éteindre lorsque le moteur est en marche. Si le témoin d'anomalie ou d'activation de la commande de stabilité électronique s'allume en continu lorsque le moteur est en marche, une anomalie a été détectée dans la commande de stabilité électronique. Si le témoin reste allumé après plusieurs cycles d'allumage et si le véhicule a roulé plusieurs kilomètres (milles) à plus de 48 km/h (30 mi/h), rendez-vous chez un concessionnaire autorisé dans les plus brefs délais pour faire vérifier et régler le problème.

Le témoin d'activation ou d'anomalie de la commande de stabilité électronique (situé dans le groupe d'instruments) commence à clignoter dès que les pneus perdent de l'adhérence et que la commande de stabilité électronique est activée. Le témoin d'activation ou d'anomalie de la commande de stabilité électronique clignote également lorsque le système antipatinage est activé. Si le témoin d'activation ou d'anomalie de la commande de stabilité électronique se met à clignoter pendant l'accélération, relâchez la pédale d'accélérateur et diminuez l'accélération autant que possible. Veillez à toujours adapter votre vitesse et votre style de conduite à l'état de la route.

NOTA :

- Le témoin d'activation ou d'anomalie de la commande de stabilité électronique et le témoin de DÉSACTIVATION de la commande de stabilité électronique s'allument brièvement chaque fois que le commutateur d'allumage est placé à la position ON (MARCHE).
- Lorsque le contact est MIS, la commande de stabilité électronique (ESC) est en fonction même s'il a été antérieurement mis hors fonction.
- Des bourdonnements et des cliquetis se font entendre lorsque la commande de stabilité électronique est activée. Ces bruits sont normaux et cessent lorsque la commande de stabilité électronique est désactivée à la suite d'une manœuvre qui a entraîné son activation.

Le témoin de DÉSACTIVATION du système électronique d'antidérapage indique que le client a choisi de faire fonctionner la commande de stabilité électronique (ESC) dans un mode réduit.

Dispositif électronique antiroulis

Ce système anticipe la possibilité de soulèvement des roues en surveillant les mouvements du volant et la vitesse du véhicule. Lorsque le dispositif électronique antiroulis calcule que le taux de changement de l'angle de direction et la vitesse du véhicule sont suffisants pour causer le soulèvement des roues, il serre le frein approprié et peut aussi réduire la puissance du moteur pour diminuer le risque de soulèvement des roues. Il ne peut qu'atténuer les risques de soulèvement des roues pendant ce type de manœuvres. Il ne peut pas prévenir le soulèvement des roues causé par d'autres facteurs comme l'état des routes, les sorties de route ou les collisions avec des objets ou d'autres véhicules.

MISE EN GARDE!

De nombreux facteurs, dont la charge du véhicule, l'état de la route et les conditions de conduite, peuvent influer sur les risques de soulèvement des roues ou de capotage. Le dispositif électronique antiroulis ne peut empêcher tous les soulèvements de roues et capotages, particulièrement en cas de sortie de route ou d'impact avec des obstacles ou d'autres véhicules. Il ne faut jamais exploiter les capacités d'un véhicule doté du

(Suite)

MISE EN GARDE! ***(Suite)***

dispositif électronique antiroulis en adoptant un style de conduite insouciant ou dangereux qui peut mettre en péril le conducteur et d'autres personnes.

Dispositif antilouvoiement de la remorque

Le dispositif antilouvoiement de la remorque utilise des capteurs intégrés au véhicule pour détecter le louvoiement excessif de la remorque et prend les mesures appropriées pour éliminer le louvoiement. Il peut également être activé automatiquement s'il détecte un louvoiement excessif de la remorque. Notez que le dispositif antilouvoiement de la remorque ne peut pas empêcher le louvoiement de toutes les remorques. Faites toujours preuve de prudence lorsque vous tirez une remorque et observez les recommandations concernant le poids au timon de la remorque. Pour obtenir de plus amples renseignements, consultez le paragraphe « Traction de remorque » dans la section « Démarrage et conduite ». Lorsque le dispositif antilouvoiement de la remorque est en fonction, le témoin d'activation ou d'anomalie de la commande de stabilité électronique clignote, la puissance du moteur peut être réduite et vous pouvez constater que le véhicule applique le frein à une roue spécifique afin d'éliminer le louvoiement. Le dispositif

antilouvoiement de la remorque est désactivé lorsque la commande de stabilité électronique est en mode de désactivation partielle.

MISE EN GARDE!

Si le dispositif antilouvoiement s'active pendant la conduite, ralentissez, immobilisez-vous à un endroit sécuritaire et répartissez la charge de la remorque afin d'éliminer le louvoiement.

AIDES À LA CONDUITE AUXILIAIRES

Système de surveillance des angles morts (BSM) – selon l'équipement

Le système de surveillance des angles morts utilise deux capteurs à radar, situés dans le bouclier du pare-chocs arrière, pour détecter les véhicules immatriculés (voitures, camions, motocyclettes, etc.) qui pénètrent dans un angle mort à partir de l'arrière, de l'avant ou du côté du véhicule.

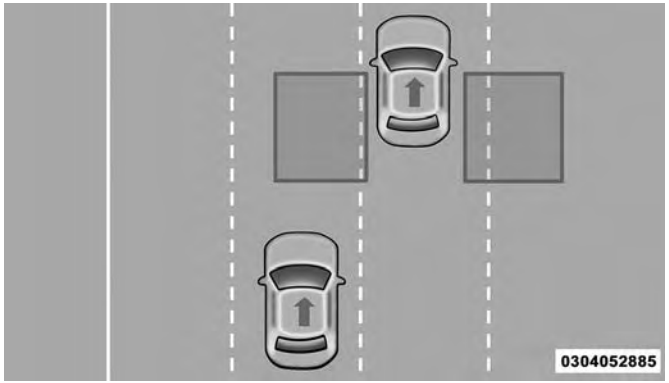

Zones de détection arrière

Au démarrage du moteur, le témoin d'avertissement du système de surveillance des angles morts s'allume momentanément sur les deux rétroviseurs arrière extérieurs pour signaler au conducteur que le système est fonctionnel.

Les capteurs du système de surveillance des angles morts fonctionnent lorsque le véhicule est engagé dans un rapport de marche avant quelconque ou en MARCHE ARRIÈRE.

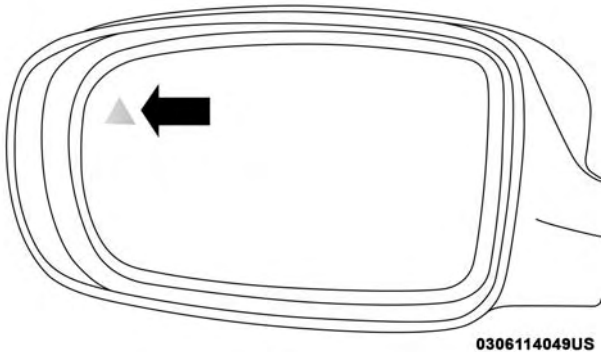

Témoin d'avertissement du système de surveillance des angles morts

La zone de détection du système de surveillance des angles morts s'étend sur environ une largeur de voie de 12 pi (3,8 m) des deux côtés du véhicule. La longueur de zone commence au rétroviseur extérieur arrière et s'étend sur environ 10 pi (3 m) au-delà du pare-chocs arrière du véhicule. Le système de surveillance des angles morts surveille les zones de détection des deux côtés du véhicule lorsque la vitesse du véhicule atteint au moins 6 mi/h (10 km/h) environ et signale au conducteur la présence de véhicules dans ces zones.

NOTA :

- Le système de surveillance des angles morts ne signale PAS au conducteur la présence de véhicules qui approchent rapidement hors des zones de détection.
- Les zones de détection du système de surveillance des angles morts ne changent PAS si votre véhicule tracte une remorque. Par conséquent, vérifiez si la voie adjacente est libre pour votre véhicule et votre remorque avant d'effectuer un changement de voie. Si la remorque ou un autre objet (par exemple, une bicyclette, un article de sport) dépasse sur le côté de votre véhicule, le témoin d'avertissement du système de surveillance des angles morts pourrait demeurer allumé lorsque le véhicule se trouve à un rapport de marche avant.
- Le système de surveillance des angles morts peut présenter un signal intermittent (clignotement) des témoins d'avertissement des rétroviseurs latéraux lorsqu'une motocyclette ou de petits objets restent proches du côté du véhicule pendant une période prolongée (plus de quelques secondes).

La zone du bouclier arrière où sont logés les capteurs à radar doit être exempte de neige, de glace et de saletés pour que le système de surveillance des angles morts

fonctionne correctement. N'obstruez pas la zone du bouclier arrière où se trouvent les capteurs à radar au moyen d'objets étrangers (autocollants de pare-chocs, porte-vélos, etc.).

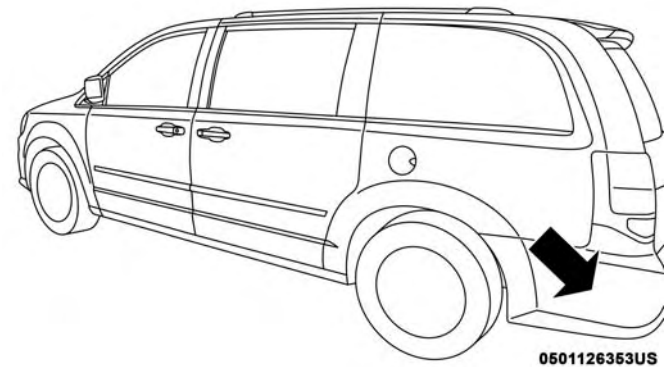

Emplacement du capteur

Le système de surveillance des angles morts signale au conducteur la présence d'objets dans les zones de détection en allumant le témoin d'avertissement du système de surveillance des angles morts situé dans les rétroviseurs extérieurs, en plus d'émettre une alarme sonore (carillon) et de réduire le volume de la radio. Pour obtenir de plus amples renseignements, consultez le paragraphe « Modes de fonctionnement ».

Pendant que vous conduisez, le système de surveillance des angles morts surveille les zones de détection à partir de trois points d'accès différents (côté, arrière, avant) pour déterminer si une alarme doit être émise. Le système de surveillance des angles morts émet une alarme dans les cas suivants de pénétration dans les zones de détection.

Accès latéral

Les véhicules qui se déplacent dans la voie adjacente à partir d'un côté du véhicule.

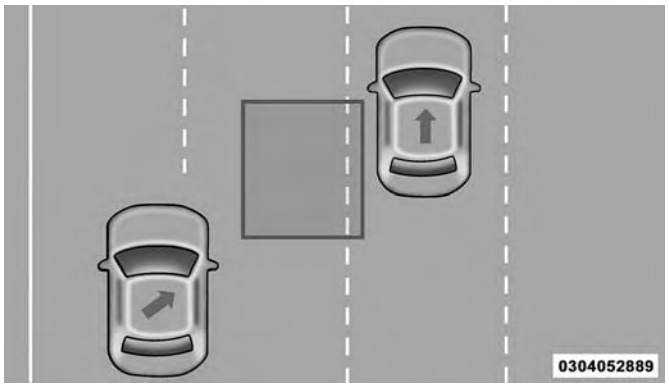

Surveillance latérale

Accès de l'arrière

Les véhicules qui proviennent de l'arrière, peu importe le côté, et qui pénètrent dans la zone de détection arrière à une vitesse relative inférieure à 31 mi/h (50 km/h).

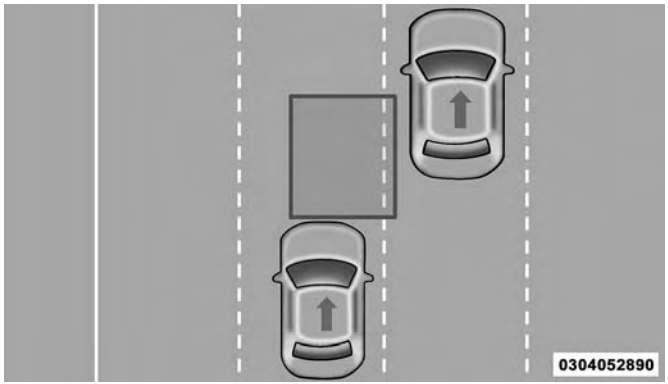

Surveillance arrière

Dépassement

Si vous dépassez lentement un autre véhicule (à une vitesse relative inférieure à 24 km/h [15 mi/h]) et que ce véhicule demeure dans l'angle mort pendant environ 1,5 seconde, le témoin d'avertissement s'allume. Si la différence de vitesse entre les deux véhicules est supérieure à 15 mi/h (24 km/h), le témoin d'avertissement ne s'allume pas.

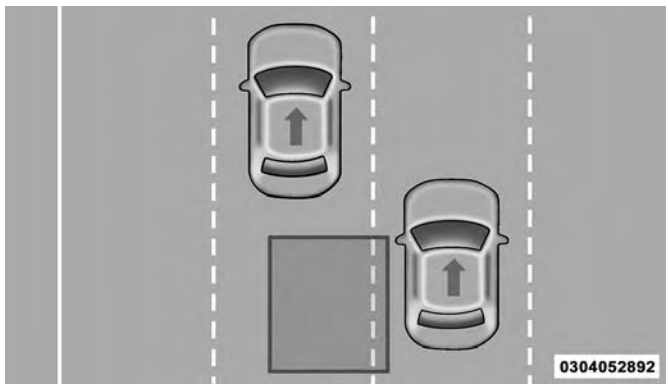

Dépassement et approche

Le système de surveillance des angles morts est conçu afin de ne pas émettre une alarme pour les objets immobiles tels que les glissières de sécurité, les poteaux, les parois, le feuillage, les bermes, etc. Le système peut toutefois émettre une alarme dans certains cas pour de tels objets. Il s'agit d'une réaction normale qui n'exige aucun entretien du véhicule.

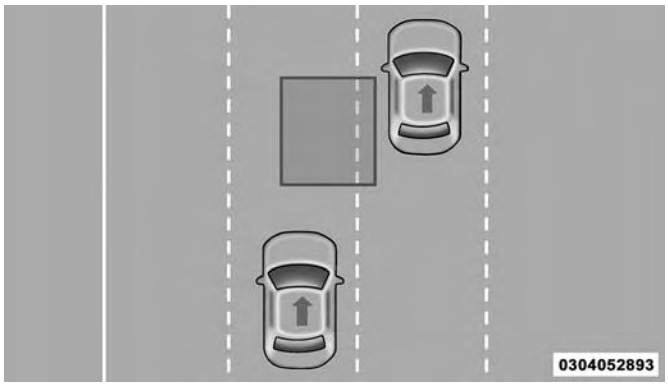

Fin du dépassement

Le système de surveillance des angles morts ne signale pas les objets qui évoluent dans la direction opposée au véhicule dans les voies adjacentes.

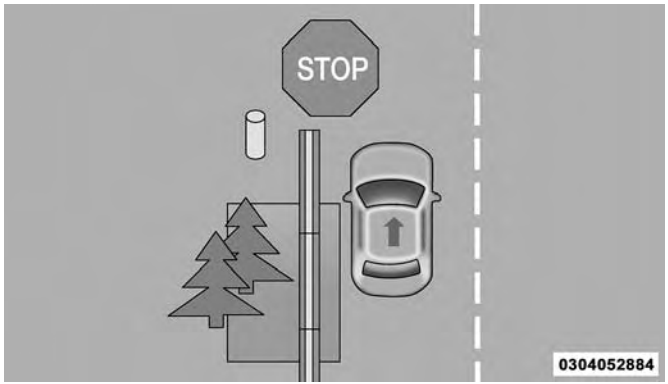

Objets immobiles

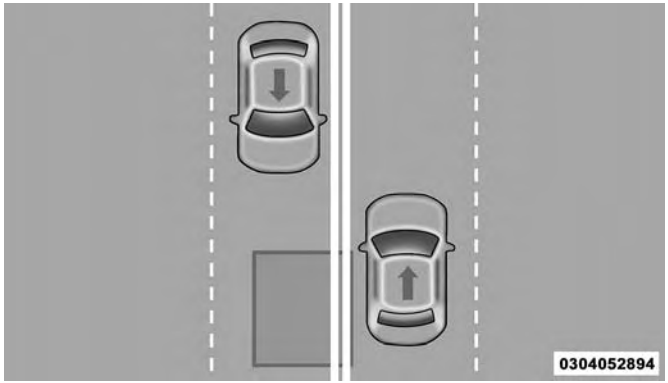

Circulation en sens opposé

MISE EN GARDE!

Le système de surveillance des angles morts ne constitue qu'une aide pour détecter les objets dans les angles morts. Le système de surveillance des angles morts n'est pas conçu pour détecter les piétons, les cyclistes ou les animaux. Bien que votre véhicule soit muni d'un système de surveillance des angles morts, vérifiez toujours les rétroviseurs de votre véhicule, jetez un

(Suite)

MISE EN GARDE! ***(Suite)***

coup d'œil au-dessus de votre épaule et activez vos clignotants avant de changer de voie. Autrement, il pourrait en résulter des blessures graves ou la mort.

Système de surveillance de circulation en marche arrière (RCP)

Le système de surveillance de circulation en marche arrière (RCP) est destiné à aider le conducteur à reculer hors d'une place de stationnement lorsque son champ de vision est obstrué. Reculez lentement et prudemment hors de la place de stationnement de façon à dégager l'arrière du véhicule. Le système de surveillance de circulation en marche arrière surveille alors la circulation transversale et avise le conducteur si un véhicule est détecté.

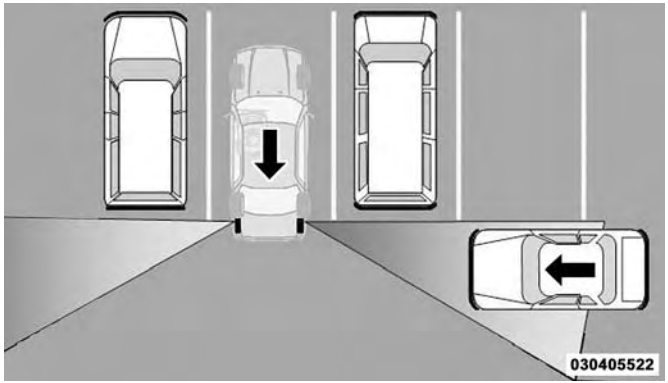

Zones de détection du système de surveillance de circulation en marche arrière

Le système de surveillance de circulation en marche arrière surveille les zones arrière des deux côtés du véhicule pour repérer les objets qui s'approchent des côtés du véhicule à une vitesse minimale de 5 km/h (3 mi/h) environ et jusqu'à une vitesse maximale de 32 km/h (20 mi/h) environ, comme dans les parcs de stationnement.

NOTA : Dans les parcs de stationnement, la circulation transversale peut être obstruée par des véhicules stationnés des deux côtés. Si les capteurs sont bloqués par d'autres structures ou véhicules, le système ne sera pas en mesure d'aviser le conducteur.

Lorsque le système de surveillance de circulation en marche arrière est activé et que le véhicule est à la position R (MARCHE ARRIÈRE), des alarmes visuelles et sonores sont émises pour alerter le conducteur, y compris la réduction du volume de la radio.

MISE EN GARDE!

Le système de surveillance de circulation en marche arrière (RCP) n'est pas une caméra d'aide au recul. Il est conçu pour aider le conducteur à détecter la circulation transversale dans un parc de stationnement. Le conducteur doit être vigilant lorsqu'il fait marche arrière, même si le système de surveillance de circulation en marche arrière est activé. Avant de reculer, portez toujours attention à ce qui se trouve derrière votre véhicule; regardez derrière vous et assurez-vous de l'absence de piétons, d'animaux, d'autres véhicules ou d'obstacles et vérifiez les angles morts. Autrement, il pourrait en résulter des blessures graves ou la mort.

Modes de fonctionnement

Modes de fonctionnement avec l'affichage du groupe d'instruments

Vous pouvez sélectionner trois différents modes de fonctionnement à l'affichage du groupe d'instruments. Consultez le paragraphe « Affichage du groupe d'instruments » dans la section « Présentation du tableau de bord de votre véhicule » pour obtenir de plus amples renseignements.

Témoins d'alarme d'angle mort uniquement

Lorsque le mode d'alarme d'angle mort est activé, le système de surveillance des angles morts émet une alarme visuelle dans le rétroviseur extérieur approprié lorsqu'un objet est détecté. Toutefois, lorsque le système fonctionne en mode de surveillance de circulation en marche arrière, le système réagit en émettant des alarmes visuelle et sonore lorsqu'un objet est détecté. Le volume de la radio est réduit lorsqu'une alarme sonore est émise.

Témoins et carillon d'alarme d'angle mort

Lorsque le mode de témoins et carillon d'alarme d'angle mort est activé, le système de surveillance des angles morts émet une alarme visuelle dans le rétroviseur extérieur approprié lorsqu'un objet est détecté. Si les clignotants qui correspondent à une alarme du côté du véhicule sont activés, un carillon retentit également. Lorsque les clignotants sont activés et qu'un objet est détecté du même côté et au même moment, les alarmes visuelle et sonore sont émises. En plus de l'alarme sonore, le volume de la radio (si elle était en fonction) est réduit.

NOTA :

- Le volume de la radio est réduit lorsqu'une alarme sonore est émise par le système de surveillance des angles morts.
- Si les feux de détresse sont activés, le système n'émet que l'alarme visuelle appropriée.

Lorsque le système fonctionne en mode de surveillance de circulation en marche arrière, le système réagit en émettant une alarme visuelle et sonore lorsqu'un objet est détecté. Le volume de la radio est réduit lorsqu'une alarme sonore est émise. L'état des clignotants ou des feux de détresse est ignoré, et l'état du mode de surveillance de circulation en marche arrière sollicite toujours le carillon.

Désactivation de l'alarme d'angle mort

Lorsque le système de surveillance des angles morts est désactivé, aucune alarme visuelle ou sonore n'est émise par le système de surveillance des angles morts, ni par le système de surveillance de circulation en marche arrière.

NOTA : Le système de surveillance des angles morts mémorise le mode de fonctionnement courant à la coupure du contact. À chaque démarrage, le mode de fonctionnement préalablement mémorisé est rappelé et utilisé.

Généralités

La déclaration de réglementation suivante s'applique à tous dispositifs à radiofréquence dont ce véhicule est équipé :

Le présent appareil est conforme à la section 15 des règlements de la FCC et aux CNR d'Industrie Canada applicables aux appareils radio exempts de licence. Son utilisation est soumise aux deux conditions suivantes :

1. Il ne doit pas causer d'interférences nuisibles.
2. Ce dispositif doit pouvoir accepter tous les types d'interférences, y compris celles qui pourraient l'activer de façon inopinée.

NOTA : Toute modification non expressément approuvée par la partie responsable de la conformité du système pourrait entraîner la révocation du droit de l'utilisateur d'en faire usage.

Système de surveillance de la pression des pneus

Le système de surveillance de la pression des pneus est conçu pour avertir le conducteur que la pression de l'un des pneus est trop basse comparativement aux valeurs à froid recommandées sur l'étiquette d'information du véhicule.

NOTA : Le témoin d'avertissement du système de surveillance de la pression des pneus s'allume dans le groupe d'instruments et un avertissement sonore retentit lorsque la pression d'au moins un des quatre pneus route actifs est basse. De plus, l'écran d'affichage du groupe d'instruments affiche un graphique indiquant la valeur de pression de chaque pneu et affichant la valeur des pneus sous-gonflés dans une couleur différente. Lorsque cela se produit, vous devez accroître la pression des pneus à la pression à froid recommandée pour que le témoin du système de surveillance de la pression des pneus s'éteigne.

La pression des pneus varie en fonction de la température, d'environ 7 kPa (1 lb/po²) par tranche de 6,5 °C (12 °F). Autrement dit, à mesure que diminue la température, la pression des pneus baisse proportionnellement. La pression des pneus doit toujours être réglée en fonction de la pression des pneus à froid. La pression des pneus à froid est mesurée lorsque le véhicule a été immobilisé pendant au moins trois heures ou lorsqu'il a roulé sur une distance

inférieure à 1,6 km (1 mi) après une période d'immobilisation de trois heures. La pression de gonflage à froid des pneus ne doit pas dépasser la valeur maximale moulée sur le flanc du pneu. Consultez le paragraphe « Pneus » dans la section « Entretien et soin » pour obtenir des renseignements sur la méthode appropriée de gonflage des pneus du véhicule. La pression des pneus augmente également pendant la conduite du véhicule. Ce phénomène est normal et vous ne devez pas retirer d'air des pneus.

Le système de surveillance de la pression des pneus avertit le conducteur que la pression des pneus est insuffisante si, pour une raison quelconque, elle chute sous le seuil d'avertissement pour manque de pression, y compris en raison du temps froid ou d'une perte naturelle de pression par le pneu.

Le système de surveillance de la pression des pneus maintient son message d'avertissement tant que la pression demeure inférieure au seuil d'alerte, qui ne s'arrête que si elle atteint ou dépasse de nouveau la valeur recommandée sur l'étiquette de pression à froid des pneus. Lorsque le témoin d'avertissement de surveillance de basse pression des pneus s'allume, la pression des pneus doit être augmentée jusqu'au seuil de pression à froid recommandée pour que le témoin d'avertissement du système de surveillance de la pression des pneus s'éteigne.

Le système met automatiquement les données à jour, et le témoin d'avertissement du système de surveillance de la pression des pneus s'éteint dès la réception des données de pression mises à jour. Jusqu'à 20 minutes de conduite à plus de 24 km/h (15 mi/h) peuvent être nécessaires pour que le système de surveillance de la pression des pneus reçoive ces données.

Prenons l'exemple d'un véhicule dont la pression recommandée de gonflage à froid (stationné depuis plus de trois heures) est de 227 kPa (33 lb/po²). Si la pression des pneus est de 193 kPa (28 lb/po²) à une température ambiante de 20 °C (68 °F), une chute de température jusqu'à -7 °C (20 °F) diminuera la pression des pneus jusqu'à environ 165 kPa (24 lb/po²). Cette pression est assez basse pour que le témoin d'avertissement du système de surveillance de la pression des pneus S'ALLUME. Lorsque le véhicule roule, la pression remonte à environ 193 kPa (28 lb/po²), mais le témoin reste allumé. En pareil cas, le témoin d'avertissement du système de surveillance de la pression des pneus s'éteindra uniquement lorsque les pneus seront gonflés à la valeur de pression à froid recommandée.

NOTA : Lors du remplissage de pneus chauds, il peut être nécessaire d'augmenter la pression des pneus de 28 KPa (4 lb/po²) de plus que la pression à froid recommandée pour éteindre le témoin d'avertissement du système de surveillance de la pression des pneus.

AVERTISSEMENT!

- **Le système de surveillance de la pression des pneus a été optimisé pour les pneus et les roues d'origine. Les paramètres d'avertissement et de pression du système de surveillance de la pression des pneus ont été établis pour la dimension des pneus installés sur votre véhicule. Vous pourriez altérer le fonctionnement du système ou endommager les capteurs lorsque vous utilisez du matériel de dimension, de style ou de type différents. Le capteur du système de surveillance de la pression des pneus n'est pas conçu pour être utilisé sur les jantes du marché secondaire et peut contribuer à une mauvaise performance globale du système ou des dommages au capteur. Nous vous encourageons à utiliser les roues d'origine pour assurer un bon fonctionnement de la fonction de surveillance de la pression des pneus.**

(Suite)

AVERTISSEMENT! ***(Suite)***

- **L'utilisation d'un scellant à pneu de marché secondaire peut désactiver le capteur de système de surveillance de la pression des pneus (TPMS). Après l'utilisation du scellant à pneu de marché secondaire, il est recommandé d'amener votre véhicule chez votre concessionnaire autorisé pour vérifier le fonctionnement de votre capteur.**
- **Après avoir inspecté ou réglé la pression des pneus, n'oubliez pas de remettre en place le bouchon du corps de valve. Ce bouchon empêche l'humidité et la saleté de pénétrer dans le corps de valve pour prévenir les dommages au capteur du système de surveillance de la pression des pneus.**

NOTA :

- Le système de surveillance de la pression des pneus n'est pas conçu pour se substituer à l'entretien normal des pneus, ni pour signaler une défaillance ou un autre problème d'un pneu.
- Il ne faut pas non plus se servir du système de surveillance de la pression des pneus comme d'un manomètre pendant le gonflage des pneus.

- Lorsque la pression d'un pneu est insuffisante, la conduite du véhicule peut provoquer la surchauffe du pneu et entraîner une crevaison. De plus, le gonflage insuffisant des pneus augmente l'économie de carburant, accélère l'usure des pneus et peut nuire à la conduite ainsi qu'à la capacité de freinage du véhicule.
- Le système de surveillance de la pression des pneus ne remplace pas l'entretien approprié des pneus, et le conducteur a la responsabilité de maintenir une pression des pneus adéquate, même si elle n'est pas suffisamment basse pour allumer le témoin d'avertissement du système de surveillance de la pression des pneus.
- Les variations de température saisonnières influencent la pression des pneus, et le système de surveillance de la pression des pneus surveille la pression réelle des pneus.

Fonctionnement du système

Pour mesurer la pression des pneus, le système de surveillance de la pression des pneus utilise une technologie sans fil avec des capteurs électroniques montés sur les jantes des roues. Les capteurs, installés sur chacune des roues, sont intégrés au corps de valve et transmettent les lectures de pression des pneus à un module récepteur.

NOTA : Il est particulièrement important de vérifier la pression de tous vos pneus régulièrement et de les maintenir à une pression appropriée.

Le système de surveillance de la pression des pneus se compose des éléments suivants :

- Module récepteur
- Capteurs du système de surveillance de la pression des pneus aux 4 roues
- Témoin du système de surveillance de la pression des pneus

Avertissements de basse pression du système de surveillance de la pression des pneus

Lorsque la pression d'au moins un des quatre pneus route actifs est basse, le témoin du système de surveillance de la pression des pneus s'allume dans le groupe d'instruments, le message d'avertissement « LOW TIRE PRESSURE » (BASSE PRESSION DES PNEUS) s'affiche au groupe d'instruments et un carillon retentit. Si cela se produit, vous devez immobiliser le véhicule dès que possible, vérifier la pression de tous les pneus et les gonfler d'après la pression à froid recommandée sur l'étiquette d'information du véhicule (apposée sur le pied milieu du côté conducteur).

NOTA : Lors du remplissage de pneus chauds, il peut être nécessaire d'augmenter la pression des pneus de 28 KPa (4 lb/po²) de plus que la pression à froid recommandée pour éteindre le témoin du système de surveillance de la pression des pneus.

La mise à jour est automatique et le témoin du système de surveillance de la pression des pneus s'éteint à la réception des nouvelles valeurs de pression.

NOTA : Pour recevoir ces renseignements, le véhicule doit rouler pendant 20 minutes à une vitesse supérieure à 24 km/h (15 mi/h).

Service Tpm System (Réparer le système de surveillance de la pression des pneus)

Le témoin du système de surveillance de la pression des pneus clignote pendant 75 secondes, puis demeure allumé si une anomalie du système est détectée. L'anomalie du système fait également retentir un avertissement sonore. Si le contact a été coupé puis rétabli, la séquence se répète, à condition que l'anomalie du système soit toujours présente. Le témoin du système de surveillance de la pression des pneus s'éteint une fois que l'anomalie a été éliminée. Différentes circonstances peuvent être à l'origine d'une anomalie du système. Par exemple :

- Brouillage causé par des dispositifs électroniques ou voisinage d'installations émettrices de radiofréquences identiques à celles des capteurs du système de surveillance de la pression des pneus.
- Pose de glace teintée du marché secondaire qui entrave les signaux radioélectriques.
- Accumulation excessive de neige ou de glace autour des roues ou des passages de roue.
- Utilisation de chaînes antidérapantes.
- Utilisation de pneus ou de roues non munis de capteurs de système de surveillance de la pression des pneus.

Véhicules avec une roue de secours compacte

- La roue de secours compacte (selon l'équipement) ne comporte pas de capteur de système de surveillance de la pression des pneus. Par conséquent, le système de surveillance de la pression des pneus ne mesure pas la pression de la roue de secours compacte.
- Si vous posez la roue de secours compacte à la place d'un pneu de route dont la pression se situe sous le seuil d'avertissement pour manque de pression, au prochain cycle d'allumage, un carillon retentit, le message « LOW TIRE PRESSURE » (BASSE PRESSION DES PNEUS)

s'affiche et le témoin du système de surveillance de la pression des pneus s'allume.

- Après que vous avez roulé jusqu'à 20 minutes à plus de 24 km/h (15 mi/h), le témoin du système de surveillance de la pression des pneus clignote pendant 75 secondes, puis s'allume en continu.
- À chaque cycle d'allumage suivant, un carillon retentit et le témoin du système de surveillance de la pression des pneus clignote pendant 75 secondes, puis s'allume en continu.
- Lorsque vous réparez ou remplacez un pneu de route, puis le réinstallez sur le véhicule à la place de la roue de secours compacte, le système de surveillance de la pression des pneus met automatiquement à jour les données, tandis que le témoin du système de surveillance de la pression des pneus s'éteint, à condition que la pression des quatre pneus de route actifs soit supérieure au seuil d'avertissement pour manque de pression.

Désactivation du système de surveillance de la pression des pneus (TPMS) – selon l'équipement

Le système de surveillance de la pression des pneus peut être désactivé si vous remplacez tous les quatre ensembles de roues et pneus (pneus de route) par des ensembles de roues et pneus dépourvus de capteurs du système de surveillance de la pression des pneus, comme lors de la pose des ensembles de roues et pneus d'hiver sur votre véhicule.

Pour désactiver le système de surveillance de la pression des pneus, commencez par remplacer les quatre ensembles de roues et pneus (pneus de route) par des pneus dépourvus de capteurs du système de surveillance de la pression des pneus. Conduisez ensuite le véhicule pendant 20 minutes à plus de 24 km/h (15 mi/h). Si le système détecte une anomalie, le carillon du système de surveillance de la pression des pneus retentit et le témoin du système de surveillance de la pression des pneus clignote pendant 75 secondes, puis s'allume en continu.

En commençant au prochain cycle d'allumage, le système de surveillance de la pression des pneus ne fait plus retentir un carillon ni clignoter le témoin du système de surveillance de la pression des pneus.

Pour réactiver le système de surveillance de la pression des pneus, remplacez tous les quatre ensembles de roues et pneus (pneus de route) par des pneus pourvus de capteurs du système de surveillance de la pression des pneus. Conduisez ensuite le véhicule pendant 20 minutes au maximum à plus de 24 km/h (15 mi/h). Si le système

détecte une anomalie, le carillon du système de surveillance de la pression des pneus retentit et le témoin du système de surveillance de la pression des pneus clignote pendant 75 secondes, puis s'éteint.

Généralités

La déclaration de réglementation suivante s'applique à tous dispositifs à radiofréquence dont ce véhicule est équipé :

Le présent appareil est conforme à la section 15 des règlements de la FCC et aux CNR d'Industrie Canada applicables aux appareils radio exempts de licence. Son utilisation est soumise aux deux conditions suivantes :

(1) Ce dispositif ne doit pas causer d'interférences nuisibles.

(2) Ce dispositif doit pouvoir accepter tous les types d'interférences, y compris celles qui pourraient l'activer de façon inopinée.

NOTA : Toute modification non expressément approuvée par la partie responsable de la conformité du système pourrait entraîner la révocation du droit de l'utilisateur d'en faire usage.

DISPOSITIFS DE RETENUE DES OCCUPANTS

Les dispositifs de retenue qui équipent votre véhicule sont parmi les fonctions de sécurité les plus importantes :

Fonctions du dispositif de retenue des occupants

- Ceintures de sécurité
- Dispositifs de retenue complémentaires – sacs gonflables
- Appuie-tête actifs
- Ensemble de retenue pour enfants

Certaines des fonctions de sécurité décrites dans ce chapitre peuvent être des équipements de série sur certains modèles, ou peuvent être des équipements en option sur d'autres modèles. Si vous n'êtes pas certain, demandez à un concessionnaire autorisé.

Consignes de sécurité importantes

Lisez attentivement les renseignements qui suivent. Vous y verrez comment bien vous servir des dispositifs de retenue de manière que les occupants puissent bénéficier de la meilleure protection possible.

Voici quelques mesures simples que vous pouvez prendre pour minimiser les risques de blessures causées par le déploiement d'un sac gonflable :

1. Les enfants de 12 ans et moins doivent être assis sur les sièges arrière d'un véhicule équipé de sièges arrière et porter la ceinture de sécurité ou être retenus par un ensemble de retenue adéquat.
2. Les enfants trop petits pour porter une ceinture de sécurité correctement (pour plus d'information, consultez la section « Ensembles de retenue pour enfants ») doivent être attachés dans un ensemble de retenue pour enfants ou un siège d'appoint appropriés, sur un siège arrière.
3. Lorsqu'un enfant âgé de 2 à 12 ans (non assis dans un ensemble de retenue pour enfants orienté vers l'arrière) doit prendre place sur le siège passager avant, reculez le siège aussi loin que possible et utilisez un ensemble de retenue pour enfants approprié (pour plus d'informations, consultez la section « Ensembles de retenue pour enfants » du présent chapitre).
4. Ne laissez jamais les enfants faire passer le baudrier derrière leur dos ou sous leur bras.
5. Il est important de lire attentivement les directives fournies avec votre ensemble de retenue pour enfants pour vous assurer d'utiliser correctement les ceintures de sécurité.
6. Tous les occupants doivent toujours porter leur ceinture à trois points d'ancrage correctement.
7. Les sièges du conducteur et du passager avant doivent être aussi reculés que possible pour laisser aux sacs gonflables avant suffisamment d'espace pour se déployer.
8. Ne vous appuyez pas contre la portière ou la glace. Si votre véhicule est muni de sacs gonflables latéraux, ils gonfleront avec force dans l'espace entre les occupants et la portière en cas de déploiement, ce qui peut blesser ces derniers.
9. Si le système de sacs gonflables de ce véhicule doit être adapté pour accueillir une personne handicapée, se référer à la section « Assistance de clientèle » pour obtenir les coordonnées du service à la clientèle.

MISE EN GARDE!

- **Ne placez jamais un ensemble de retenue pour enfants orienté vers l'arrière devant un sac gonflable. Le déploiement du sac gonflable avant du passager peut provoquer des blessures graves ou la mort à un enfant âgé de 12 ans ou moins, y compris à un enfant installé dans un ensemble de retenue pour enfants orienté vers l'arrière.**
- **Ne jamais installer un ensemble de retenue pour enfants orienté vers l'arrière sur le siège avant d'un véhicule. Utilisez seulement un ensemble de retenue pour enfants orienté vers l'arrière sur un siège arrière. Si le véhicule n'est pas muni d'un siège arrière, ne transportez pas un ensemble de retenue pour enfants orienté vers l'arrière dans ce véhicule.**

Ceintures de sécurité

Tout conducteur, aussi compétent soit-il, doit toujours boucler sa ceinture de sécurité, même pour des trajets de courte durée. Une collision peut être causée par un autre usager de la route et peut survenir n'importe où, Ceci peut se produire loin de votre domicile ou dans votre propre rue.

Les recherches en matière de sécurité démontrent qu'en cas de collision, la ceinture de sécurité peut vous sauver la vie et peut aussi atténuer considérablement la gravité des blessures. Certaines des blessures les plus graves se produisent lorsque l'occupant est projeté hors du véhicule. La ceinture de sécurité réduit les risques d'éjection et de blessure, car elle vous empêche de heurter l'intérieur du véhicule. Toutes les personnes se trouvant à l'intérieur d'un véhicule doivent porter leur ceinture de sécurité en tout temps.

Système amélioré de rappel de non-bouclage des ceintures de sécurité (BeltAlert)

Système BeltAlert du conducteur et du passager (selon l'équipement)

La fonction BeltAlert est conçue pour rappeler au conducteur et au passager d'extrémité avant (si le véhicule est équipé du système BeltAlert pour le passager d'extrémité avant) de boucler leur ceinture de sécurité. La fonction BeltAlert est activée lorsque le commutateur d'allumage se trouve à la position START (DÉMARRAGE) ou ON/RUN (MARCHE).

Indication initiale

Si la ceinture de sécurité du conducteur est débouclée lorsque le commutateur d'allumage est d'abord tourné à la position START (DÉMARRAGE) ou ON/RUN (MARCHE), un carillon émet un signal pendant quelques secondes. Si la ceinture de sécurité du conducteur ou du passager d'extrémité avant (si le véhicule est équipé du système BeltAlert pour le passager d'extrémité de siège avant) est débouclée lorsque le commutateur d'allumage est d'abord tourné à la position START (DÉMARRAGE) ou ON/RUN (MARCHE), le témoin de rappel des ceintures de sécurité s'allume et demeure allumé jusqu'à ce que les deux ceintures de sécurité d'extrémité avant soient bouclées. Le système BeltAlert du siège passager d'extrémité avant n'est pas activé lorsqu'il est inoccupé.

Séquence d'avertissement du système BeltAlert

La séquence d'avertissement du système BeltAlert est activée lorsque le véhicule est en mouvement à une vitesse supérieure à une gamme de vitesse du véhicule spécifiée et la ceinture de sécurité du conducteur ou du passager d'extrémité avant est débouclée (si le véhicule est équipé du système BeltAlert pour le passager d'extrémité avant) (le système BeltAlert du siège passager d'extrémité avant n'est pas activé lorsqu'il est inoccupé). La séquence d'avertissement BeltAlert s'active en faisant clignoter le témoin de rappel des ceintures de sécurité et en émettant un carillon intermittent. Une fois que la séquence d'avertissement du système BeltAlert est terminée, le témoin de rappel des ceintures de sécurité s'allume et demeure allumé jusqu'à ce que les ceintures de sécurité soient bouclées. La séquence d'avertissement du système BeltAlert peut se répéter en fonction de la vitesse du véhicule jusqu'à ce que les ceintures de sécurité du conducteur et du passager d'extrémité avant soient bouclées. Le conducteur doit rappeler à tous les passagers de boucler leur ceinture de sécurité.

Changement d'état

Si le conducteur ou le passager d'extrémité avant (si le véhicule est équipé du système BeltAlert pour le passager d'extrémité avant) débouclent leurs ceintures de sécurité lorsque le véhicule roule, la séquence d'avertissement du système BeltAlert commence jusqu'à ce que les ceintures de sécurité soient rebouclées.

Le système BeltAlert du siège passager d'extrémité avant n'est pas activé lorsqu'il est inoccupé. Le système BeltAlert peut être déclenché si un animal ou d'autres objets se trouvent sur le siège passager d'extrémité avant ou si le

siège est rabattu (selon l'équipement). Il est recommandé que les animaux domestiques soient retenus dans le siège arrière (selon l'équipement) par un harnais ou soient placés dans une cage retenue à l'aide des ceintures de sécurité et que le chargement soit rangé correctement.

Le système BeltAlert peut être activé ou désactivé par un concessionnaire autorisé. FCA US LLC ne recommande pas de désactiver le système BeltAlert.

NOTA : Si le système BeltAlert a été désactivé et la ceinture de sécurité du conducteur ou du passager d'extrémité avant (si le siège passager est équipé du système BeltAlert) est débouclée, le témoin de rappel des ceintures de sécurité s'allume et demeure allumé jusqu'à ce que les ceintures de sécurité du conducteur et du passager d'extrémité avant soient bouclées.

Ceintures à trois points d'ancrage

Toutes les places de votre véhicule sont munies d'une ceinture à trois points d'ancrage.

Le rétracteur de la sangle de ceinture de sécurité est conçu pour se bloquer seulement en cas de freinage soudain ou de collision. Dans des conditions normales, l'enrouleur permet au baudrier de la ceinture de sécurité de se déplacer librement avec l'occupant du siège. Toutefois, en cas de collision, la ceinture de sécurité se bloque et réduit ainsi le risque pour l'occupant de heurter l'intérieur de l'habitacle ou d'être projeté hors du véhicule.

MISE EN GARDE!

- **Il est dangereux de se fier seulement au sac gonflable, car les risques de blessures graves pourraient être accrus en cas de collision. Le sac gonflable fonctionne de pair avec la ceinture de sécurité pour vous retenir correctement. Dans certains types de collision, les sacs gonflables ne se déploient pas du tout. Portez toujours votre ceinture de sécurité, même si le véhicule est muni de sacs gonflables.**
- **Au moment d'une collision, les occupants d'un véhicule risquent de subir des blessures bien plus graves s'ils ne bouclent pas correctement leur ceinture de sécurité. En effet, ils risquent de heurter l'intérieur de l'habitacle ou les autres occupants, ou d'être éjectés du véhicule. Il incombe au conducteur de veiller à ce que chaque occupant boucle sa ceinture de sécurité correctement.**
- **Lorsque le véhicule est en mouvement, il est dangereux d'être dans l'espace de chargement intérieur ou**

(Suite)

MISE EN GARDE! *(Suite)*

extérieur du véhicule. En cas de collision, les personnes se trouvant dans cet espace risquent davantage de subir des blessures graves ou la mort.

- Lorsque le véhicule est en mouvement, ne laissez personne prendre place dans des espaces qui ne sont pas équipés de sièges et de ceintures de sécurité.
- Assurez-vous que tous les passagers du véhicule prennent place dans un siège et bouclent correctement leur ceinture de sécurité. Les occupants, y compris le conducteur, doivent toujours porter leur ceinture de sécurité, qu'un sac gonflable soit fourni ou non à leur place, pour minimiser les risques de blessures graves ou mortelles en cas de collision.
- Vous risquez d'augmenter considérablement la gravité des blessures causées par une collision si vous ne portez pas correctement votre ceinture de sécurité. Vous pourriez subir des lésions internes ou même glisser sous la ceinture de sécurité. Suivez donc les conseils qui vous sont donnés dans ce guide concernant le port de la ceinture de sécurité et assurez-vous que tous les occupants font de même. Il en va de votre sécurité.

(Suite)

MISE EN GARDE! *(Suite)*

- Une même ceinture de sécurité ne doit jamais être utilisée pour retenir deux personnes à la fois. Les personnes qui portent la même ceinture pourraient se heurter l'une l'autre et se blesser gravement lors d'une collision. Peu importe la taille des personnes, n'utilisez jamais une ceinture à trois points d'ancrage ou une ceinture sous-abdominale pour plus d'une personne.

MISE EN GARDE!

- Une ceinture sous-abdominale portée trop haut peut augmenter les risques de lésions en cas de collision. La pression de la ceinture de sécurité ne sera pas exercée sur les os iliaques et pelviens, très résistants, mais sur l'abdomen. Il faut toujours porter la partie sous-abdominale de la ceinture de sécurité aussi bas que possible et la garder bien serrée.
- Une ceinture de sécurité tordue ne vous protègera pas adéquatement. En cas de collision, la ceinture pourrait même causer des lacérations. Assurez-vous que la ceinture de sécurité repose à plat sur votre

(Suite)

MISE EN GARDE! *(Suite)*

corps et qu'elle n'est pas tordue. Si vous ne parvenez pas à détordre une des ceintures de sécurité de votre véhicule, faites-la réparer immédiatement chez un concessionnaire autorisé.

- Une ceinture de sécurité insérée dans la mauvaise boucle ne vous protègera pas adéquatement. La portion sous-abdominale de la ceinture pourrait alors se placer trop haut sur le corps et causer des lésions internes. Utilisez toujours la boucle la plus proche de vous.
- Une ceinture de sécurité trop desserrée ne vous protègera pas adéquatement. En cas d'arrêt brusque, le corps peut être projeté trop loin vers l'avant, ce qui augmente les risques de blessures. Serrez bien la ceinture de sécurité sur votre corps.
- Il est dangereux de porter la ceinture de sécurité sous le bras. En cas de collision, le corps peut heurter les parois intérieures du véhicule, ce qui augmente les risques de blessures à la tête et au cou. De plus, une ceinture de sécurité portée ainsi peut causer des lésions internes. Cela peut vous causer des fractures aux côtes, car ces dernières ne sont pas aussi robustes

(Suite)

MISE EN GARDE! *(Suite)*

que l'ossature de l'épaule. Faites passer la ceinture de sécurité sur l'épaule pour permettre aux parties les plus résistantes du corps d'absorber le choc en cas de collision.

- Un baudrier porté derrière le dos ne vous protège pas en cas de collision. Si vous ne portez pas le baudrier, vous risquez davantage de subir un choc à la tête lors d'une collision. La partie sous-abdominale et le baudrier de la ceinture à trois points d'ancrage sont conçus pour être portés mutuellement.
- Si la ceinture de sécurité est déchirée ou effilochée, elle risque de se rompre en cas de collision et donc de ne pas protéger l'occupant. Inspectez régulièrement les ceintures de sécurité et assurez-vous qu'elles ne sont ni coupées ni effilochées, et qu'aucune pièce de fixation de ceinture n'est desserrée. Les pièces endommagées doivent être remplacées immédiatement. Ne démontez pas et ne modifiez pas le système de ceinture de sécurité. Les ceintures de sécurité avant doivent être remplacées après une collision.

Mode d'emploi de la ceinture à trois points d'ancrage

1. Entrez dans le véhicule et fermez la portière. Installez-vous et réglez le siège.
2. La languette de ceinture de sécurité se trouve au-dessus du dossier du siège avant et près de votre bras lorsque vous êtes assis sur le siège arrière (dans le cas des véhicules équipés d'un siège arrière). Saisissez la languette et déroulez la ceinture de sécurité. Faites défiler la languette autant que nécessaire sur la sangle pour permettre à la ceinture de sécurité de passer autour des hanches.

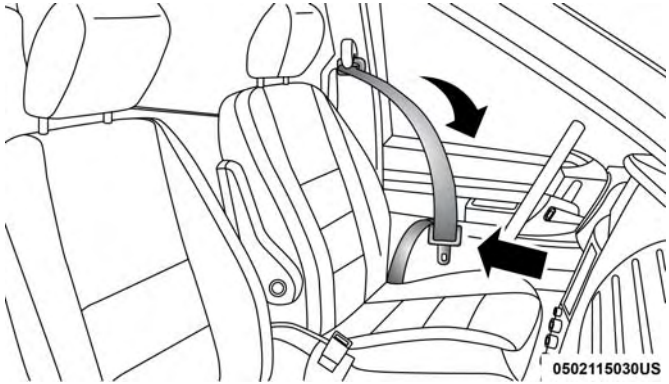

Déroulement de la languette

3. Lorsque la ceinture de sécurité est à la bonne longueur, insérez la languette dans la boucle jusqu'à ce que vous entendiez un déclic.

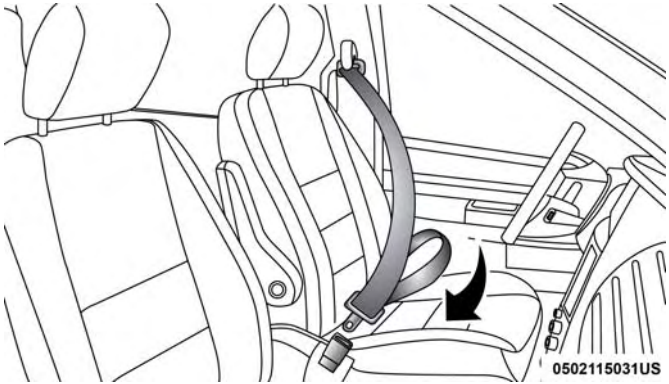

Insertion de la languette dans la boucle de la ceinture

4. Placez la ceinture sous-abdominale de sorte qu'elle soit bien ajustée et repose bas sur vos hanches, sous l'abdomen. Pour éliminer le jeu de la partie sous-abdominale de la ceinture, tirez le baudrier vers le haut. Pour la desserrer, inclinez la languette et tirez sur la ceinture sous-abdominale. En cas de collision, une ceinture de sécurité bien ajustée réduit les risques de glisser au-dessous de celle-ci.

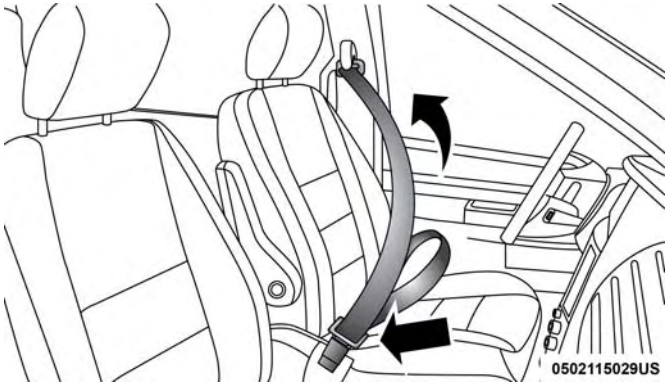

Positionnement de la ceinture sous-abdominale

5. Placez le baudrier de manière à ce que la sangle repose confortablement sur le milieu de votre épaule et poitrine et non sur le cou, en laissant un jeu minimal. Le jeu dans le baudrier sera automatiquement éliminé par l'enrouleur.

6. Pour détacher la ceinture de sécurité, appuyez sur le bouton rouge situé sur la boucle. La ceinture de sécurité s'enroule automatiquement à la position rétractée. Au besoin, tirez la languette vers le bas de la sangle afin de permettre à la ceinture de sécurité de s'enrouler complètement.

Marche à suivre pour détordre une ceinture sous-abdominale et diagonale

Pour détordre une ceinture à trois points d'ancrage, procédez comme suit.

1. Placez la languette aussi près que possible du point d'ancrage.
2. À une distance d'environ 6 à 12 po (15 à 30 cm) au-dessus de la languette, saisissez la ceinture de sécurité et tordez-la à 180 degrés de manière à créer un pli commençant juste au-dessus de la languette.
3. Faites glisser la languette vers le haut par-dessus la sangle pliée. La sangle pliée doit passer par la fente pratiquée dans la partie supérieure de la languette.
4. Continuez à faire glisser la languette vers le haut jusqu'à ce qu'elle dépasse la section pliée de la sangle et que la ceinture de sécurité n'est plus tordue.

Ancrage supérieur de baudrier réglable

L'ancrage du baudrier des sièges avant et des sièges d'extrémité de la deuxième rangée peut être réglé vers le haut ou vers le bas pour dégager le cou de l'occupant. Appuyez sur le bouton d'ancrage pour déverrouiller l'ancrage, puis déplacez l'ancrage vers le haut ou vers le bas à la position la plus confortable.

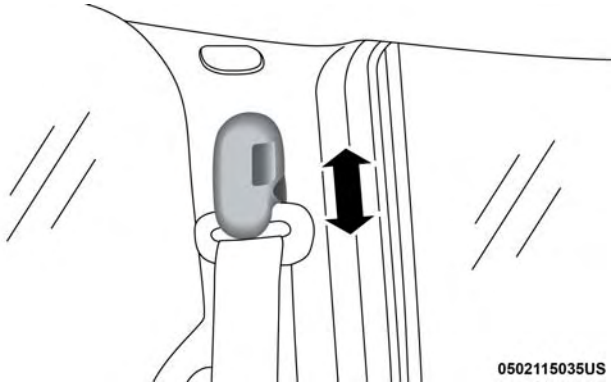

Ancrage réglable

À titre de référence, si votre taille est inférieure à la moyenne, réglez l'ancrage de baudrier plus bas, ou réglez-le plus haut si votre taille est supérieure à la moyenne. Lorsque vous relâchez le bouton d'ancrage, assurez-vous que le point d'ancrage est bien verrouillé en essayant de le déplacer vers le haut ou vers le bas.

NOTA : L'ancrage supérieur de baudrier réglable est muni d'une fonction d'utilisation rapide. Cette fonction permet de régler l'ancrage de baudrier vers le haut sans avoir à appuyer sur le bouton de déverrouillage. Pour vérifier si l'ancrage de baudrier est correctement verrouillé, tirez l'ancrage de baudrier vers le bas jusqu'à ce qu'il soit bien verrouillé.

MISE EN GARDE!

- **Vous risquez d'augmenter considérablement la gravité des blessures causées par une collision si vous ne portez pas correctement votre ceinture de sécurité. Vous pourriez subir des lésions internes ou même glisser sous la ceinture de sécurité. Suivez donc les conseils qui vous sont donnés dans ce guide concernant le port de la ceinture de sécurité et assurez-vous que tous les occupants font de même. Il en va de votre sécurité.**
- **Placez le baudrier de manière à ce que la sangle repose confortablement sur le milieu de votre épaule et poitrine et non sur le cou, en laissant un jeu minimal. Le jeu dans le baudrier sera automatiquement éliminé par l'enrouleur.**

(Suite)

MISE EN GARDE! ***(Suite)***

- **Un mauvais réglage de la ceinture de sécurité peut réduire son efficacité en cas d'accident.**
- **Effectuez toujours le réglage de la hauteur des ceintures de sécurité lorsque le véhicule est immobile.**

Directives d'utilisation de la ceinture de sécurité du siège central de deuxième rangée (selon l'équipement) et du siège central de troisième rangée

Les ceintures de la place centrale de deuxième rangée (selon l'équipement) et de la place centrale de la troisième rangée consistent en une ceinture de sécurité dotée d'une mini-languette et d'une boucle assortie qui permet de détacher la ceinture de l'ancrage inférieur quand le siège est replié. La mini-languette et la languette ordinaire peuvent alors être mises à l'écart dans le pavillon pour plus de commodité afin d'accéder à l'espace de rangement derrière les sièges avant lorsque le siège n'est pas occupé.

1. Retirez la mini-languette et la languette ordinaire de leur position de rangement dans le pavillon légèrement derrière le siège de deuxième ou de troisième rangée.

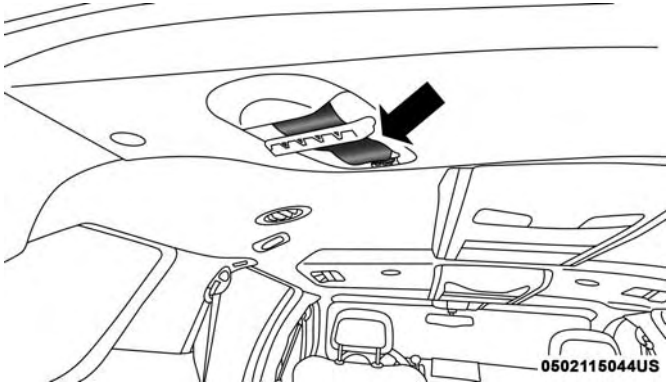

Position de rangement de la mini-languette

2. Saisissez la mini-languette et passez la ceinture de sécurité par-dessus le siège.

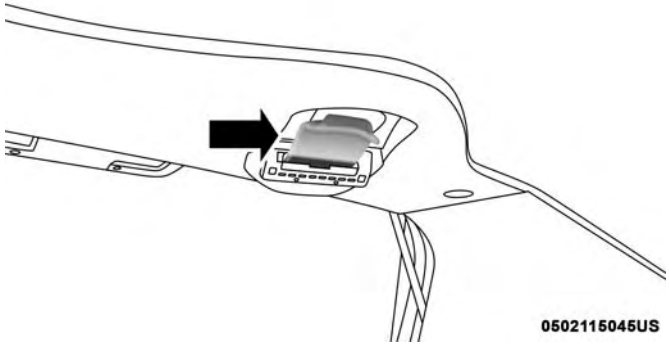

Position de rangement de la mini-languette

3. Acheminez le baudrier à l'intérieur de l'appuie-tête de gauche.

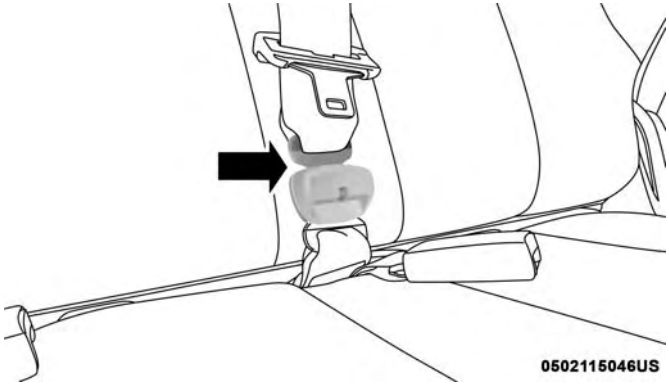

Raccordez la mi-languette de la deuxième rangée à la boucle assortie

4. Lorsque la ceinture de sécurité est à la bonne longueur, insérez la mini-languette dans la mini-boucle jusqu'à ce qu'un déclic se fasse entendre.

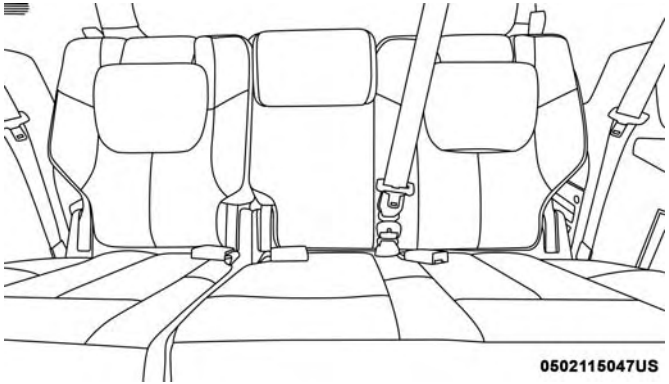

Mini-languette de la deuxième rangée et boucle assortie raccordées

5. Prenez place sur le siège. Faites défiler la languette ordinaire autant que nécessaire sur la sangle pour permettre à la ceinture de sécurité de passer autour des hanches.

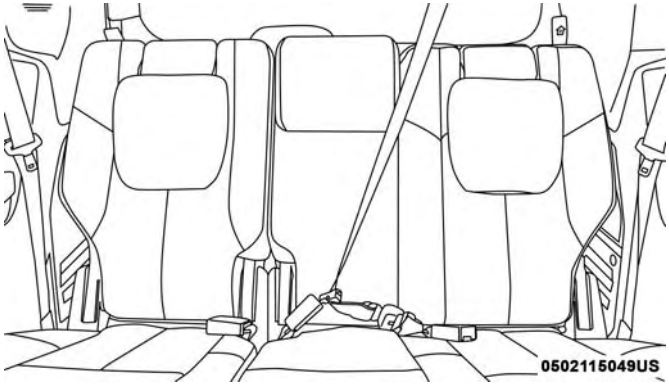

Ceinture de sécurité centrale arrière bouclée

6. Lorsque la ceinture de sécurité est à la bonne longueur, insérez la languette dans la boucle jusqu'à ce que vous entendiez un déclic.

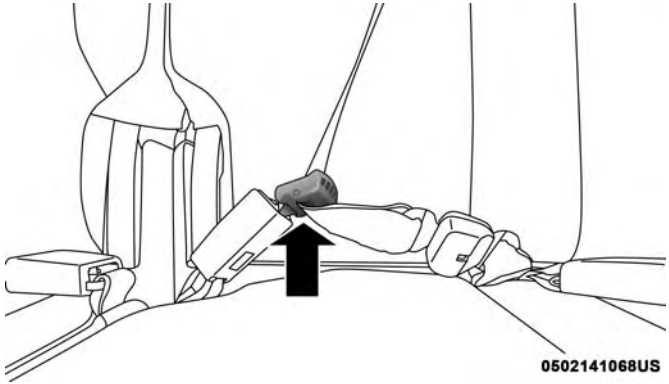

Ceinture de sécurité centrale arrière bouclée

7. Placez la ceinture sous-abdominale de sorte qu'elle soit bien ajustée et repose bas sur vos hanches, sous l'abdomen. Pour éliminer le jeu de la partie sous-abdominale de la ceinture, tirez le baudrier vers le haut. Pour la desserrer, tirez la ceinture sous-abdominale. En cas de collision, une ceinture de sécurité bien ajustée réduit les risques de glisser au-dessous de celle-ci.

8. Posez le baudrier de la ceinture sur la poitrine de façon confortable, sans qu'il repose sur votre cou. Le jeu dans la ceinture de sécurité sera automatiquement éliminé par l'enrouleur.

9. Pour détacher la ceinture de sécurité, appuyez sur le bouton rouge situé sur la boucle.

10. Pour dégager la mini-languette de la mini-boucle aux fins de rangement, insérez la languette ordinaire dans la fente centrale rouge de la mini-boucle. La ceinture de sécurité s'enroule automatiquement à la position rétractée. Au besoin, tirez la languette vers le bas de la sangle afin de permettre à la ceinture de sécurité de s'enrouler complètement. Placez la mini-languette et la languette ordinaire dans leur position de rangement.

MISE EN GARDE!

- **Vous devez rattacher la mini- languette et la boucle miniature correctement si vous voulez que la ceinture de sécurité retienne efficacement l'occupant et diminue les risques que cette personne soit blessée en cas de collision.**
- **Lorsque vous rattachez la mini-languette et la boucle miniature, assurez-vous que la ceinture de sécurité n'est pas tordue. Si la sangle est tordue, suivez la procédure décrite précédemment pour détacher la mini- languette et la boucle miniature, démêlez la ceinture, puis rattachez la mini- languette et la boucle miniature.**

Rallonge de ceinture de sécurité

Si une ceinture de sécurité n'est pas assez longue pour un ajustement précis, même après avoir complètement déroulé la sangle et placé l'ancrage supérieur de baudrier réglable (selon l'équipement) à sa position la plus basse, vous pouvez vous procurer une rallonge de ceinture de sécurité auprès d'un concessionnaire autorisé. Cette rallonge ne doit être utilisée que si la ceinture de sécurité normale n'est pas assez longue. Lorsque la rallonge n'est pas requise pour un autre occupant, elle doit être retirée.

MISE EN GARDE!

- **Utilisez SEULEMENT une rallonge de ceinture de sécurité si elle est absolument nécessaire pour l'ajustement approprié de la ceinture de sécurité d'origine. N'UTILISEZ PAS la rallonge de ceinture de sécurité si, lorsque vous l'utilisez, la distance entre le bord avant de la boucle de la rallonge de ceinture de sécurité et la partie centrale du corps de l'occupant est INFÉRIEURE À 6 po.**
- **Lorsqu'une rallonge de ceinture de sécurité n'est pas requise, son utilisation peut présenter un risque de blessures graves ou mortelles en cas de collision.**

(Suite)

MISE EN GARDE! *(Suite)*

Utilisez la rallonge de ceinture de sécurité seulement si la ceinture sous-abdominale n'est pas assez longue et utilisez-la seulement dans les positions assises recommandées. Retirez et rangez la rallonge de ceinture de sécurité lorsqu'elle n'est pas requise.

Ceintures de sécurité et femmes enceintes

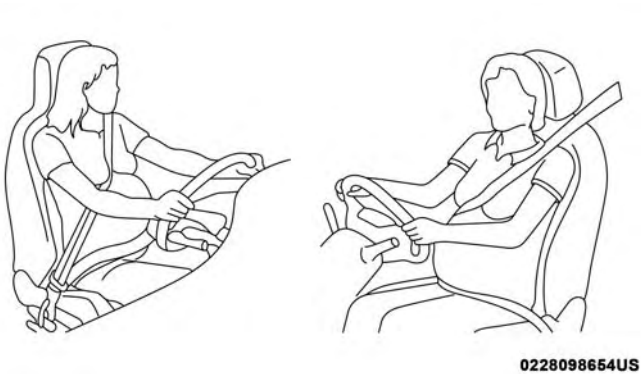

Port de la ceinture de sécurité par les femmes enceintes

Les ceintures de sécurité doivent être portées par tous les occupants y compris les femmes enceintes : Le risque de blessures en cas d'accident est réduit pour la mère et le bébé si la mère porte une ceinture de sécurité.

Placez la ceinture sous-abdominale de sorte qu'elle soit bien ajustée et repose bas sur les os solides de vos hanches, sous l'abdomen. Placez le baudrier sur la poitrine, loin du cou. Ne placez jamais le baudrier derrière le dos ou sous le bras.

Prétendeur de ceinture de sécurité

Le système de ceinture de sécurité latéral avant est muni de prétendeurs conçus pour éliminer le jeu de la ceinture de sécurité en cas de collision. Ces dispositifs peuvent améliorer le rendement de la ceinture de sécurité en éliminant le jeu de la ceinture sur l'occupant dès le début d'une collision. Les tendeurs fonctionnent quelle que soit la taille de l'occupant du siège, y compris lorsqu'il s'agit d'un enfant assis dans un ensemble de retenue pour enfants.

NOTA : Ces dispositifs ne peuvent toutefois pas compenser une utilisation incorrecte de la ceinture de sécurité. La ceinture de sécurité doit être serrée de manière adéquate et être bien positionnée.

Le déclenchement des tendeurs est contrôlé par le module de commande des dispositifs de retenue des occupants. Tout comme les sacs gonflables, les tendeurs ne peuvent

être utilisés qu'une fois. Un tendeur ou un sac gonflable déployé doit être remplacé immédiatement.

Ceinture de sécurité à absorption d'énergie

Les ceintures de sécurité d'extrémité avant sont équipées d'une fonction d'absorption d'énergie qui peut aider à réduire davantage les risques de blessures en cas de collision. Le système de ceinture de sécurité est équipé d'un enrouleur conçu pour laisser dérouler la sangle de manière contrôlée.

Enrouleurs à blocage automatique (EBA) commutable (selon l'équipement)

Les ceintures de sécurité des sièges des passagers peuvent être munies d'un enrouleur à blocage automatique (EBA) commutable utilisé pour maintenir un ensemble de retenue pour enfants. Pour obtenir de plus amples renseignements, consultez le paragraphe « Pose d'un ensemble de retenue pour enfants à l'aide des ceintures de sécurité du véhicule » sous « Ensemble de retenue pour enfants » dans ce guide. La figure ci-dessous affiche la fonction de verrouillage pour chaque place assise.

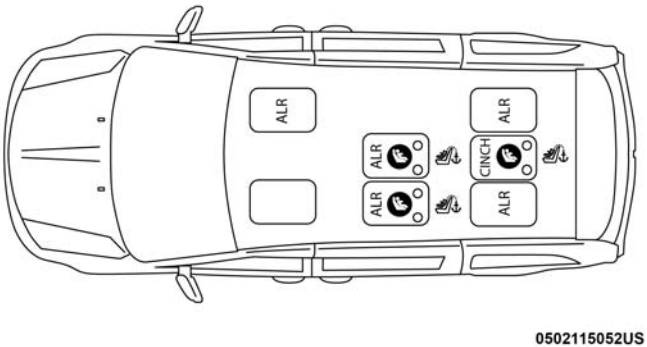

EBA – Enrouleur à blocage automatique commutable (banquette de deuxième rangée)

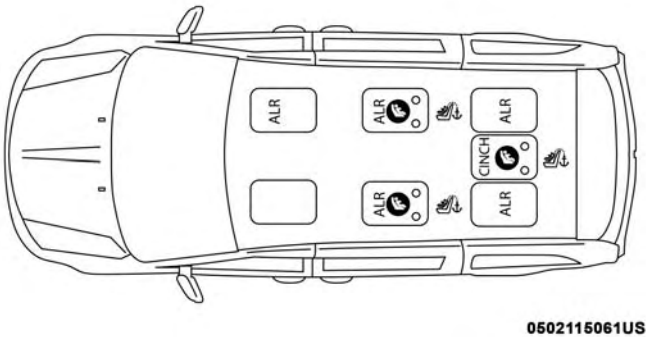

EBA – Enrouleur à blocage automatique commutable (siège Stow 'n Go de deuxième rangée)

Si le siège du passager est muni d'un EBA et est utilisé comme une place assise normale, tirez la sangle de ceinture de sécurité jusqu'à ce qu'elle soit déroulée suffisamment pour passer confortablement autour de la taille de l'occupant pour ne pas activer l'EBA. Si l'EBA est activé, un son de cliquet est audible pendant que la ceinture de sécurité s'enroule. Dans ce cas, laissez la sangle s'enrouler complètement, puis tirez soigneusement la sangle jusqu'à ce qu'elle soit déroulée suffisamment pour passer confortablement autour de la taille de l'occupant. Insérez la languette dans la boucle jusqu'à ce que vous entendiez un déclic.

Dans le mode de blocage automatique, le baudrier est automatiquement bloqué. La ceinture de sécurité s'enroule tout de même pour tendre le baudrier, de façon à en éliminer tout le jeu. Utilisez toujours le mode de blocage automatique si un ensemble de retenue pour enfants est installé sur un siège de passager muni d'une ceinture de sécurité comportant cette fonction. Les enfants de 12 ans et moins doivent toujours être bien retenus par un ensemble de retenue adéquat sur les sièges arrière d'un véhicule équipé de sièges arrière.

MISE EN GARDE!

- **Ne placez jamais un ensemble de retenue pour enfants orienté vers l'arrière devant un sac gonflable. Le déploiement du sac gonflable avant du passager peut provoquer des blessures graves ou la mort à un enfant âgé de 12 ans ou moins, y compris à un enfant installé dans un ensemble de retenue pour enfants orienté vers l'arrière.**
- **Ne jamais installer un ensemble de retenue pour enfants orienté vers l'arrière sur le siège avant d'un véhicule. Utilisez seulement un ensemble de retenue**

(Suite)

MISE EN GARDE! *(Suite)*

pour enfants orienté vers l'arrière sur un siège arrière. Si le véhicule n'est pas muni d'un siège arrière, ne transportez pas un ensemble de retenue pour enfants orienté vers l'arrière dans ce véhicule.

Comment enclencher le mode de blocage automatique

1. Bouclez la ceinture à trois points d'ancrage.
2. Saisissez le baudrier et tirez-le vers le bas jusqu'à ce que toute la ceinture de sécurité soit déroulée.
3. Laissez la ceinture de sécurité s'enrouler. Pendant l'enroulement de la ceinture de sécurité, vous entendrez un son de cliquet. Cela indique que la ceinture de sécurité est dorénavant en mode de blocage automatique.

Comment désactiver le mode de blocage automatique

Pour désactiver le mode de blocage automatique, et ainsi réactiver le mode de blocage d'urgence, débouclez la ceinture à trois points d'ancrage et laissez-la s'enrouler complètement.

MISE EN GARDE!

- **L'ensemble de ceinture de sécurité doit être remplacé si la fonction d'enrouleur à blocage automatique (EBA) commutable ou toute autre fonction connexe présente une défaillance lors de la vérification effectuée conformément aux directives indiquées dans le manuel de réparation.**
- **Les risques de blessures lors d'une collision augmentent si vous ne remplacez pas l'ensemble de ceinture de sécurité.**
- **N'utilisez pas le mode de blocage automatique pour retenir les occupants qui utilisent la ceinture de sécurité ou les enfants qui utilisent les sièges d'appoint. Le mode verrouillé est utilisé uniquement pour installer les ensembles de retenue pour enfants orientés vers l'arrière ou orientés vers l'avant munis d'un harnais pour retenir l'enfant.**

Appuie-tête actifs

Ces appuie-tête sont des composants passifs et déployables, et les véhicules qui sont munis de cet équipement ne peuvent pas être facilement identifiés par des repères, seulement par l'inspection visuelle de l'appuie-tête. L'appuie-tête peut se fractionner en deux moitiés, la partie

avant étant fabriquée en mousse souple avec des garnitures, et la moitié arrière en plastique décoratif.

Fonctionnement des appuie-tête actifs

Le module de commande des dispositifs de retenue des occupants détermine si la gravité ou le type de collision arrière exige le déploiement des appuie-tête actifs. Les appuie-tête actifs des sièges du conducteur et du passager avant se déploient en cas d'une collision arrière qui exige leur déploiement.

Lorsque les appuie-tête actifs se déploient à la suite d'une collision arrière, la moitié avant de l'appuie-tête s'étend vers l'avant pour réduire l'écart entre l'arrière de la tête de l'occupant et l'appuie-tête actif. Ce système est conçu pour prévenir ou réduire les risques de blessures au conducteur et au passager avant lors de certains types de collision arrière.

NOTA : Les appuie-tête actifs peuvent se déployer ou non en cas de collision avant ou latérale. Cependant, si lors d'un impact à l'avant, un impact arrière secondaire survient, l'appuie-tête actif pourrait se déployer en fonction de la gravité et du type d'impact.

Composants du système d'appuie-tête actif :

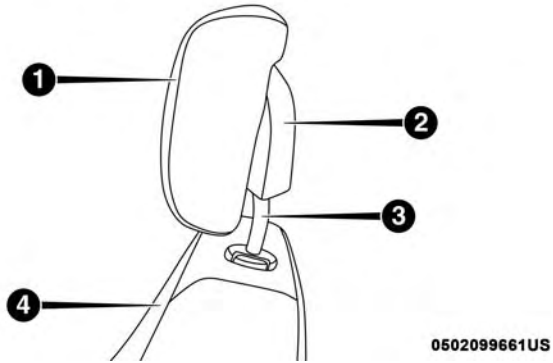

Composants du système d'appuie-tête actif

1 – Moitié avant de l'appuie-tête (mousse souple et garniture)
2 – Moitié arrière de l'appuie-tête (couvercle arrière en plastique décoratif)
3 – Tiges de guidage d'appuie-tête
4 – Dossier de siège

MISE EN GARDE!

- **Tous les occupants, y compris le conducteur, ne devraient pas conduire le véhicule ni s'asseoir dans un des sièges du véhicule jusqu'à ce que les appuie-tête soient placés dans leur position appropriée pour minimiser les risques de blessures en cas de collision.**
- **Ne placez aucun article sur l'appuie-tête actif, tels un manteau, des housses de siège ou des lecteurs de DVD portatifs. Ces articles peuvent interférer avec le fonctionnement de l'appuie-tête actif en cas de collision et pourraient causer des blessures graves ou la mort.**
- **Les appuie-tête actifs pourraient être déployés s'ils sont frappés par un objet tel qu'une main, un pied ou un objet de la cargaison qui est détaché. Pour éviter le déploiement accidentel de l'appuie-tête actif, assurez-vous que toute la cargaison est fixée solidement, puisque la cargaison détachée pourrait entrer en contact avec les appuie-tête actifs lors d'arrêt soudain. Le fait de ne pas effectuer cette opération pourrait entraîner des blessures si l'appuie-tête actif est déployé.**

NOTA : Pour obtenir de plus amples renseignements sur le réglage et le positionnement de l'appuie-tête, consultez le paragraphe « Appuie-tête » dans la section « Présentation de votre véhicule ».

Réinitialisation des appuie-tête actifs

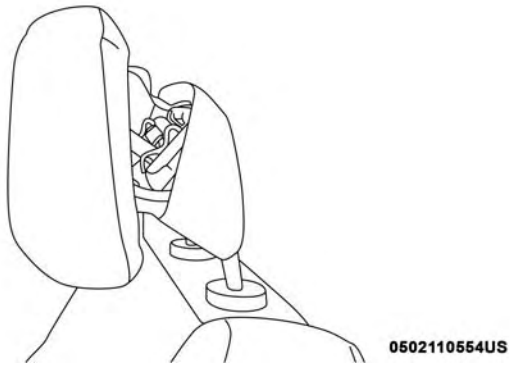

Système d'appuie-tête actif déployé

Si les appuie-tête actifs sont déclenchés lors d'une collision, la moitié avant de l'appuie-tête se déploie vers l'avant et se sépare de la moitié arrière de l'appuie-tête (reportez-vous à l'illustration). Ne conduisez pas votre véhicule après le déploiement des appuie-tête actifs. L'appuie-tête doit être remis à zéro dans la position d'origine pour mieux protéger

les occupants dans tous les types de collisions. Un concessionnaire FCA US LLC autorisé doit remettre à zéro les appuie-tête actifs du siège du conducteur et du siège du passager avant avant de conduire. Toute tentative personnelle de réinitialiser les appuie-tête actifs peut endommager les appuie-tête actifs, ce qui pourrait compromettre leur fonctionnement.

MISE EN GARDE!

Les appuie-tête actifs qui sont déployés ne peuvent pas vous protéger de la meilleure façon dans tous les types de collisions. Faites réinitialiser immédiatement les appuie-tête actifs déployés par un concessionnaire autorisé.

Systèmes de retenue complémentaires

Certaines des fonctions de sécurité décrites dans ce chapitre peuvent être des équipements de série sur certains modèles, ou peuvent être des équipements en option sur d'autres modèles. Si vous n'êtes pas certain, demandez à un concessionnaire autorisé.

Le système de sacs gonflables doit être prêt à vous protéger en cas de collision. Le module de commande des dispositifs de retenue des occupants contrôle les circuits internes et le câblage d'interconnexion associés aux composants électriques du système de sacs gonflables. Votre véhicule peut être équipé des composants du système de sacs gonflables suivants :

Composants du système de sacs gonflables

- Module de commande des dispositifs de retenue des occupants
- Témoin de sac gonflable
- Volant et colonne de direction
- Tableau de bord
- Protège-genoux
- Sacs gonflables du conducteur et du passager avant
- Commutateur de boucle de ceinture de sécurité
- Sacs gonflables latéraux
- Sacs gonflables de protection pour les genoux
- Capteurs de collision latérale et avant
- Prétendeurs de ceinture de sécurité
- Capteurs de position de glissière de siège

Témoin de sac gonflable

Le module de commande des dispositifs de retenue des occupants surveille l'état de fonctionnement des composants électroniques du système de sacs gonflables lorsque le commutateur d'allumage se trouve en position START (DÉMARRAGE) ou ON/RUN (MARCHE). Le système de sacs gonflables est désactivé et les sacs gonflables ne se déploient pas si le commutateur d'allumage est à la position OFF (ARRÊT) ou ACC (ACCESSOIRES).

Le module de commande des dispositifs de retenue des occupants comprend un système d'alimentation de secours qui permet le déploiement des sacs gonflables, même si la batterie se décharge ou se débranche avant le déploiement.

Le module de commande des dispositifs de retenue des occupants allume le témoin de sac gonflable du tableau de bord pendant quatre à huit secondes environ à des fins d'autovérification lorsque le contact est ÉTABLI. Le témoin de sac gonflable s'éteint au terme de l'autovérification. Si le module de commande des dispositifs de retenue des occupants détecte une défaillance de l'un des composants du système, il allume le témoin de sac gonflable momentanément ou en continu. Un carillon retentit une seule fois pour vous avertir si le témoin s'allume de nouveau après le démarrage initial.

Le module de commande des dispositifs de retenue des occupants comprend également un programme de diagnostic qui allume le témoin de sac gonflable du tableau de bord en cas d'anomalie qui pourrait nuire au système de sacs gonflables. Les essais de diagnostic consignent aussi la nature de la défaillance. Bien que le système de sacs gonflables ait été conçu pour ne nécessiter aucun entretien, faites-le réparer immédiatement chez un concessionnaire autorisé si l'un des cas suivants se produit.

- Le témoin de sac gonflable ne s'allume pas pendant les quatre à huit secondes lorsque le contact est ÉTABLI.
- Le témoin de sac gonflable reste allumé après l'intervalle de quatre à huit secondes.
- Le témoin de sac gonflable s'allume par intermittence ou demeure allumé lors de la conduite.

NOTA : Si le compteur de vitesse, le compte-tours ou tout autre instrument de mesure lié au moteur ne fonctionne plus, le module de commande des dispositifs de retenue des occupants peut aussi être désactivé. Dans ce cas, les sacs gonflables pourraient ne pas être en mesure de vous protéger. Confiez immédiatement le système de sacs gonflables à un concessionnaire autorisé pour le faire réparer.

MISE EN GARDE!

Si vous ne tenez pas compte du témoin de sac gonflable du tableau de bord, vous pourriez ne pas bénéficier de la protection offerte par le système de sacs gonflables en cas de collision. Si le témoin de vérification du fonctionnement de l'ampoule ne s'allume pas à l'établissement du contact, s'il reste allumé après le démarrage du moteur ou s'il s'allume durant la conduite, confiez immédiatement votre véhicule à un concessionnaire autorisé pour faire réparer le système de sacs gonflables.

Sacs gonflables avant

Ce véhicule est doté de sacs gonflables avant et d'une ceinture à trois points d'ancrage pour le conducteur et le passager avant. Les sacs gonflables avant servent de complément aux ceintures de sécurité. Le sac gonflable avant du conducteur est logé au centre du volant. Le sac gonflable avant du passager est logé dans le tableau de bord, au-dessus de la boîte à gants. La mention « SRS AIRBAG » (SAC GONFLABLE DU SYSTÈME DE RETENUE SUPPLÉMENTAIRE) ou « AIRBAG » (SAC GONFLABLE) est estampée dans le couvercle des sacs gonflables.

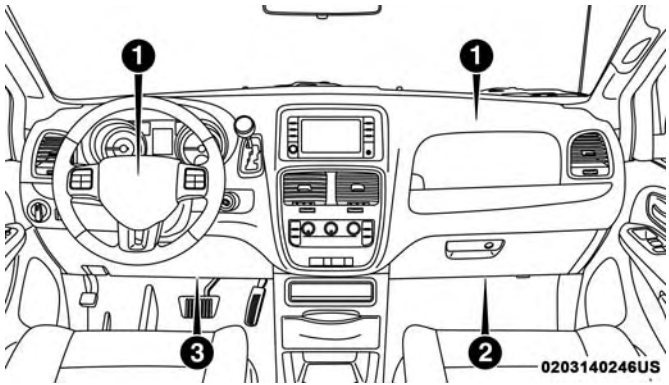

Emplacement des sacs gonflables avant et des protège-genoux d'impact

1 – Sacs gonflables avant du conducteur et du passager
2 – Protège-genoux du passager
3 – Protège-genoux du conducteur et sac gonflable de protection pour les genoux du conducteur

MISE EN GARDE!

- **Une trop grande proximité avec le volant ou le tableau de bord au moment du déploiement des sacs gonflables avant peut entraîner de graves blessures ou même la mort. Les sacs gonflables ont besoin d'espace pour se déployer. Asseyez-vous confortablement de manière à devoir étendre vos bras pour toucher le volant ou le tableau de bord.**
- **Ne placez jamais un ensemble de retenue pour enfants orienté vers l'arrière devant un sac gonflable. Le déploiement du sac gonflable avant du passager peut provoquer des blessures graves ou la mort à un enfant âgé de 12 ans ou moins, y compris à un enfant installé dans un ensemble de retenue pour enfants orienté vers l'arrière.**
- **Ne jamais installer un ensemble de retenue pour enfants orienté vers l'arrière sur le siège avant d'un véhicule. Utilisez seulement un ensemble de retenue pour enfants orienté vers l'arrière sur un siège arrière. Si le véhicule n'est pas muni d'un siège arrière, ne transportez pas un ensemble de retenue pour enfants orienté vers l'arrière dans ce véhicule.**

Fonctions du sac gonflable avant du conducteur et du passager

Le système de sacs gonflables avant évolués est muni de sacs gonflables multimode pour le conducteur et le passager avant. Ce système assure un déploiement en fonction de la gravité et du type de collision comme le détermine le module de commande des dispositifs de retenue des occupants, qui peut recevoir les renseignements des capteurs de choc avant (selon l'équipement) ou d'autres composants du système.

Le gonfleur de première étape se déclenche immédiatement lors d'une collision exigeant le déploiement des sacs gonflables. Une force de déploiement faible est utilisée lors de collisions de gravité modérée. Une force de déploiement plus élevée est utilisée lors de collisions de gravité accrue.

Ce véhicule peut être équipé d'un commutateur de boucle de ceinture de sécurité du conducteur et du passager avant qui détecte si la ceinture de sécurité du conducteur ou du passager avant est bouclée. Le commutateur de boucle de ceinture de sécurité peut régler la vitesse de déploiement des sacs gonflables avant évolués.

Ce véhicule peut être équipé de capteurs de position de glissière de siège du conducteur et du passager avant qui peuvent régler le niveau d'intensité de déploiement des sacs gonflables avant évolués selon la position du siège.

MISE EN GARDE!

- **Aucun objet ne doit être placé sur le sac gonflable du tableau de bord ou près de celui-ci, car un objet qui se trouve à cet endroit risquerait de blesser l'occupant si une collision est suffisamment grave pour déployer le sac gonflable.**
- **Ne placez aucun objet sur les couvercles de sac gonflable, ni à proximité et n'essayez pas de les ouvrir manuellement. Vous risquez d'endommager les sacs gonflables et de subir des blessures lors d'une collision si les sacs gonflables sont inopérants. Les couvercles protecteurs des sacs gonflables sont conçus pour ne s'ouvrir que lorsque les sacs gonflables se déploient.**
- **Il est dangereux de se fier seulement au sac gonflable, car les risques de blessures graves pourraient être accrus en cas de collision. Le sac gonflable fonctionne de pair avec la ceinture de sécurité pour**

(Suite)

MISE EN GARDE! *(Suite)*

vous retenir correctement. Dans certains types de collision, les sacs gonflables ne se déploient pas du tout. Portez toujours la ceinture de sécurité même si votre siège est muni d'un sac gonflable.

Fonctionnement des sacs gonflables avant

Les sacs gonflables avant sont conçus pour offrir une protection supplémentaire en servant de complément aux ceintures de sécurité. Ils ne sont pas prévus pour réduire les risques de blessures en cas de collisions arrière ou latérales, ou en cas de capotage. Les sacs gonflables avant ne se déploient pas dans toutes les collisions frontales, y compris celles qui peuvent engendrer des dommages importants au véhicule, par exemple, des collisions avec des poteaux, les glissements sous un camion et des collisions à angle décalé.

D'autre part, selon le type et l'emplacement de l'impact, les sacs gonflables avant peuvent se déployer dans les accidents qui causent des dommages minimes à l'avant du véhicule, mais qui entraînent une décélération initiale importante.

Étant donné que les capteurs de sac gonflable mesurent la décélération du véhicule progressivement, la vitesse du véhicule et les dommages ne constituent pas des indicateurs appropriés pour déterminer à quel moment un sac gonflable doit être déployé.

Les ceintures de sécurité sont nécessaires pour votre protection dans tous les types de collisions, et sont aussi essentielles pour vous maintenir en place, loin du sac gonflable en plein déploiement.

Lorsque le module de commande des dispositifs de retenue des occupants détecte une collision exigeant le déploiement des sacs gonflables avant, il envoie un signal aux gonfleurs. Une grande quantité de gaz non toxiques est produite pour gonfler les sacs gonflables avant.

Le couvercle de la garniture du moyeu du volant et le côté passager supérieur du tableau de bord se séparent et se rabattent hors de la trajectoire des sacs gonflables lorsque ceux-ci se déploient à leur pleine capacité. Les sacs gonflables avant se déploient complètement en moins de temps qu'il n'en faut pour cligner des yeux. Les sacs gonflables avant se dégonflent ensuite rapidement, tout en retenant le conducteur et le passager avant.

Protège-genoux

Les protège-genoux sont conçus pour protéger les genoux du conducteur et du passager avant, en plus de placer les occupants avant de la meilleure façon pour interagir avec les sacs gonflables avant.

MISE EN GARDE!

- **Vous ne devez pas percer, couper ni modifier les protège-genoux de quelque façon que ce soit.**
- **Ne montez aucun accessoire sur les protège-genoux, y compris des témoins de système d'alarme, des chaînes stéréo, des postes de bande publique (CB), etc.**

Sac gonflable de protection pour les genoux du conducteur

Ce véhicule est équipé d'un sac gonflable de protection pour les genoux du conducteur monté dans le tableau de bord, sous la colonne de direction. Le sac gonflable de protection pour les genoux du conducteur offre une meilleure protection lors d'une collision frontale en fonctionnant de pair avec les ceintures de sécurité, les prétendeurs et les sacs gonflables avant.

Sacs gonflables latéraux

Sacs gonflables latéraux supplémentaires montés dans les sièges

Ce véhicule est équipé de sacs gonflables latéraux supplémentaires montés dans les sièges.

Les sacs gonflables latéraux supplémentaires montés dans les sièges se trouvent sur le côté extérieur des sièges avant. Les sacs gonflables latéraux supplémentaires montés dans les sièges indiquent « SRS AIRBAG » (SAC GONFLABLE DU SYSTÈME DE RETENUE SUPPLÉMENTAIRE) ou « «AIRBAG » (SAC GONFLABLE) sur une étiquette ou sur le garnissage du côté extérieur des sièges.

Les sacs gonflables latéraux supplémentaires montés dans les sièges peuvent aider à réduire le risque de blessures aux occupants lors de certaines collisions latérales, en plus du potentiel de réduction des blessures offert par les ceintures de sécurité et la structure de la carrosserie.

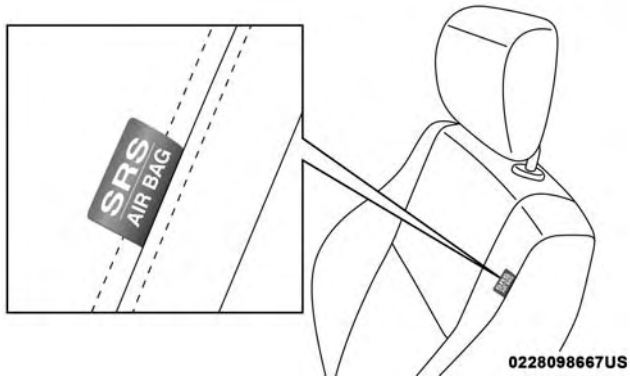

Sacs gonflables latéraux supplémentaires montés dans les sièges avant

Lorsque le sac gonflable latéral supplémentaire monté dans le siège se déploie, il ouvre la couture sur le côté extérieur du couvercle de garnissage du dossier de siège. Lors du déploiement, le sac gonflable latéral supplémentaire monté dans le siège se déploie par la couture du siège dans l'espace situé entre l'occupant et la portière. Il se déploie avec force, à grande vélocité, et risque de blesser les occupants si ceux-ci ne sont pas bien assis ou si des objets se trouvent dans la zone de déploiement du sac gonflable latéral supplémentaire monté dans le siège. Le risque de

blessures causées par le déploiement d'un sac gonflable est plus élevé dans le cas d'un enfant.

MISE EN GARDE!

N'installez pas de housses sur les sièges et ne placez pas d'objets entre les occupants et les sacs gonflables latéraux; cela pourrait nuire au fonctionnement des sacs gonflables et causer la projection d'objets qui pourraient provoquer des blessures graves au moment du déploiement.

Rideaux gonflables latéraux complémentaires

Ce véhicule est équipé de rideaux gonflables latéraux complémentaires.

Les rideaux gonflables latéraux complémentaires se trouvent au-dessus des glaces latérales. La garniture qui recouvre les rideaux gonflables latéraux complémentaires porte la mention « SRS AIRBAG » (SAC GONFLABLE DU SYSTÈME DE RETENUE SUPPLÉMENTAIRE) ou « AIRBAG » (SAC GONFLABLE).

Emplacement de l'étiquette de rideaux gonflables latéraux complémentaires

Ils peuvent aider à réduire le risque de blessures à la tête ou d'autres blessures pour les occupants des places d'extrémité avant et arrière lors de certaines collisions latérales, en plus du potentiel de réduction des blessures offert par les ceintures de sécurité et la structure de la carrosserie.

Les rideaux gonflables latéraux complémentaires se déploient vers le bas, couvrant les glaces latérales. Lors du déploiement, les rideaux gonflables latéraux complémentaires poussent à l'écart le rebord extérieur de la garniture de pavillon et couvrent la glace. Ils se déploient avec une force suffisante pour blesser les occupants si ceux-ci ne

portent pas la ceinture de sécurité et ne sont pas assis correctement, ou si des objets se trouvent dans la zone de déploiement des rideaux gonflables latéraux complémentaires. Le risque de blessures causées par le déploiement d'un sac gonflable est plus élevé dans le cas d'un enfant.

Les rideaux gonflables latéraux complémentaires peuvent aider à réduire le risque d'éjection partielle ou complète des occupants du véhicule par les glaces latérales lors de certaines collisions latérales.

MISE EN GARDE!

- **Ne montez pas d'équipement, n'empilez pas de bagages ou ne placez pas de charge dont la hauteur pourrait bloquer le déploiement des rideaux gonflables latéraux complémentaires. Le revêtement de garniture au-dessus des glaces latérales, à l'emplacement où les rideaux gonflables latéraux complémentaires se trouvent et se déploient, doit être exempt d'obstructions.**
- **Afin d'assurer le bon fonctionnement des rideaux gonflables latéraux complémentaires, n'installez pas des accessoires dans votre véhicule qui pourraient modifier le toit. N'ajoutez pas un toit ouvrant du**

(Suite)

MISE EN GARDE! ***(Suite)***

marché secondaire à votre véhicule. N'installez pas de porte-bagages de toit qui nécessite une installation permanente (par boulons ou par vis). Ne percez le toit du véhicule sous aucune considération.

Collisions latérales

Les sacs gonflables latéraux sont conçus pour se déployer lors de certaines collisions latérales. Le module de commande des dispositifs de retenue des occupants détermine si le déploiement des sacs gonflables latéraux lors d'une collision particulière est approprié, en fonction de la gravité et du type de collision. Les capteurs de collisions latérales permettent au module de commande des dispositifs de retenue des occupants de déterminer la réaction appropriée en cas d'impact. Le système est étalonné pour déployer les sacs gonflables latéraux du côté de l'impact du véhicule lors d'un impact exigeant que les occupants soient protégés au moyen de sacs gonflables latéraux. En cas de collision latérale, les sacs gonflables latéraux se déploient indépendamment; un impact du côté gauche déploie les sacs gonflables latéraux de gauche seulement et un impact du côté droit déploie les sacs gonflables latéraux de droite seulement. Les dommages au véhicule ne constituent pas

un indicateur approprié pour déterminer à quel moment les sacs gonflables latéraux doivent être déployés.

Les sacs gonflables latéraux ne se déploient pas dans toutes les collisions latérales, y compris certaines collisions en angle ou certaines collisions latérales dont l'impact exclut la zone de l'habitacle. Les sacs gonflables latéraux peuvent se déployer durant les collisions frontales à angle ou décalées dans lesquelles les sacs gonflables avant se déploient.

Les sacs gonflables latéraux servent de complément aux ceintures de sécurité. Les sacs gonflables latéraux se déploient en moins de temps qu'il n'en faut pour cligner des yeux.

MISE EN GARDE!

- **Les occupants, y compris les enfants, qui s'appuient sur les sacs gonflables latéraux ou qui sont très près de ceux-ci peuvent être gravement blessés ou tués. Les occupants, y compris les enfants, ne doivent jamais s'appuyer ni dormir contre la portière, les glaces latérales ou la zone de déploiement des sacs gonflables latéraux, même s'ils sont installés dans un ensemble de retenue pour bébés ou pour enfants.**

(Suite)

MISE EN GARDE! ***(Suite)***

- **Les ceintures de sécurité (et les ensembles de retenue pour enfants, le cas échéant) sont nécessaires pour votre protection dans toutes les collisions. Elles vous aident également à vous maintenir en place, loin des sacs gonflables latéraux lors du déploiement. Pour bénéficier d'une protection maximale offerte par les sacs gonflables latéraux, les occupants doivent utiliser correctement leur ceinture de sécurité et être assis bien droit, le dos appuyé contre le dossier du siège. Les enfants doivent être bien retenus dans un ensemble de retenue pour enfants ou un siège d'appoint adapté à la taille de l'enfant.**

MISE EN GARDE!

- **Les sacs gonflables latéraux ont besoin d'espace pour se déployer. Ne vous appuyez pas contre la portière ou la glace. Tenez-vous droit, au centre du siège.**
- **Vous pourriez être gravement blessé ou tué si vous êtes assis trop près des sacs gonflables latéraux au moment du déploiement.**

(Suite)

MISE EN GARDE! *(Suite)*

- **Il est dangereux de se fier seulement aux sacs gonflables latéraux, car les risques de blessures graves pourraient être accrus en cas de collision. Les sacs gonflables latéraux fonctionnent de pair avec la ceinture de sécurité pour vous retenir correctement. Dans certains types de collision, les sacs gonflables latéraux ne se déploient pas du tout. Portez toujours la ceinture de sécurité, même si le véhicule est équipé de sacs gonflables latéraux.**

NOTA : Les couvercles de sac gonflable peuvent ne pas être très apparents dans le garnissage intérieur du véhicule, mais ils s'ouvriront durant le déploiement des sacs gonflables.

Accidents impliquant un capotage

Les sacs gonflables latéraux sont conçus pour se déployer lors de certains accidents comportant un capotage. Le module de commande des dispositifs de retenue des occupants détermine si le déploiement des sacs gonflables latéraux lors d'un accident particulier comportant un capotage est adéquat, en fonction de la gravité et du type de collision. Les dommages au véhicule ne constituent pas un indicateur approprié pour déterminer à quel moment les sacs gonflables latéraux doivent être déployés.

Les sacs gonflables latéraux ne se déploient pas dans tous les accidents comportant un capotage. Le système de détection de capotage détermine la progression d'un accident comportant un capotage et évalue si le déploiement est approprié. En cas de capotage du véhicule ou d'accident ayant presque entraîné le capotage du véhicule et si le déploiement des sacs gonflables latéraux est approprié, le système de détection de capotage déploie également les prétendeurs de ceinture de sécurité sur les deux côtés du véhicule.

Les rideaux gonflables latéraux complémentaires peuvent aider à réduire le risque d'éjection partielle ou complète des occupants du véhicule par les glaces latérales lors de certaines collisions latérales ou certains accidents comportant un capotage.

Composants du système de sacs gonflables

NOTA : Le module de commande des dispositifs de retenue des occupants contrôle les circuits internes et le câblage d'interconnexion associés aux composants électriques du système de sacs gonflables répertoriés ci-dessous :

- Module de commande des dispositifs de retenue des occupants
- Témoin de sac gonflable

- Volant et colonne de direction
- Tableau de bord
- Protège-genoux
- Sacs gonflables du conducteur et du passager avant
- Commutateur de boucle de ceinture de sécurité
- Sacs gonflables latéraux
- Sacs gonflables de protection pour les genoux
- Capteurs de collision latérale et avant
- Prétendeurs de ceinture de sécurité
- Capteurs de position de glissière de siège

Si un déploiement se produit

Les sacs gonflables avant sont conçus pour se dégonfler immédiatement après le déploiement.

NOTA : Les sacs gonflables frontaux ou latéraux ne se déploieront pas nécessairement dans toutes collisions. Cela ne signifie toutefois pas que le système de sacs gonflables est défectueux.

En cas de collision déclenchant le déploiement des sacs gonflables, vous pourriez expérimenter une ou la totalité des situations suivantes :

- Lors du déploiement des sacs gonflables, le matériau des sacs gonflables peut parfois causer des éraflures ou le rougissement de la peau des occupants. Ces éraflures s'apparentent à celles que produit le frottement d'une corde ou que vous pourriez subir en glissant sur un tapis ou sur le sol d'un gymnase. Elles ne sont pas causées par un contact avec des substances chimiques. Elles ne sont pas permanentes et devraient guérir rapidement. Cependant, si la guérison tarde à se faire après quelques jours, ou si des cloques apparaissent, consultez immédiatement un médecin.
- Lorsque les sacs gonflables se dégonflent, vous pourriez observer la présence de particules ressemblant à de la fumée. Ces particules, dont la présence est tout à fait normale, proviennent de la réaction qui donne lieu au dégagement de gaz non toxiques qui servent à gonfler les sacs. Elles peuvent cependant irriter la peau, les yeux, le nez ou la gorge. En cas d'irritation de la peau ou des yeux, lavez la zone affectée à l'eau froide. En cas d'irritation du nez ou de la gorge, déplacez-vous là où il y a de l'air frais. Si l'irritation persiste, consultez un médecin. Si ces particules se déposent sur vos vêtements, faites nettoyer ceux-ci en tenant compte des directives du fabricant du vêtement.

Ne conduisez pas votre véhicule après le déploiement des sacs gonflables. Si votre véhicule fait l'objet d'une autre collision, les sacs gonflables ne seront pas en place pour vous protéger.

MISE EN GARDE!

Les sacs gonflables qui ont été déployés et les tendeurs de ceinture de sécurité qui ont été activés ne peuvent vous protéger si vous avez une autre collision. Les sacs gonflables, les prétendeurs de ceinture de sécurité et les ensembles d'enrouleur de ceinture de sécurité doivent être remplacés immédiatement par un concessionnaire autorisé. Faites également réparer le module de commande des dispositifs de retenue des occupants.

NOTA :

- Les couvercles de sac gonflable peuvent ne pas être très apparents dans le garnissage intérieur du véhicule, mais ils s'ouvriront durant le déploiement des sacs gonflables.
- Après une collision, faites vérifier votre véhicule immédiatement auprès d'un concessionnaire autorisé.

Système de réponse améliorée en cas d'accident

En cas d'un impact, si le réseau de communications du véhicule et l'alimentation électrique demeurent intacts, selon la nature de l'événement, le module de commande des dispositifs de retenue des occupants déterminera si le système de réponse améliorée en cas d'accident doit exécuter les fonctions suivantes :

- Coupure de l'alimentation en carburant du moteur (selon l'équipement).
- Coupure de l'alimentation par batterie du moteur électrique (selon l'équipement).
- Activation des feux de détresse tant que la batterie demeure chargée.
- Activation de l'éclairage intérieur, lequel reste allumé tant que la batterie demeure chargée ou durant les 15 minutes suivant l'intervention du système de réponse améliorée en cas d'accident.
- Déverrouillage des portières à commande électrique.

Votre véhicule peut aussi être conçu pour effectuer l'une de ces autres fonctions pour réagir au système de réponse améliorée en cas d'accident :

- Mise hors fonction du dispositif de chauffage du filtre à carburant, mise hors fonction du moteur de ventilateur du système CVC, fermeture du volet de circulation du système CVC.
- Couper l'alimentation par batterie des éléments suivants :
  - Moteur
  - Moteur électrique (selon l'équipement)
  - Direction assistée électrique
  - Servofrein
  - Frein de stationnement électrique
  - Sélecteur de rapport de la transmission automatique
  - Avertisseur sonore
  - Essuie-glace avant
  - Pompe du lave-phare

NOTA : Après un accident, n'oubliez pas d'effectuer un cycle d'allumage à la position STOP (ARRÊT) (OFF/LOCK) (ARRÊT ET ANTIVOL-VERROUILLÉ) et de retirer la clé du commutateur d'allumage pour éviter de décharger la batterie. Vérifiez soigneusement l'absence de fuites de carburant dans le compartiment moteur et sur le sol près du compartiment moteur et du réservoir de carburant avant de réinitialiser le système et de démarrer le moteur. S'il n'y a aucune fuite de carburant ou aucun dommage aux appareils électriques du véhicule (par exemple, les phares) après un accident, réinitialisez le système en suivant la procédure décrite ci-dessous. Si vous n'êtes pas certain, communiquez avec un concessionnaire autorisé.

Procédure de réinitialisation du système de réponse améliorée en cas d'accident

Pour réinitialiser les fonctions du système de réponse améliorée en cas d'accident, le commutateur d'allumage doit passer de la position START (DÉMARRAGE) ou ON/RUN (MARCHE) à la position OFF (ARRÊT). Vérifiez soigneusement l'absence de fuites de carburant dans le compartiment moteur et sur le sol près du compartiment moteur et du réservoir de carburant avant de réinitialiser le système et de démarrer le moteur.

Entretien du système de sacs gonflables

MISE EN GARDE!

- **Toute modification aux composants du système de sacs gonflables risque d'altérer son fonctionnement. Vous pourriez subir des blessures en raison de l'absence d'un système de sacs gonflables fonctionnel. Ne modifiez pas les composants ni le câblage du système, notamment en apposant des autocollants ou des écussons sur le couvercle de garnissage du moyeu du volant ou sur le coin supérieur du tableau de bord, sur le côté passager. Ne modifiez pas le pare-chocs avant ou la structure de la carrosserie du véhicule et n'ajoutez pas de marchepieds ou de marchepieds latéraux acquis d'après-vente.**
- **Il est dangereux d'essayer de réparer soi-même un composant du système de sacs gonflables. N'oubliez pas d'informer toute personne qui doit intervenir sur votre véhicule de la présence d'un système de sacs gonflables à bord.**
- **Ne tentez pas de modifier les composants du système de sacs gonflables. Un sac gonflable pourrait se déployer accidentellement ou ne pas fonctionner**

(Suite)

MISE EN GARDE! ***(Suite)***

adéquatement si le système est modifié. Rendez-vous chez un concessionnaire autorisé pour tout entretien du système de sacs gonflables. Si vos sièges, y compris les couvercles de garnissage et les coussins, exigent un entretien ou une réparation (notamment le retrait ou le desserrage et le serrage des boulons de fixation des sièges), rendez-vous chez un concessionnaire autorisé. Seuls des accessoires de sièges approuvés par le constructeur doivent être utilisés. Si des modifications doivent être apportées au système de sacs gonflables de votre véhicule pour l'adapter au transport de personnes ayant une invalidité, communiquez avec un concessionnaire autorisé.

Enregistreur de données d'événement

Ce véhicule est muni d'un enregistreur de données d'événement. Le but principal d'un enregistreur de données d'événement est d'enregistrer, lors de certaines collisions ou de risque de collision, les données relatives au déploiement d'un sac gonflable ou lors de l'impact d'un obstacle, ainsi que les données qui aideront à analyser le rendement des différents systèmes du véhicule. L'EDR est conçu pour

enregistrer des données relatives à la dynamique du véhicule et aux systèmes de sécurité pendant une brève période de temps, généralement 30 secondes ou moins. L'EDR dans ce véhicule est conçu pour enregistrer les données d'analyse servant à vérifier :

- le fonctionnement des divers systèmes de votre véhicule;
- si les ceintures de sécurité du conducteur et du passager sont attachées;
- jusqu'où (s'il y a lieu) le conducteur enfonçait la pédale de frein et/ou d'accélérateur; et
- à quelle vitesse roulait le véhicule.

Ces données peuvent aider à fournir une meilleure compréhension des circonstances dans lesquelles les accidents ou des blessures surviennent.

NOTA : Les données de l'enregistreur de données d'événement du véhicule sont enregistrées seulement si une collision importante survient; aucune donnée n'est enregistrée par l'enregistreur de données d'événement dans des conditions normales de conduite, et aucune donnée personnelle (par ex., le nom, le sexe, l'âge et le lieu de l'accident) n'est enregistrée. Cependant, les autres partis, comme les organismes chargés de l'application de la loi, pourraient combiner les données d'EDR avec le type de données d'identification personnelles de routine recueillies lors d'une enquête sur une collision.

Pour lire des données enregistrées par un EDR, de l'équipement spécial est nécessaire, et un accès au véhicule ou à l'EDR est également nécessaire. En plus du constructeur du véhicule, les autres partis, tels que les organismes chargés de l'application de la loi, munis d'équipement spécial, peuvent lire l'information s'ils ont accès au véhicule ou à l'EDR.

Ensemble de retenue pour enfants

Tous les passagers qui voyagent à bord de votre véhicule doivent porter leur ceinture en tout temps; cette directive s'applique également aux bébés et aux enfants. En vertu des règlements qui régissent la sécurité routière dans toutes les provinces canadiennes ainsi que dans tous les États américains, les jeunes enfants qui se trouvent à bord d'un véhicule automobile doivent être retenus par un ensemble de retenue approprié. C'est la loi. Tout automobiliste qui enfreint cette loi est passible de poursuites judiciaires.

Les enfants âgés de 12 ans ou moins doivent être assis sur un siège arrière, si un tel siège est disponible. Selon les statistiques sur les accidents, les enfants sont plus en

sécurité lorsqu'ils sont adéquatement retenus sur un siège arrière que lorsqu'ils sont installés sur le siège avant.

MISE EN GARDE!

Lors d'une collision, un enfant non protégé peut se transformer en projectile à l'intérieur du véhicule. La force requise pour retenir un bébé sur vos genoux pourrait devenir si grande que vous ne pourriez retenir l'enfant, peu importe votre force. L'enfant et les autres occupants risqueraient de subir des blessures graves ou mortelles. Tout enfant qui se trouve à bord du véhicule doit être placé dans un ensemble de retenue approprié convenant à sa taille.

Il existe divers types d'ensembles de retenue pour enfants, qu'il s'agisse d'un bébé ou d'un enfant presque assez grand pour porter une ceinture pour adulte. Vérifiez toujours le guide d'utilisation accompagnant le siège d'enfant pour vous assurer qu'il s'agit bien du siège qui convient le mieux à votre enfant. Lisez attentivement et suivez toutes les directives et les avertissements contenus dans le guide du propriétaire de l'ensemble de retenue pour enfants ainsi que ceux indiqués sur toutes les étiquettes apposées sur l'ensemble de retenue.

Avant d'acheter un ensemble de retenue, assurez-vous qu'il porte une étiquette certifiant qu'il est conforme à toutes les normes de sécurité en vigueur. Vous devriez aussi vous assurer que vous pouvez l'installer dans le véhicule où vous l'utiliserez.

NOTA :

- Pour obtenir plus d'information à ce sujet, visitez le site http://www.nhtsa.gov/parents-and-caregivers ou appelez au :1–888–327–4236
- Les résidents canadiens peuvent consulter le site Web de Transports Canada pour obtenir de plus amples renseignements : http://www.tc.gc.ca/fra/securiteautomobile/conducteurssecuritaires-securitedesenfants-index-53.htm.

Sommaire des recommandations de retenue des enfants dans le véhicule

	Taille, hauteur, poids ou âge de l'enfant	Type recommandé de l'ensemble de retenue pour enfants
Bébés et tout-petits	Enfants âgés de deux ans ou moins et qui n'ont pas atteint la limite de taille ou de poids de leur ensemble de retenue pour enfants	Un porte-bébé ou un ensemble de retenue pour enfants transformable, orienté vers l'arrière dans un siège arrière du véhicule
Jeunes enfants	Les enfants qui sont âgés d'au moins deux ans ou qui ont dépassé la limite de taille ou de poids de leur ensemble de retenue pour enfants	Ensemble de retenue pour enfants orienté vers l'avant muni d'un harnais à cinq points, orienté vers l'avant dans un siège arrière du véhicule
Enfants plus grands	Enfants dont la taille et le poids ne leur permettent plus d'utiliser un ensemble de retenue pour enfants orienté vers l'avant, mais qui sont encore trop petits pour utiliser correctement la ceinture de sécurité du véhicule	Siège d'appoint et ceinture de sécurité du véhicule, positionnés dans un siège arrière du véhicule
Enfants trop grands pour un ensemble de retenue pour enfants	Les enfants âgés de 12 ans ou moins dont la taille ou le poids dépasse la limite de leur siège d'appoint	Ceinture de sécurité du véhicule, positionnée dans un siège arrière du véhicule

Ensembles de retenue pour enfants et porte-bébés

Les experts en sécurité recommandent de placer les enfants dans des porte-bébés orientés vers l'arrière jusqu'à ce qu'ils soient âgés de deux ans ou jusqu'à ce qu'ils atteignent la limite de taille ou de poids de leur ensemble de retenue pour enfants orienté vers l'arrière. Deux types d'ensembles de retenue pour enfants peuvent être orientés vers l'arrière : les porte-bébés et les sièges d'enfant transformables.

Les porte-bébés ne doivent être utilisés qu'orientés vers l'arrière dans le véhicule. C'est ce qui est recommandé pour les nouveau-nés jusqu'à ce qu'ils atteignent la limite de poids ou de hauteur du porte-bébé. Les sièges d'enfant transformables peuvent être orientés tant vers l'arrière que vers l'avant du véhicule. Les sièges d'enfant transformables orientés vers l'arrière ont une limite de poids plus élevée que les porte-bébés, ce qui permet de les utiliser dans ce sens pour les enfants trop grands pour leur porte-bébé, mais âgés de moins de deux ans. Les enfants doivent voyager dans des sièges orientés vers l'arrière tant qu'ils n'ont pas atteint le poids ou la hauteur limite de leur siège d'enfants transformable.

MISE EN GARDE!

- **Ne placez jamais un ensemble de retenue pour enfants orienté vers l'arrière devant un sac gonflable. Le déploiement du sac gonflable avant du passager peut provoquer des blessures graves ou la mort à un enfant âgé de 12 ans ou moins, y compris à un enfant installé dans un ensemble de retenue pour enfants orienté vers l'arrière.**
- **Ne jamais installer un ensemble de retenue pour enfants orienté vers l'arrière sur le siège avant d'un véhicule. Utilisez seulement un ensemble de retenue pour enfants orienté vers l'arrière sur un siège arrière. Si le véhicule n'est pas muni d'un siège arrière, ne transportez pas un ensemble de retenue pour enfants orienté vers l'arrière dans ce véhicule.**

MISE EN GARDE!

N'installez pas un siège de voiture orienté vers l'arrière muni d'une patte de soutien arrière dans ce véhicule. Le plancher de ce véhicule n'est pas conçu pour absorber les forces d'impact de ce type de siège de voiture. En cas de collision, la patte pourrait ne pas fonctionner

(Suite)

MISE EN GARDE! *(Suite)*

comme elle a été conçue par le fabricant du siège de voiture, et votre enfant pourrait subir des blessures encore plus graves.

Ensembles de retenue pour enfants plus grands

Les enfants de deux ans ou qui sont trop grands pour leur siège d'enfants transformable orienté vers l'arrière peuvent voyager dans des sièges orientés vers l'avant. Les sièges d'enfant orientés vers l'avant et les sièges d'enfants transformables orientés vers l'avant sont conçus pour les enfants âgés de plus de deux ans ou qui ne peuvent plus utiliser leur siège d'enfant transformable orienté vers l'arrière en raison de leur taille ou de leur poids ayant dépassé la limite de leur siège d'enfants transformable. Les enfants devraient demeurer dans un siège d'enfant orienté vers l'avant avec harnais le plus longtemps possible, jusqu'à la limite de poids et de hauteur imposée par le siège.

Tous les enfants qui ont dépassé le poids ou la hauteur limite du siège d'enfant orienté vers l'avant doivent utiliser un siège d'appoint jusqu'à ce qu'il soit possible d'ajuster correctement les ceintures de sécurité du véhicule. Si l'enfant ne peut s'asseoir avec les genoux repliés à l'avant du coussin de siège du véhicule tout en ayant le dos appuyé contre le dossier du siège, il doit utiliser un siège d'appoint. L'enfant et le siège d'appoint sont maintenus sur le siège du véhicule par la ceinture de sécurité.

MISE EN GARDE!

- **Si l'ensemble de retenue pour enfants ou bébés est mal installé, il y a risque de défaillance. Le dispositif pourrait se détacher en cas de collision. L'enfant pourrait être gravement blessé, voire tué. Il est impératif de suivre à la lettre les directives du constructeur au moment de l'installation d'un ensemble de retenue pour enfants ou bébés.**

(Suite)

MISE EN GARDE! ***(Suite)***

- **Après l'installation d'un ensemble de retenue pour enfants dans le véhicule, ne déplacez pas le siège de voiture vers l'avant ou vers l'arrière, car vous risqueriez de desserrer les fixations de l'ensemble de retenue pour enfants. Retirez l'ensemble de retenue pour enfants avant de régler la position du siège de voiture. Lorsque vous avez réglé le siège de voiture, réinstallez l'ensemble de retenue pour enfants.**
- **Lorsque l'ensemble de retenue pour enfants n'est pas utilisé, assurez-vous qu'il est maintenu en place à l'aide de la ceinture de sécurité ou des ancrages de système LATCH ou retirez-le du véhicule. Ne le laissez pas libre dans le véhicule. En cas d'arrêt soudain ou d'accident, il pourrait heurter les occupants ou les dossiers de siège et causer des blessures graves.**

Enfants trop grands pour sièges d'appoint

Les enfants suffisamment grands pour porter le baudrier confortablement, et dont les jambes sont assez longues pour se replier à l'avant du siège lorsque leur dos est appuyé contre le dossier, doivent utiliser la ceinture de sécurité sur un siège arrière. Utilisez les critères de ce simple essai à cinq étapes pour déterminer si l'enfant peut utiliser uniquement la ceinture de sécurité du véhicule :

1. L'enfant peut-il s'asseoir sur le siège du véhicule en appuyant le dos complètement contre le dossier?
2. L'enfant peut-il plier confortablement les genoux à l'avant du siège du véhicule tout en ayant son dos appuyé contre le dossier?
3. Le baudrier peut-il passer sur l'épaule de l'enfant entre le cou et le bras?
4. La partie sous-abdominale de la ceinture est-elle placée aussi bas que possible, touchant les cuisses de l'enfant et non l'abdomen?
5. L'enfant peut-il rester assis ainsi pour toute la durée du trajet?

Si vous avez répondu « non » à une de ces questions, l'enfant doit encore utiliser un siège d'appoint dans ce véhicule. Si l'enfant utilise la ceinture à trois points d'ancrage, assurez-vous que la boucle est bien verrouillée et vérifiez régulièrement le réglage de la ceinture de sécurité. Les mouvements de l'enfant peuvent le modifier. Si le baudrier touche le visage ou le cou de l'enfant, déplacez l'enfant vers le milieu du véhicule ou utilisez un siège

d'appoint pour placer correctement la ceinture de sécurité sur l'enfant.

MISE EN GARDE!

Ne laissez jamais un enfant passer le baudrier derrière son dos ou sous son bras. Dans un accident, le baudrier

(Suite)

MISE EN GARDE! ***(Suite)***

ne protègera pas de façon appropriée un enfant, ce qui risquerait de provoquer des blessures graves ou la mort. Un enfant doit toujours porter correctement la partie sous-abdominale et le baudrier de la ceinture de sécurité.

Recommandations pour fixer des ensembles de retenue pour enfants

Type d'ensemble de retenue	Poids combiné de l'enfant et de l'ensemble de retenue pour enfants	Utilisez n'importe quelle méthode de fixation indiquée par un « X »			
		LATCH – ancrages inférieurs seulement	Ceinture de sécurité seulement	LATCH – ancrages inférieurs et ancrage d'attache supérieur	Ceinture de sécurité et ancrage d'attache supérieur
Ensemble de retenue pour enfants orienté vers l'arrière	Jusqu'à 29,5 kg (65 lb)	X	X		
Ensemble de retenue pour enfants orienté vers l'arrière	Plus de 29,5 kg (65 lb)		X		

Type d'ensemble de retenue	Poids combiné de l'enfant et de l'ensemble de retenue pour enfants	Utilisez n'importe quelle méthode de fixation indiquée par un « X »			
		LATCH – ancrages inférieurs seulement	Ceinture de sécurité seulement	LATCH – ancrages inférieurs et ancrage d'attache supérieur	Ceinture de sécurité et ancrage d'attache supérieur
Ensemble de retenue pour enfants orienté vers l'avant	Jusqu'à 29,5 kg (65 lb)			X	X
Ensemble de retenue pour enfants orienté vers l'avant	Plus de 29,5 kg (65 lb)				X

Système d'ancrages inférieurs et courroies d'attache pour siège d'enfant (LATCH)

Étiquette du système LATCH

Votre véhicule est équipé d'un système d'ancrages pour ensemble de retenue pour enfants appelé LATCH (Lower Anchors and Tethers for Children). Le système LATCH comporte trois points d'ancrage du véhicule pour installer les sièges d'enfant équipés du système LATCH. Deux ancrages inférieurs se trouvent à l'arrière du coussin de siège à la jonction du dossier et un ancrage d'attache supérieur se trouve derrière la place assise. Ces ancrages sont utilisés pour installer les sièges d'enfant munis du système LATCH sans utiliser les ceintures de sécurité du véhicule. Certaines places comportent un ancrage d'attache supérieur, mais aucun ancrage inférieur. Dans ces places, la ceinture de sécurité doit être utilisée avec l'ancrage d'attache supérieur pour installer l'ensemble de retenue pour enfants. Pour obtenir de plus amples renseignements, consultez le tableau suivant.

Places munies du système LATCH pour installer les ensembles de retenue pour enfants dans ce véhicule

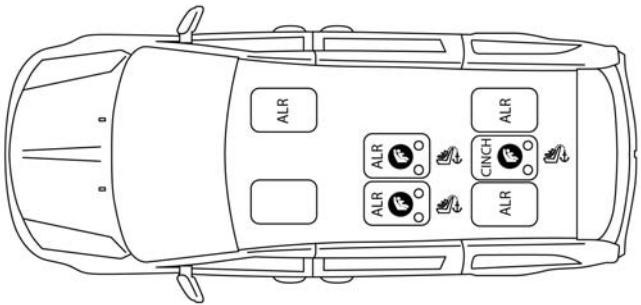

Banquette de deuxième rangée – Positions du système LATCH

- Symbole d'ancrage inférieur, 2 ancrages par place
- Symbole d'ancrage d'attache supérieure

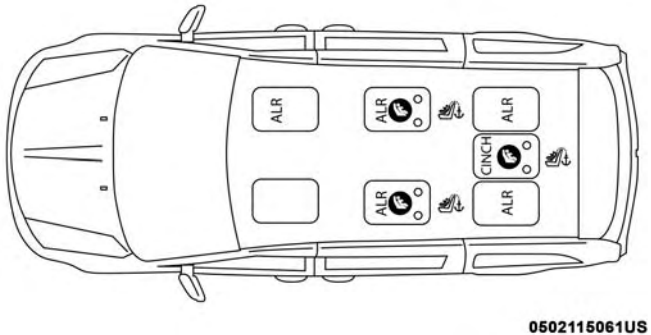

Sièges Stow 'n Go de deuxième rangée

- Symbole d'ancrage inférieur, 2 ancrages par place
- Symbole d'ancrage d'attache supérieure

Foire aux questions concernant l'installation de l'ensemble de retenue pour enfants au moyen du système LATCH		
Quelle est la limite de poids (poids de l'enfant + poids de l'ensemble de retenue pour enfants) pour utiliser le système d'ancrage LATCH pour fixer l'ensemble de retenue pour enfants?	29,5 kg (65 lb)	Utilisez le système d'ancrage LATCH jusqu'à ce que le poids combiné de l'enfant et de l'ensemble de retenue pour enfants soit de 29,5 kg (65 lb). Utilisez la ceinture de sécurité et l'ancrage d'attache au lieu du système LATCH une fois que le poids combiné est de plus de 29,5 kg (65 lb).
Les ancrages LATCH et la ceinture de sécurité peuvent-ils être utilisés ensemble pour attacher un ensemble de retenue pour enfants orienté vers l'arrière ou vers l'avant?	No (Non)	N'utilisez pas la ceinture de sécurité lorsque vous utilisez le système d'ancrage LATCH pour fixer un ensemble de retenue pour enfants orienté vers l'arrière ou vers l'avant. Les sièges d'appoint peuvent être fixés aux ancrages LATCH si permis par le fabricant du siège d'appoint. Consultez le manuel du propriétaire du siège d'appoint pour obtenir plus de renseignements.
Deux ensembles de retenue pour enfants peuvent-ils être fixés à un ancrage inférieur LATCH commun?	No (Non)	Ne « partagez » jamais un ancrage LATCH avec deux ensembles ou plus de retenue pour enfants. Si la position centrale n'a pas d'ancrages inférieurs LATCH spécialisés, utilisez la ceinture de sécurité pour poser un siège d'enfant dans la position centrale à côté d'un siège d'enfant qui utilise les ancrages LATCH en position extérieure.
L'ensemble de retenue pour enfants orienté vers l'arrière peut-il toucher le dos du siège passager avant?	Yes (Oui)	Le siège d'enfant peut toucher le dos du siège passager avant si le constructeur de l'ensemble de retenue pour enfants permet aussi le contact. Consultez le manuel du propriétaire de l'ensemble de retenue pour enfants pour obtenir plus de renseignements.

Foire aux questions concernant l'installation de l'ensemble de retenue pour enfants au moyen du système LATCH		
Les appuie-tête arrière peuvent-ils être retirés?	Yes (Oui)	Les appuie-tête des sièges de la deuxième rangée peuvent être retirés s'ils entrent en conflit avec l'installation d'un ensemble de retenue pour enfants. Les appuie-tête des sièges Stow 'n Go de la deuxième rangée ne sont pas amovibles. L'appuie-tête central de la troisième rangée est amovible dans tous les véhicules, mais les appuie-tête extérieurs de troisième rangée ne sont pas amovibles. Consultez le paragraphe « Appuie-tête » dans la section « Présentation de votre véhicule » pour obtenir de plus amples renseignements.

NOTA : Si les appuie-tête rabattables non réglables interfèrent avec la pose de l'ensemble de retenue pour enfants, l'appuie-tête peut être replié et le siège d'enfant installé à l'avant de celui-ci.

MISE EN GARDE!

Assurez-vous toujours que l'appuie-tête est en position verticale lorsque le siège doit être utilisé par un occupant qui n'est pas dans un ensemble de retenue pour enfants. En cas de collision, vous risquez des blessures graves ou la mort si vous êtes assis dans un siège dont l'appuie-tête est en position abaissée.

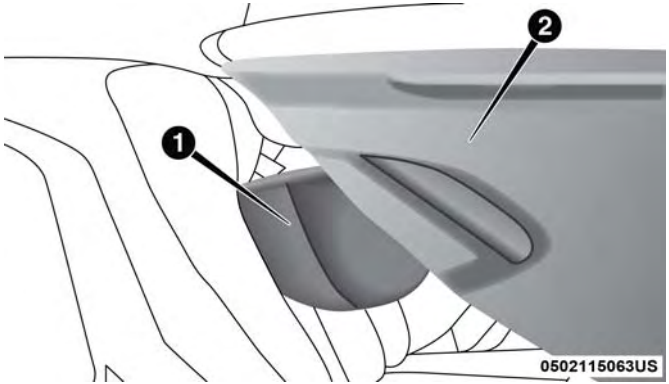

Siège de voiture avec appuie-tête rabattu

1 – Appuie-tête abattu
2 – Ensemble de retenue pour enfants

Emplacement des ancrages LATCH

Les ancrages inférieurs sont des barres rondes qui se trouvent à l'arrière du coussin de siège à la jonction du dossier. Ils ne sont visibles que si vous vous penchez sur le siège arrière pour installer l'ensemble de retenue pour enfants. Vous les sentirez facilement si vous passez vos doigts le long de l'intersection entre le dossier et le coussin de siège.

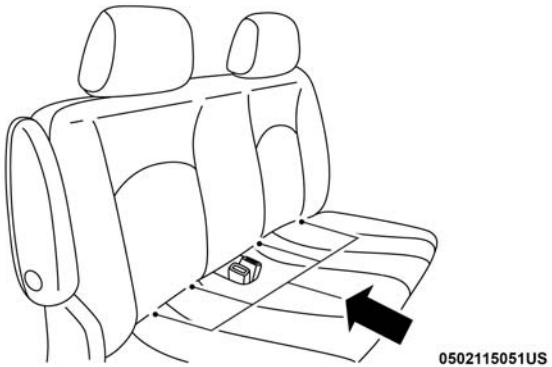

Ancrages inférieurs du système LATCH de banquette de 2e rangée

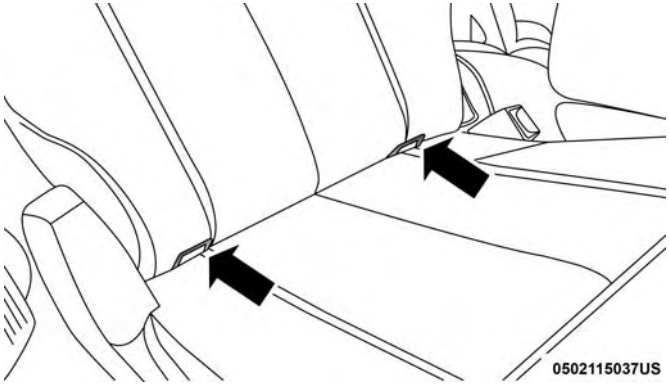

Ancrages inférieurs du système LATCH de siège Stow n′ Go de 2e rangée

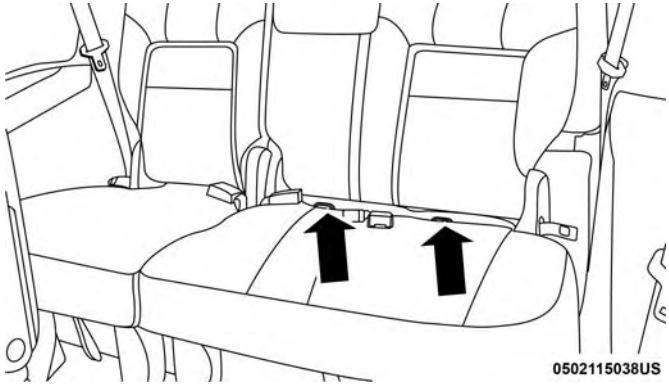

Ancrages inférieurs du système LATCH des sièges 60/40 de 3e rangée

Localiser les ancrages d'attache supérieurs

Banquettes

Des ancrages de courroie d'attache se trouvent derrière chaque place arrière, à l'arrière du siège, près du plancher.

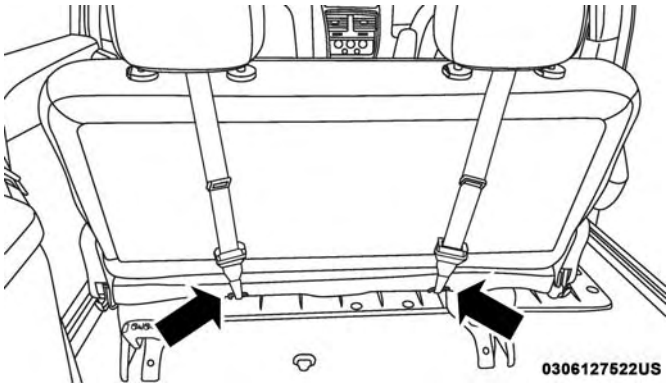

Ancrages de courroie d'attache (ancrage de banquette de deuxième rangée illustré)

Sièges Stow n' Go

Des ancrages de courroie d'attache se trouvent derrière les places assises de la deuxième rangée et la place centrale de la troisième rangée. Les ancrages d'attache se trouvent à l'arrière du siège, près du plancher.

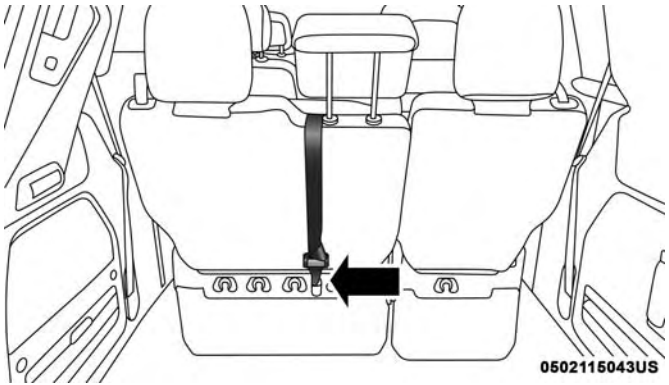

Ancrages de courroie d'attache (ancrage de troisième rangée 60/40 illustré)

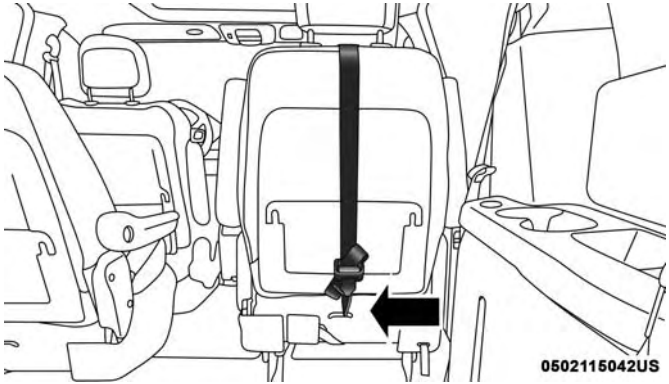

Ancrages de courroie d'attache (ancrage du siège capitaine de la deuxième rangée illustré)

Les ensembles de retenue pour enfants compatibles avec le système LATCH sont munis d'une barre rigide ou d'une courroie flexible de chaque côté. Chaque barre ou courroie est munie d'un crochet ou d'un connecteur pour fixer l'ancrage inférieur et pour resserrer la connexion à l'ancrage. Les ensembles de retenue pour enfants orientés vers l'avant et certains ensembles orientés vers l'arrière sont également munis d'une courroie d'attache. La courroie d'attache est munie d'un crochet à l'extrémité pour fixer l'ancrage d'attache supérieur et pour resserrer la courroie après qu'elle est fixée à l'ancrage.

Système LATCH – siège central

Si un ensemble de retenue pour enfants installé à la place centrale bloque la sangle ou la boucle de la ceinture de sécurité de la place d'extrémité, n'utilisez pas cette place d'extrémité. Si un siège d'enfant installé à la place centrale bloque les ancrages du système LATCH ou la ceinture de sécurité d'extrémité, n'installez pas un siège d'enfant à cette place d'extrémité.

MISE EN GARDE!

N'utilisez jamais le même ancrage inférieur pour fixer plus d'un ensemble de retenue pour enfants. Consultez le paragraphe « Pose d'un ensemble de retenue pour enfants compatible avec le système LATCH » pour les instructions d'installation type.

Suivez toujours les directives du fabricant de l'ensemble de retenue pour enfants lors de l'installation de l'ensemble de retenue. Tous les ensembles de retenue pour enfants ne se placent pas de la manière décrite ci-après.

Pose d'un ensemble de retenue pour enfants compatible avec le système LATCH

Si la place sélectionnée est munie d'une ceinture de sécurité à enrouleur à blocage automatique (EBA) commutable, rangez la ceinture de sécurité en suivant les instructions ci-dessous. Consultez le paragraphe « Installation d'un ensemble de retenue pour enfants au moyen de la ceinture de sécurité du véhicule » pour vérifier le type de ceinture de sécurité qui se trouve à chaque place assise.

1. Desserrez les dispositifs de réglage des courroies inférieures et de la courroie d'attache du siège d'enfant afin de faciliter la fixation des crochets ou des connecteurs aux ancrages du véhicule.
2. Placez le siège d'enfant entre les ancrages inférieurs de cette place assise. Dans le cas de certains sièges de deuxième rangée, vous devrez peut-être incliner le siège ou soulever l'appuie-tête (s'il est réglable) pour obtenir une meilleure installation. Si le siège arrière peut être avancé et reculé dans le véhicule, vous pouvez le reculer à sa position arrière maximale pour laisser de la place au siège d'enfant. Vous pouvez aussi avancer le siège avant pour laisser plus de place au siège d'enfant.
3. Fixez les crochets ou les connecteurs inférieurs de l'ensemble de retenue pour enfants aux ancrages inférieurs dans la place assise sélectionnée.
4. Si l'ensemble de retenue pour enfants est muni d'une courroie d'attache, raccordez-la à l'ancrage d'attache supérieur. Consultez le paragraphe « Installation d'un ensemble de retenue pour enfants au moyen d'un ancrage d'attache supérieur » pour les directives concernant la fixation d'un ancrage d'attache.
5. Serrez toutes les courroies en poussant l'ensemble de retenue pour enfants vers l'arrière et vers le bas dans le siège. Éliminez le jeu des courroies en suivant les directives du fabricant de l'ensemble de retenue pour enfants.
6. Assurez-vous que l'ensemble de retenue pour enfants est installé bien serré en tirant le siège d'enfant de l'avant à l'arrière sur le passage de ceinture. L'ensemble ne doit pas se déplacer de plus de 25,4 mm (1 po) dans toutes les directions.

Rangement approprié d'une ceinture de sécurité à enrouleur à blocage automatique (EBA) commutable inutilisée :

Lorsque vous installez un ensemble de retenue pour enfants au moyen du système LATCH, rangez toutes les ceintures de sécurité à enrouleur à blocage automatique (EBA) inutilisées par d'autres occupants ou utilisées pour fixer un ensemble de retenue pour enfants. Une ceinture inutilisée pourrait blesser un enfant qui s'amuse avec la ceinture et verrouille accidentellement l'enrouleur de la ceinture de sécurité. Avant d'installer un ensemble de retenue pour enfants au moyen du système LATCH, bouclez la ceinture de sécurité derrière l'ensemble de retenue pour enfants et hors de portée de l'enfant. Si la ceinture de sécurité bouclée gêne l'installation de l'ensemble de retenue pour enfants, acheminez la ceinture dans le passage de ceinture de l'ensemble et bouclez-la plutôt que de la boucler derrière celui-ci. Ne verrouillez pas la ceinture de sécurité. Rappelez à tous les enfants à bord de ne jamais s'amuser avec les ceintures de sécurité – Ce ne sont pas des jouets.

MISE EN GARDE!

- **L'installation inadéquate d'un ensemble de retenue pour enfants au système ancrages inférieurs et courroie d'attache pour siège d'enfant (LATCH) peut conduire à une défaillance de l'ensemble de retenue. L'enfant pourrait être gravement blessé, voire tué. Il est impératif de suivre à la lettre les directives du constructeur au moment de l'installation d'un ensemble de retenue pour enfants ou bébés.**
- **Les ancrages pour ensemble de retenue pour enfants sont conçus pour résister uniquement aux charges imposées par des ensembles de retenue pour enfants correctement installés. Ils ne doivent jamais servir aux ceintures de sécurité ou aux baudriers dédiés aux adultes ni à fixer d'autres articles ou matériel au véhicule.**

Pose d'un ensemble de retenue pour enfants à l'aide des ceintures de sécurité du véhicule

Les ensembles de retenue pour enfants sont conçus pour être fixés sur les sièges du véhicule par les ceintures sous-abdominales ou la partie sous-abdominale d'une ceinture à trois points d'ancrage.

MISE EN GARDE!

- **L'installation ou la fixation inadéquates d'un ensemble de retenue pour enfants peuvent conduire à une défaillance de l'ensemble de retenue. L'enfant pourrait être gravement blessé, voire tué.**
- **Il est impératif de suivre à la lettre les directives du constructeur au moment de l'installation d'un ensemble de retenue pour enfants ou bébés.**

Les ceintures de sécurité des sièges de passager sont munies d'un enrouleur à blocage automatique (EBA) commutable ou d'une languette de serrage, ou d'une combinaison de ces deux dispositifs. Les deux types de ceintures de sécurité sont conçus pour maintenir la partie sous-abdominale de la ceinture bien ajustée autour de l'ensemble de retenue pour enfants, de façon à ce qu'il ne soit pas nécessaire d'utiliser une agrafe de blocage. Vous pouvez « commuter » l'enrouleur à blocage automatique (EBA) en mode verrouillé en tirant toute la sangle hors de l'enrouleur, puis en laissant la sangle s'enrouler dans l'enrouleur. S'il est verrouillé, l'EBA produira un déclic lorsque la sangle est tirée dans l'enrouleur. Pour obtenir de plus amples renseignements sur l'EBA, consultez le paragraphe « Mode de blocage automatique » de la section « Enrouleur à blocage automatique (EBA) » sous « Dispositifs de retenue des occupants ». La pince de serrage est conçue pour tenir la partie sous-abdominale de la ceinture de sécurité serrée lorsque la sangle est tirée tout droit dans le passage de ceinture de l'ensemble de retenue pour enfants.

Pour obtenir de plus amples renseignements, consultez le tableau ci-dessous et les paragraphes suivants.

Ceinture à trois points d'ancrage pour l'installation d'un ensemble de retenue pour enfants dans ce véhicule

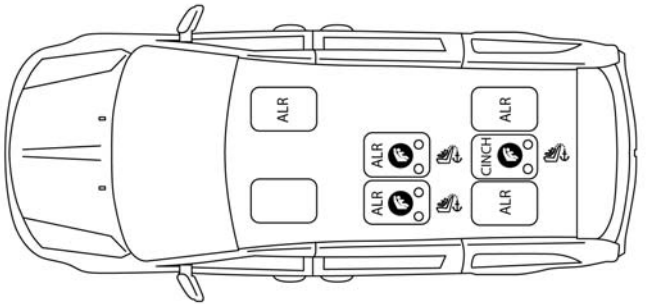

0502115052US

Banquette de deuxième rangée

- EBA = Enrouleur à blocage automatique commutable
- Symbole d'ancrage d'attache supérieure
- Cinch = pince de serrage

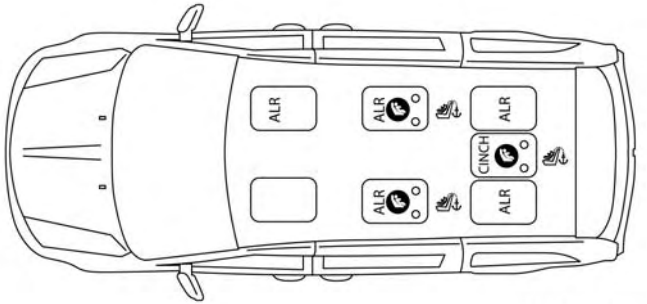

0502115061US

Sièges Stow n' Go de deuxième rangée

- EBA = Enrouleur à blocage automatique commutable
- Symbole d'ancrage d'attache supérieure
- Cinch = pince de serrage

Foire aux questions concernant l'installation de l'ensemble de retenue pour enfants au moyen des ceintures de sécurité		
Quelle est la limite de poids (poids de l'enfant + poids de l'ensemble de retenue pour enfants) pour utiliser l'ancrage d'attache avec la ceinture de sécurité pour fixer un ensemble de retenue pour enfants orienté vers l'avant?	Limite de poids de l'ensemble de retenue pour enfants	Utilisez toujours l'ancrage d'attache lors de l'utilisation de la ceinture de sécurité pour fixer un ensemble de retenue pour enfants orienté vers l'avant, jusqu'à la limite de poids recommandée de l'ensemble de retenue pour enfants.
L'ensemble de retenue pour enfants orienté vers l'arrière peut-il toucher le dos du siège passager avant?	Yes (Oui)	Le contact entre le siège passager avant et l'ensemble de retenue pour enfants est permis, si le constructeur de l'ensemble de retenue pour enfants permet aussi le contact.
Les appuie-tête arrière peuvent-ils être retirés?	Yes (Oui)	Les appuie-tête des sièges de la deuxième rangée peuvent être retirés s'ils entrent en conflit avec l'installation d'un ensemble de retenue pour enfants. Les appuie-tête des sièges Stow 'n Go de la deuxième rangée ne sont pas amovibles. L'appuie-tête central de la troisième rangée est amovible dans tous les véhicules, mais les appuie-tête extérieurs de troisième rangée ne sont pas amovibles. Consultez le paragraphe « Appuie-tête » dans la section « Présentation de votre véhicule » pour obtenir de plus amples renseignements.

Foire aux questions concernant l'installation de l'ensemble de retenue pour enfants au moyen des ceintures de sécurité		
La tige de boucle peut-elle être tordue pour resserrer la ceinture de sécurité contre le trajet de la ceinture de l'ensemble de retenue pour enfants?	Oui – Languette de serrage Non – EBA	Dans les positions avec des languettes de serrage (CINCH), la tige de boucle peut être tordue de trois tours complets. Ne tordez pas la tige de boucle dans une place assise munie d'un EBA.

NOTA : Si les appuie-tête rabattables non réglables interfèrent avec la pose de l'ensemble de retenue pour enfants, l'appuie-tête peut être replié et le siège d'enfant installé à l'avant de celui-ci.

MISE EN GARDE!

Assurez-vous toujours que l'appuie-tête est en position verticale lorsque le siège doit être utilisé par un occupant qui n'est pas dans un ensemble de retenue pour enfants. En cas de collision, vous risquez des blessures graves ou la mort si vous êtes assis dans un siège dont l'appuie-tête est en position abaissée.

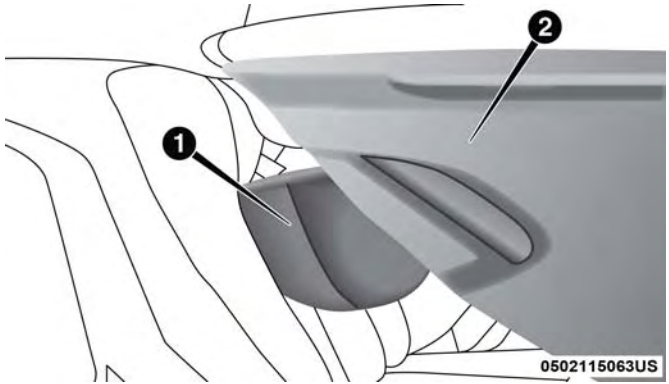

Siège de voiture avec appuie-tête rabattu

1 – Appuie-tête abattu
2 – Ensemble de retenue pour enfants

Installation d'un ensemble de retenue pour enfants avec un enrouleur à blocage automatique (EBA) commutable

Les ensembles de retenue pour enfants sont conçus pour être fixés sur les sièges du véhicule par les ceintures sous-abdominales ou la partie sous-abdominale d'une ceinture à trois points d'ancrage.

MISE EN GARDE!

- **L'installation ou la fixation inadéquates d'un ensemble de retenue pour enfants peuvent conduire à une défaillance de l'ensemble de retenue. L'enfant pourrait être gravement blessé, voire tué.**
- **Il est impératif de suivre à la lettre les directives du constructeur au moment de l'installation d'un ensemble de retenue pour enfants ou bébés.**

1. Placez le siège d'enfant au centre de la position assise. Dans le cas de certains sièges de deuxième rangée, vous devrez peut-être incliner le siège ou soulever l'appuie-tête (s'il est réglable) pour obtenir une meilleure installation. Si le siège arrière peut être avancé et reculé dans le véhicule, vous pouvez le reculer à sa position arrière maximale pour laisser de la place au siège d'enfant. Vous pouvez aussi avancer le siège avant pour laisser plus de place au siège d'enfant.
2. Tirez suffisamment la ceinture de sécurité hors de l'enrouleur pour l'acheminer dans le passage de ceinture de l'ensemble de retenue pour enfants. Ne tordez pas la sangle dans le passage de ceinture.
3. Insérez la languette dans la boucle jusqu'à ce que vous entendiez un déclic.
4. Tirez sur la sangle afin de serrer la portion sous-abdominale de la ceinture contre le siège d'enfant.
5. Pour verrouiller la ceinture de sécurité, tirez le baudrier vers le bas jusqu'à ce que vous ayez complètement retiré la sangle de ceinture de sécurité hors de l'enrouleur. Laissez ensuite la sangle se rétracter dans l'enrouleur. Au cours de cette opération, vous entendrez un déclic. Celui-ci indique que la ceinture de sécurité se trouve maintenant en mode de verrouillage automatique.
6. Essayez de tirer la sangle hors de l'enrouleur. Si l'enrouleur est verrouillé, il n'est plus possible de tirer la sangle hors de l'enrouleur. Si l'enrouleur n'est pas verrouillé, répétez l'étape 5.

7. Enfin, tirez la sangle excédentaire vers le haut pour serrer la partie sous-abdominale autour de l'ensemble de retenue pour enfants, tout en poussant l'ensemble vers l'arrière et vers le bas dans le siège du véhicule.

8. Si l'ensemble de retenue pour enfants est muni d'une courroie d'attache supérieure et que la place assise comporte un ancrage d'attache supérieur, reliez la courroie d'attache à l'ancrage et serrez la courroie d'attache. Consultez le paragraphe « Installation d'un ensemble de retenue pour enfants au moyen d'un ancrage d'attache supérieur » pour les directives concernant la fixation d'un ancrage d'attache.

9. Assurez-vous que l'ensemble de retenue pour enfants est installé bien serré en tirant le siège d'enfant de l'avant à l'arrière sur le passage de ceinture. L'ensemble ne doit pas se déplacer de plus de 25,4 mm (1 po) dans toutes les directions.

Les ceintures de sécurité peuvent toutefois se desserrer à l'usage, vérifiez-les périodiquement et resserrez-les au besoin.

Installation d'un ensemble de retenue pour enfants au moyen d'une pince de serrage – selon l'équipement :

Les ensembles de retenue pour enfants sont conçus pour être fixés sur les sièges du véhicule par les ceintures sous-abdominales ou la partie sous-abdominale d'une ceinture à trois points d'ancrage.

MISE EN GARDE!

- **L'installation ou la fixation inadéquates d'un ensemble de retenue pour enfants peuvent conduire à une défaillance de l'ensemble de retenue. L'enfant pourrait être gravement blessé, voire tué.**
- **Il est impératif de suivre à la lettre les directives du constructeur au moment de l'installation d'un ensemble de retenue pour enfants ou bébés.**

1. Placez le siège d'enfant au centre de la position assise. Dans le cas de certains sièges de deuxième rangée, vous devrez peut-être incliner le siège ou soulever l'appuie-tête (s'il est réglable) pour obtenir une meilleure installation. Si le siège arrière peut être avancé et reculé dans le véhicule, vous pouvez le reculer à sa position arrière

maximale pour laisser de la place au siège d'enfant. Vous pouvez aussi avancer le siège avant pour laisser plus de place au siège d'enfant.

2. Tirez ensuite suffisamment la sangle hors de l'enrouleur pour l'acheminer dans le passage de ceinture de l'ensemble de retenue pour enfants. Ne tordez pas la sangle dans le passage de ceinture.
3. Insérez la languette dans la boucle jusqu'à ce que vous entendiez un déclic.
4. Enfin, tirez la sangle excédentaire vers le haut pour serrer la partie sous-abdominale autour de l'ensemble de retenue pour enfants, tout en poussant l'ensemble vers l'arrière et vers le bas dans le siège du véhicule.
5. Si l'ensemble de retenue pour enfants est muni d'une courroie d'attache supérieure et que la place assise comporte un ancrage d'attache supérieur, reliez la courroie d'attache à l'ancrage et serrez la courroie d'attache. Consultez le paragraphe « Installation d'un ensemble de retenue pour enfants au moyen d'un ancrage d'attache supérieur » pour les directives concernant la fixation d'un ancrage d'attache.
6. Assurez-vous que l'ensemble de retenue pour enfants est installé bien serré en tirant le siège d'enfant de l'avant à l'arrière sur le passage de ceinture. L'ensemble ne doit pas se déplacer de plus de 25,4 mm (1 po) dans toutes les directions.

Les ceintures de sécurité peuvent toutefois se desserrer à l'usage, vérifiez-les périodiquement et resserrez-les au besoin.

Si la boucle ou la languette de serrage est trop près de l'ouverture du passage de ceinture de l'ensemble de retenue pour enfants, il se peut que le serrage de la ceinture de sécurité soit difficile. Dans ce cas, désassemblez la languette de la boucle et tournez l'extrémité courte de la boucle de ceinture de trois tours au plus pour la raccourcir. Insérez la languette dans la boucle en orientant vers l'extérieur le bouton de déverrouillage, à l'écart de l'ensemble de retenue pour enfants. Répétez les étapes 4 à 6 ci-dessus pour terminer l'installation de l'ensemble de retenue pour enfants.

Si vous ne pouvez toujours pas serrer la ceinture après avoir raccourci la boucle, débranchez la languette de la boucle, tournez la boucle d'un demi-tour, puis insérez la languette dans la boucle de nouveau. Si l'ensemble de retenue pour enfants ne peut toujours pas être installé de façon sécuritaire, placez-le sur un autre siège.

Installation d'un ensemble de retenue pour enfants à l'aide de l'ancrage d'attache supérieur

MISE EN GARDE!

Ne fixez pas une courroie d'attache à un siège de voiture orienté vers l'arrière à aucun endroit sur le devant du siège de voiture, que ce soit l'armature de siège ou l'ancrage d'attache. Fixez seulement la courroie d'attache d'un siège de voiture orienté vers l'arrière à l'ancrage d'attache qui est approuvé pour cette place, situé derrière la partie supérieure du siège. Consultez la section « Système d'ancrages inférieurs et courroie d'attache pour siège d'enfant (LATCH) » pour connaître l'emplacement des ancrages d'attache approuvés dans votre véhicule.

1. Regardez derrière la place où vous avez l'intention d'installer l'ensemble de retenue pour enfants pour trouver l'ancrage d'attache. Il se peut que vous ayez à avancer le siège pour avoir un meilleur accès à l'ancrage d'attache. S'il n'y a pas d'ancrage d'attache supérieur pour cette place, placez l'ensemble de retenue pour enfants à une autre place du véhicule, si une telle place est disponible.

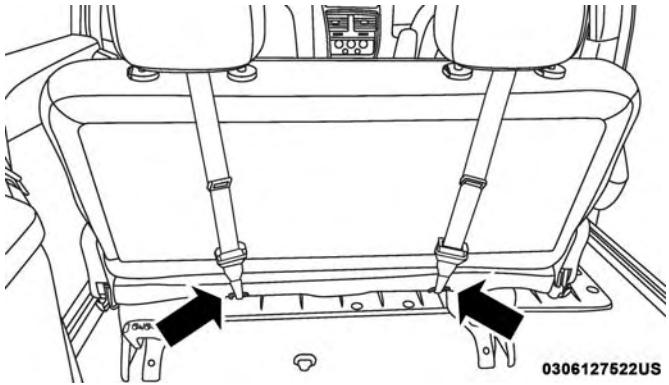

Montage de la courroie d'attache du siège arrière (ancrage de banquette de deuxième rangée illustré)

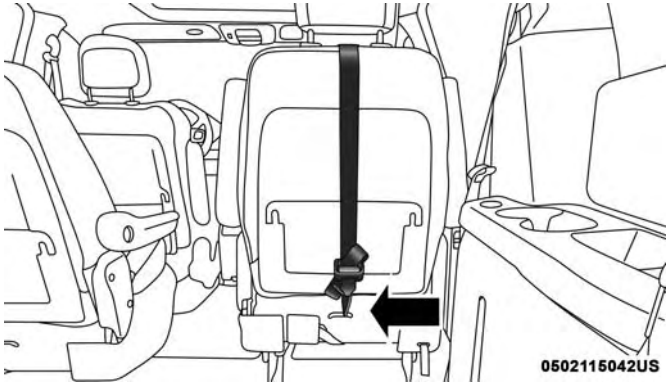

Montage de la courroie d'attache du siège arrière (ancrage du siège capitaine de la deuxième rangée illustré)

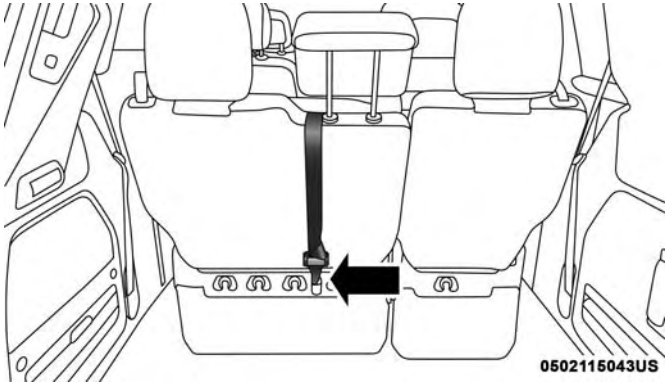

Ancrages de courroie d'attache (ancrage de troisième rangée 60/40 illustré)

2. Faites passer la courroie d'attache de façon à fournir l'acheminement le plus direct à la courroie entre l'ancrage et le siège d'enfant. Si votre véhicule est muni d'appuie-tête arrière réglables, soulevez l'appuie-tête et, dans la mesure du possible, acheminez la courroie d'attache sous l'appuie-tête, entre les deux montants. Si ce n'est pas possible, abaissez l'appuie-tête et passez la courroie d'attache autour du côté extérieur de l'appuie-tête.

3. Fixez le crochet de courroie d'attache de l'ensemble de retenue pour enfants à l'ancrage d'attache supérieur, comme indiqué dans le schéma.

4. Éliminez le jeu de la courroie d'attache en suivant les directives du fabricant de l'ensemble de retenue pour enfants.

MISE EN GARDE!

- **Le mauvais ancrage de la courroie d'attache risque d'amplifier les mouvements de la tête de l'enfant, ce qui peut se traduire par des blessures. N'utilisez que la position d'ancrage située directement derrière le siège d'enfant pour fixer la courroie d'attache supérieure de l'ensemble de retenue pour enfants.**
- **Si votre véhicule est muni d'un siège arrière à dossiers rabattables, assurez-vous que la courroie d'attache ne glisse pas dans l'ouverture entre les dossiers de siège lorsque vous éliminez le jeu de la courroie.**

Transport d'animaux domestiques

Le déploiement du sac gonflable peut causer des blessures à votre animal s'il se trouve sur le siège avant. En cas d'arrêt brusque ou de collision, un animal non retenu peut être projeté à l'intérieur de l'habitacle et subir des blessures ou même blesser un passager.

Les animaux domestiques doivent être retenus par un harnais sur le siège arrière (selon l'équipement) ou être mis dans une cage retenue au siège arrière à l'aide de ceintures de sécurité.

CONSEILS DE SÉCURITÉ

Transport de passagers

NE TRANSPORTEZ JAMAIS DE PASSAGERS DANS L'ESPACE DE CHARGEMENT.

MISE EN GARDE!

- **Ne laissez jamais d'enfants ou d'animaux dans un véhicule stationné lorsqu'il fait chaud. L'augmentation de la température dans l'habitacle peut causer des blessures graves ou la mort.**
- **Lorsque le véhicule est en mouvement, il est extrêmement dangereux d'être dans l'espace de chargement intérieur ou extérieur du véhicule. En cas de collision, les personnes se trouvant dans cet espace risquent davantage de subir des blessures graves ou la mort.**
- **Lorsque le véhicule est en mouvement, ne laissez personne prendre place dans des espaces qui ne sont pas équipés de sièges et de ceintures de sécurité.**

(Suite)

MISE EN GARDE! *(Suite)*

- **Assurez-vous que tous les passagers du véhicule prennent place dans un siège et bouclent correctement leur ceinture de sécurité.**

Gaz d'échappement

MISE EN GARDE!

Les gaz d'échappement peuvent causer des lésions ou entraîner la mort. Ils contiennent du monoxyde de carbone (CO), une substance incolore et inodore. L'inhalation de ce gaz peut vous faire perdre connaissance et même vous empoisonner. Pour éviter de respirer de l'oxyde de carbone (CO), suivez les conseils stipulés ci-après :

- **Ne laissez pas tourner le moteur dans un garage ou un endroit fermé plus longtemps qu'il n'est nécessaire pour rentrer ou sortir votre véhicule.**
- **Si vous devez rouler en gardant le couvercle du coffre ou les portières arrière du hayon ouverts, assurez-vous que toutes les glaces sont fermées et que le VENTILATEUR du système de chauffage-**

(Suite)

MISE EN GARDE! *(Suite)*

climatisation fonctionne à régime élevé. N'UTILISEZ PAS le mode de recirculation d'air.

- **Si vous devez rester à l'intérieur de votre véhicule pendant que le moteur tourne, réglez le système de chauffage ou de climatisation pour faire entrer de l'air frais dans l'habitacle. Réglez le ventilateur à haut régime.**

Un système d'échappement bien entretenu représente la meilleure protection contre la pénétration de monoxyde de carbone dans l'habitacle.

Si vous remarquez un changement dans la sonorité du système d'échappement ou si vous détectez la présence de vapeurs d'échappement à l'intérieur, ou encore si le dessous ou l'arrière du véhicule ont été endommagés, faites vérifier l'ensemble du système d'échappement ainsi que les parties voisines de la carrosserie par un mécanicien qualifié afin de repérer les pièces cassées, endommagées, détériorées ou mal positionnées. Des soudures ouvertes ou des raccords desserrés peuvent laisser pénétrer des gaz d'échappement dans l'habitacle. De plus, nous vous recommandons de faire vérifier le système d'échappement chaque fois que le véhicule est soulevé pour une vidange ou un graissage. Remplacez des pièces s'il y a lieu.

Vérifications de sécurité à effectuer à l'intérieur du véhicule

Ceintures de sécurité, Siège

Inspectez régulièrement les ceintures de sécurité et assurez-vous qu'elles ne sont ni coupées ni effilochées, et qu'aucune pièce de fixation des ceintures n'est desserrée. Les pièces endommagées doivent être remplacées immédiatement. Ne démontez pas et ne modifiez pas le système.

Les ceintures de sécurité avant doivent être remplacées après un accident. Il faut remplacer les ceintures de sécurité arrière qui ont été endommagées lors d'une collision (enrouleur plié, sangle déchirée, etc.). En cas de doute au sujet de l'état de la ceinture de sécurité ou de l'enrouleur, remplacez la ceinture de sécurité.

Témoin de sac gonflable

Le témoin de sac gonflable s'allume pendant quatre à huit secondes lorsque le commutateur d'allumage est ÉTABLI pour la première fois pour effectuer une vérification du fonctionnement de l'ampoule. Si le témoin n'est pas allumé pendant le démarrage, s'il demeure allumé ou s'il s'allume pendant la conduite, confiez dès que possible votre véhicule à un concessionnaire autorisé pour faire vérifier le système. Après la vérification de l'ampoule, ce témoin s'allume accompagné d'un seul carillon lorsqu'une anomalie du système de sacs gonflables est détectée. Celui-ci demeure allumé jusqu'à ce que l'anomalie soit corrigée. Si le témoin s'allume par intermittence ou reste allumé pendant la conduite, confiez immédiatement votre véhicule à un concessionnaire autorisé pour le faire réparer.

Consultez le paragraphe « Dispositifs de retenue des occupants » dans la section « Sécurité » pour obtenir de plus amples renseignements.

Dégivreur

Vérifiez le fonctionnement du dégivreur en plaçant la commande de mode à la position de dégivrage et la commande du ventilateur à haute vitesse. Vous devriez sentir l'air se diriger vers le pare-brise. Consultez un concessionnaire autorisé si votre dégivreur ne fonctionne pas.

Renseignements de sécurité au sujet des tapis de plancher

Utilisez toujours des tapis de plancher conçus pour être fixés correctement dans votre véhicule. Utilisez seulement un tapis de plancher qui n'entrave pas le fonctionnement des pédales d'accélération, de freinage et d'embrayage. Utilisez seulement un tapis de plancher solidement fixé à

l'aide d'attaches de tapis, pour éviter qu'il s'écarte de sa position d'origine et entrave les pédales d'accélération, de freinage et d'embrayage ou nuise de façon quelconque au fonctionnement sécuritaire du véhicule.

MISE EN GARDE!

Un tapis de plancher mal fixé, endommagé, plié ou empilé ou des attaches endommagées de tapis de plancher peuvent nuire au fonctionnement de la pédale d'accélérateur, de la pédale de frein ou de la pédale d'embrayage et entraîner la perte de maîtrise du véhicule. Pour éviter des BLESSURES GRAVES, voire MORTELLES :

- **Fixez TOUJOURS solidement votre tapis de plancher à l'aide d'attaches de tapis de plancher. N'installez PAS votre tapis de plancher à l'envers ou ne le retournez pas. Écartez légèrement pour confirmer que le tapis est fixé à l'aide d'attaches de tapis de plancher de façon régulière.**
- **RETIREZ TOUJOURS LE TAPIS DE PLANCHER EXISTANT DU VÉHICULE avant d'installer tout autre tapis de plancher. N'installez ou n'empilez**

(Suite)

MISE EN GARDE! ***(Suite)***

JAMAIS un tapis de plancher supplémentaire au-dessus d'un tapis de plancher existant.

- **Installez SEULEMENT des tapis de plancher conçus pour être fixés correctement dans votre véhicule. N'installez JAMAIS un tapis de plancher qui ne peut pas être correctement attaché et fixé à votre véhicule. Si vous devez remplacer un tapis de plancher, utilisez seulement un tapis de plancher approuvé par FCA pour la marque spécifique, le modèle et l'année de votre véhicule.**
- **Utilisez SEULEMENT le tapis de plancher du côté conducteur sur l'aire de plancher du côté conducteur. Pour vérifier que le fonctionnement est adéquat, une fois le véhicule correctement stationné et le moteur coupé, enfoncez complètement la pédale d'accélérateur, la pédale de frein et la pédale d'embrayage (le cas échéant) pour vous assurer qu'elles ne sont pas bloquées. Si votre tapis de plancher nuit au fonctionnement d'une pédale quelconque, ou est mal fixé au plancher, retirez-le du véhicule et placez-le dans le coffre.**

(Suite)

MISE EN GARDE! ***(Suite)***

- **Utilisez SEULEMENT le tapis de plancher du côté passager sur l'aire de plancher du côté passager.**
- **Assurez-vous TOUJOURS qu'aucun objet ne peut tomber ou glisser dans l'aire de plancher du côté conducteur lorsque le véhicule est en mouvement. Les objets peuvent se coincer sous la pédale d'accélérateur, la pédale de frein ou la pédale d'embrayage et pourraient entraîner la perte de maîtrise du véhicule.**
- **Ne placez JAMAIS des objets sous le tapis de plancher (p. ex., serviettes, clés, etc.). Ces objets pourraient changer la position du tapis de plancher et peuvent nuire au fonctionnement de la pédale d'accélérateur, de la pédale de frein ou de la pédale d'embrayage.**
- **Si la moquette du véhicule a été retirée et réinstallée, fixez toujours correctement la moquette sur le plancher et vérifiez que les attaches du tapis de plancher sont bien fixées à la moquette du véhicule. Enfoncez complètement chaque pédale pour vous assurer que la pédale d'accélérateur, la pédale de frein et la pédale d'embrayage fonctionnent correctement, puis réinstallez les tapis de plancher.**

(Suite)

MISE EN GARDE! ***(Suite)***

- **Nous vous recommandons d'utiliser seulement un savon doux et de l'eau pour nettoyer les tapis de plancher. Après le nettoyage, assurez-vous toujours que le tapis de plancher a été correctement installé et est fixé à votre véhicule au moyen d'attaches de tapis de plancher, en tirant légèrement le tapis.**

Vérifications de sécurité périodiques à l'extérieur du véhicule

Pneus

Assurez-vous que la bande de roulement n'est pas usée de manière excessive ou inégale. Enlevez les pierres, les clous, les morceaux de verre et autres objets pouvant s'être logés dans les bandes de roulement ou le flanc. Vérifiez si la bande de roulement est coupée ou fendillée. Vérifiez si les flancs sont coupés, fissurés ou gonflés. Vérifiez le serrage des écrous de roue. Vérifiez si la pression de gonflage à froid des pneus (y compris celle de la roue de secours) est adéquate.

Lights (Feux)

Demandez à une autre personne de vérifier le fonctionnement des feux d'arrêt et de l'éclairage extérieur pendant

que vous actionnez les commandes. Vérifiez les témoins des clignotants et des feux de route au tableau de bord.

Loquets des portières

Vérifiez que les portières sont bien fermées, enclenchées et verrouillées.

Fuites de liquide

Si le véhicule a été garé toute la nuit, vérifiez l'espace au-dessous de la caisse à la recherche de fuites de carburant, de liquide de refroidissement, d'huile ou d'autre liquide. Si vous détectez également des vapeurs d'essence ou suspectez des fuites de carburant ou de frein, déterminez-en l'origine et faites immédiatement corriger le problème.

DÉMARRAGE ET CONDUITE

DES MATIÈRES

■ DÉMARRAGE DU MOTEUR 265

□ Démarrage normal 265

□ Fonctionnement par temps froid (sous -22 °F ou -30 °C) 266

□ Après le démarrage – Réchauffement du moteur 266

□ Si le moteur ne démarre pas 266

■ CHAUFFE-MOTEUR – SELON L'ÉQUIPEMENT 267

■ RECOMMANDATIONS RELATIVES AU RODAGE DU MOTEUR 267

■ FREIN DE STATIONNEMENT 268

■ TRANSMISSION AUTOMATIQUE 270

□ Système de verrouillage de clé de contact/position de stationnement 272

□ Dispositif de déverrouillage du levier de vitesses au frein 272

□ Mode d'économie de carburant (ECON) 273

□ Transmission automatique à six rapports 273

□ Plage de rapports 275

■ DIRECTION ASSISTÉE 282

□ Vérification du liquide de la direction assistée . .282

■ CONTRÔLE DE VITESSE – SELON L'ÉQUIPEMENT 283

□ Activation 284

□ Pour programmer une vitesse souhaitée 284

□ Changement de la vitesse programmée 284

□ Accélération pour dépassement 286

□ Pour revenir à la vitesse programmée 286

- Désactivation 287

■ SYSTÈME D'AIDE AU RECUL PARKSENSE – SELON L'ÉQUIPEMENT 287

- Capteurs du système ParkSense. 287
- Affichage d'avertissement du système ParkSense 287
- Affichage du système ParkSense 288
- Activation et désactivation du système ParkSense 291
- Entretien du système d'aide au recul ParkSense 292
- Nettoyage du système ParkSense. 292
- Précautions concernant l'utilisation du système ParkSense 292

■ CAMÉRA D'AIDE AU RECUL PARKVIEW[MD] 294

■ RAVITAILLEMENT DU VÉHICULE 296

- Message de bouchon de remplissage de réservoir de carburant desserré 297

■ CHARGEMENT DU VÉHICULE 298

- Étiquette d'homologation du véhicule 298

■ TRACTAGE DE REMORQUE 300

- Terminologie du remorquage. 300
- Classification des attelages de remorque 303
- Capacité de remorquage (poids maximal de la remorque) 304
- Poids de la remorque et poids au timon de la remorque 305
- Exigences de remorquage 305
- Conseils pour le remorquage 309

■ REMORQUAGE DE VOTRE VÉHICULE DERRIÈRE UN VÉHICULE DE LOISIR (AUTOCARAVANE, ETC.) 311

- Remorquage du véhicule derrière un autre 311
- Remorquage derrière un véhicule de loisir – tous les modèles 312

■ CONSEILS DE CONDUITE 312

- Conduite chaussée glissante 312
- Conduite dans l'eau 313

DÉMARRAGE DU MOTEUR

Avant de démarrer le moteur, réglez votre siège, réglez les rétroviseurs intérieur et extérieurs, et bouclez votre ceinture de sécurité.

MISE EN GARDE!

- **Lorsque vous quittez le véhicule, retirez toujours la télécommande du véhicule et verrouillez les portières.**
- **Ne laissez jamais d'enfants seuls dans le véhicule ou dans un endroit où ils auraient accès à un véhicule non verrouillé.**
- **Pour un certain nombre de raisons, il est dangereux de laisser des enfants sans surveillance dans un véhicule. Les enfants ou d'autres personnes peuvent subir des blessures graves, voire mortelles. Les enfants doivent être avertis de ne pas toucher au frein de stationnement, à la pédale de frein ou au sélecteur du rapport de transmission.**
- **Ne laissez pas la télécommande dans le véhicule ou à proximité de celui-ci (ou dans un endroit accessible aux enfants), et ne laissez pas le commutateur d'allumage en position ACC (ACCESSOIRES) ou ON/**

(Suite)

MISE EN GARDE! ***(Suite)***

RUN (MARCHE). Un enfant pourrait actionner les glaces à commande électrique, d'autres commandes ou déplacer le véhicule.

- **Ne laissez jamais d'enfants ou d'animaux dans un véhicule stationné lorsqu'il fait chaud. L'augmentation de la température dans l'habitacle peut causer des blessures graves ou la mort.**

Démarrez le moteur lorsque le sélecteur de rapport est à la position N (POINT MORT) ou P (STATIONNEMENT). Appuyez sur la pédale de frein avant de passer à un autre rapport de conduite.

Démarrage normal

1. N'appuyez pas sur la pédale d'accélérateur.
2. Utilisez la télécommande à clé intégrée pour tourner brièvement le commutateur d'allumage à la position START (DÉMARRAGE), puis relâchez-la dès que le démarreur est engagé. Le moteur de démarreur continue de fonctionner et se désactive automatiquement lorsque le moteur est en marche.

3. Si le moteur ne démarre pas, le démarreur se désactive automatiquement après 10 secondes. Dans ce cas, placez le commutateur d'allumage à la position OFF (arrêt), attendez de 10 à 15 secondes, puis répétez la procédure de démarrage habituelle (étapes 1 à 3 ci-dessus).

NOTA : Ce véhicule est équipé d'un dispositif de déverrouillage du levier de vitesses au frein. Vous devez appuyer sur la pédale de frein pour quitter la position P (STATIONNEMENT).

Fonctionnement par temps froid (sous -22 °F ou -30 °C)

Pour assurer le démarrage par temps froid, nous vous recommandons l'utilisation d'un chauffe-moteur électrique à alimentation extérieure (disponible auprès de votre concessionnaire autorisé).

Après le démarrage – Réchauffement du moteur

Le régime de ralenti diminue automatiquement à mesure que le moteur se réchauffe.

Si le moteur ne démarre pas

MISE EN GARDE!

- **N'essayez jamais de faire démarrer le véhicule en versant du carburant ou d'autres liquides inflammables dans l'ouverture d'admission d'air du corps de papillon. Cela pourrait déclencher un incendie instantané et vous infliger des blessures graves.**
- **Il ne faut pas essayer de faire démarrer le moteur en poussant ou en remorquant le véhicule. Les véhicules munis d'une transmission automatique ne peuvent pas être démarrés de cette façon. Le carburant non brûlé pourrait pénétrer dans le catalyseur et, une fois le moteur démarré, s'enflammer et endommager le catalyseur ainsi que le véhicule.**
- **Si la batterie du véhicule est déchargée, on peut faire démarrer le moteur en se raccordant à l'aide de câbles volants à une batterie d'appoint ou à la batterie d'un autre véhicule. Ce type de démarrage peut être dangereux s'il n'est pas effectué correctement. Pour obtenir de plus amples renseignements, consultez la rubrique « Démarrage d'appoint » de la section « En cas d'urgence ».**

CHAUFFE-MOTEUR – SELON L'ÉQUIPEMENT

Le chauffe-moteur réchauffe le moteur et permet le démarrage plus rapide par temps froid. Branchez le cordon d'alimentation dans une prise c.a. standard de 110 à 115 V au moyen d'une rallonge trifilaire mise à la terre.

Le chauffe-moteur doit être alimenté pendant au moins une heure pour que le moteur soit adéquatement chauffé.

Le cordon d'alimentation du chauffe-moteur passe sous le capot, du côté conducteur. Il est muni d'un capuchon amovible situé du côté conducteur du module d'alimentation intégré.

MISE EN GARDE!

N'oubliez pas de débrancher le cordon du chauffe-moteur avant la conduite. Un fil électrique de 110 à 115 V endommagé pourrait provoquer un choc électrique.

RECOMMANDATIONS RELATIVES AU RODAGE DU MOTEUR

Une longue période de rodage n'est pas nécessaire pour le moteur et le groupe motopropulseur (la transmission et l'essieu) de votre véhicule.

Conduisez à des vitesses modérées durant les 300 premiers milles (500 kilomètres). Après les 60 premiers milles (100 kilomètres), nous vous conseillons de rouler à des vitesses comprises entre 50 et 55 mi/h (80 et 90 km/h).

Pendant le rodage et lorsque vous roulez à une vitesse de croisière, il est bon à l'occasion d'accélérer brièvement à pleine puissance, sans toutefois dépasser les limites permises. De fortes accélérations aux rapports inférieurs de la transmission sont nuisibles et sont donc à éviter.

L'huile moteur utilisée en usine est un lubrifiant de haute qualité qui favorise l'économie d'énergie. Les vidanges doivent être effectuées en tenant compte des conditions climatiques prévues. Pour connaître les indices de viscosité et de qualité recommandés, consultez le paragraphe « Service offert par le concessionnaire » de la section « Entretien et maintenance ».

AVERTISSEMENT!

N'utilisez jamais d'huile non détergente ou d'huile minérale pure dans le moteur, car vous risquez de l'endommager.

NOTA : Il arrive souvent qu'un moteur neuf consomme une certaine quantité d'huile au cours des premiers milliers de kilomètres de fonctionnement. Il s'agit d'un phénomène normal qui se produit lors du rodage et qui ne doit pas être interprété comme un problème.

FREIN DE STATIONNEMENT

Avant de quitter le véhicule, serrez bien le frein de stationnement et placez le sélecteur de rapport en position P (STATIONNEMENT).

Le frein de stationnement actionné par le pied se trouve sous le coin inférieur gauche du tableau de bord. Pour serrer le frein de stationnement, appuyez fermement sur la pédale du frein de stationnement. Pour relâcher le frein de stationnement, appuyez sur la pédale de frein une deuxième fois, puis guidez la pédale vers sa position initiale en relevant le pied.

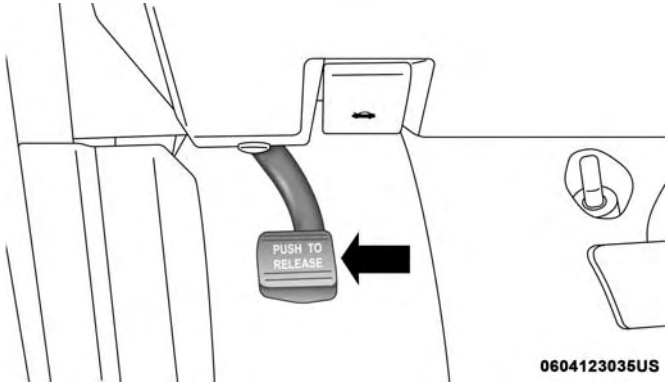

Frein de stationnement

Lorsque le frein de stationnement est serré et que le commutateur d'allumage est à la position ON (MARCHE), le témoin du système de freinage s'allume dans le groupe d'instruments.

NOTA :

- Si le frein de stationnement est serré et que la transmission automatique est en prise, le témoin du système de freinage clignote. Si le véhicule se déplace, un carillon retentit pour en informer le conducteur. Le frein de stationnement doit toujours être relâché avant de déplacer le véhicule.
- Ce témoin indique seulement que le frein de stationnement est serré. Il n'indique toutefois pas à quel degré.

Lorsque vous stationnez, braquez les roues avant vers la bordure du trottoir si vous êtes dans une pente descendante, et vers l'extérieur si vous êtes dans une pente ascendante. Pour les véhicules équipés d'une transmission automatique, serrez le frein de stationnement avant de placer le sélecteur de rapport en position P (STATIONNEMENT); autrement, la charge exercée sur le mécanisme de verrouillage de la transmission pourrait nuire au déplacement du sélecteur de rapport hors de la position P (STATIONNEMENT). Le frein de stationnement doit toujours être serré lorsque le conducteur quitte le véhicule.

MISE EN GARDE!

- **Lorsque vous quittez le véhicule, retirez toujours la télécommande du commutateur d'allumage et verrouillez toutes les portières.**
- **Ne laissez jamais d'enfants seuls dans le véhicule ou dans un endroit où ils auraient accès à un véhicule non verrouillé.**
- **Pour un certain nombre de raisons, il est dangereux de laisser des enfants sans surveillance dans un véhicule. Les enfants ou d'autres personnes peuvent subir des blessures graves, voire mortelles. Les enfants doivent être avertis de ne pas toucher le frein de stationnement, la pédale de frein ou le levier de vitesses.**
- **Ne laissez pas la télécommande dans le véhicule ou à proximité de celui-ci (ou dans un endroit accessible aux enfants) et ne laissez pas le commutateur d'allumage à la position ACC (ACCESSOIRES) ou ON/RUN (MARCHE). Un enfant pourrait actionner les glaces à commande électrique, d'autres commandes ou déplacer le véhicule.**

(Suite)

MISE EN GARDE! *(Suite)*

- **Assurez-vous que le frein de stationnement est complètement relâché avant de rouler, sous peine d'entraîner une défaillance du frein et de causer une collision.**
- **Avant de quitter le véhicule, assurez-vous que le frein de stationnement est bien serré, car votre véhicule pourrait se mettre en mouvement et ainsi causer des blessures ou des dommages matériels. Assurez-vous également de laisser la transmission en position P (STATIONNEMENT). Le non-respect de cette consigne pourrait faire en sorte que le véhicule se mette en mouvement et cause des blessures ou des dommages matériels.**

AVERTISSEMENT!

Si le témoin d'avertissement du système de freinage reste allumé une fois que le frein de stationnement est desserré, cela indique une défectuosité du système de freinage. Faites immédiatement réparer le système de freinage par un concessionnaire autorisé.

TRANSMISSION AUTOMATIQUE

MISE EN GARDE!

- **Il est dangereux de sortir le levier de vitesses de la position P (STATIONNEMENT) ou N (POINT MORT) si le régime du moteur dépasse le régime de ralenti. Si vous n'appuyez pas fermement sur la pédale de frein, le véhicule pourrait accélérer rapidement vers l'avant ou en marche arrière. Vous pourriez perdre la maîtrise du véhicule et heurter une personne ou un obstacle. Ne déplacez le levier de vitesses que lorsque le moteur tourne au régime de ralenti normal et que vous appuyez fermement sur la pédale de frein.**
- **Les personnes se trouvant à bord du véhicule ou à proximité pourraient être blessées si le véhicule venait à se déplacer de façon inattendue. Vous ne devez jamais quitter un véhicule lorsque le moteur tourne. Avant de quitter un véhicule, attendez toujours qu'il soit en arrêt complet, serrez toujours le frein de stationnement, placez la transmission en position P (STATIONNEMENT), coupez le moteur et retirez la télécommande. Lorsque le commutateur**

(Suite)

MISE EN GARDE! *(Suite)*

d'allumage est à la position LOCK/OFF (ANTIVOL-VERROUILLÉ et ARRÊT) (retrait de la clé), le levier de vitesses de la transmission est verrouillé en position P (STATIONNEMENT), ce qui empêche le véhicule de se déplacer inopinément.

- Lorsque vous quittez le véhicule, assurez-vous toujours que le contact est COUPÉ, retirez la télécommande du véhicule et verrouillez les portières.
- N'utilisez jamais la position P (STATIONNEMENT) pour remplacer le frein de stationnement. Serrez toujours le frein de stationnement à fond lorsque vous quittez le véhicule pour éviter qu'il ne se déplace et cause des blessures ou des dommages.
- Votre véhicule risque de se déplacer et de vous blesser ainsi que de blesser d'autres personnes si la position P (STATIONNEMENT) n'est pas complètement en prise. Vérifiez en essayant de déplacer le levier de vitesses hors de la position P (STATIONNEMENT) sans appuyer sur la pédale de frein. Assurez-vous que la transmission est à la position P (STATIONNEMENT) avant de quitter le véhicule.

(Suite)

MISE EN GARDE! *(Suite)*

- Ne laissez jamais d'enfants seuls dans le véhicule ou dans un endroit où ils auraient accès à un véhicule non verrouillé. Pour un certain nombre de raisons, il est dangereux de laisser des enfants sans surveillance dans un véhicule. Les enfants ou d'autres personnes peuvent subir des blessures graves, voire mortelles. Les enfants doivent être avertis de ne pas toucher au frein de stationnement, à la pédale de frein ou au sélecteur du rapport de transmission.
- Ne laissez pas la télécommande dans le véhicule ou à proximité de celui-ci, (ou dans un endroit accessible aux enfants), et ne laissez pas le commutateur d'allumage en position ACC (ACCESSOIRES) ou ON/RUN (MARCHE). Un enfant pourrait actionner les glaces à commande électrique, d'autres commandes ou déplacer le véhicule.

AVERTISSEMENT!

Vous pourriez endommager votre transmission si vous ne prenez pas les précautions suivantes :

- **Passez en position P (STATIONNEMENT) ou R (MARCHE ARRIÈRE), et quittez ces positions, uniquement lorsque le véhicule est complètement immobilisé.**
- **Ne passez pas à la position P (STATIONNEMENT), R (MARCHE ARRIÈRE), N (POINT MORT) ou D (MARCHE AVANT) lorsque le moteur tourne à un régime supérieur au régime de ralenti.**
- **Avant tout changement de vitesses, assurez-vous que la pédale de frein est bien enfoncée.**

NOTA : Vous devez maintenir enfoncée la pédale de frein pendant que vous déplacez le levier de vitesses hors de la position P (STATIONNEMENT).

Système de verrouillage de clé de contact/position de stationnement

Ce véhicule est muni d'un système de verrouillage de clé de contact/position de stationnement qui exige que vous placiez la transmission à la position P (STATIONNEMENT) avant de pouvoir tourner le commutateur d'allumage à la position LOCK/OFF (ANTIVOL-VERROUILLÉ et ARRÊT) (retrait de la clé). La télécommande ne peut être retirée du commutateur d'allumage que lorsque celui-ci se trouve à la position LOCK/OFF (ANTIVOL-VERROUILLÉ/ARRÊT) et que la transmission est verrouillée à la position P (STATIONNEMENT).

NOTA : En cas d'anomalie, le système verrouillera la télécommande dans le commutateur d'allumage pour vous avertir que cette fonction de sécurité est inopérante. Vous pouvez démarrer le moteur et l'arrêter, mais vous ne pouvez pas retirer la télécommande sans faire appel à un technicien.

Dispositif de déverrouillage du levier de vitesses au frein

Ce véhicule est équipé d'un dispositif de déverrouillage du levier de vitesses au frein qui maintient le levier de vitesses de la transmission en position P (STATIONNEMENT) tant que les freins ne sont pas serrés. Pour déplacer le levier de vitesses de la transmission hors de la position P (STATIONNEMENT), le commutateur d'allumage doit être tourné en mode ON/RUN (MARCHE) (moteur en marche ou à l'arrêt) et la pédale de frein doit être enfoncée.

Mode d'économie de carburant (ECON)

Le mode d'économie de carburant (ECON) peut améliorer la consommation de carburant dans des conditions de conduite normales. Appuyez sur le commutateur « ECON » (ÉCONOMIE DE CARBURANT) situé sur le bloc de commandes central du tableau de bord. Un témoin vert s'allume pour indiquer que le mode d'économie de carburant est activé.

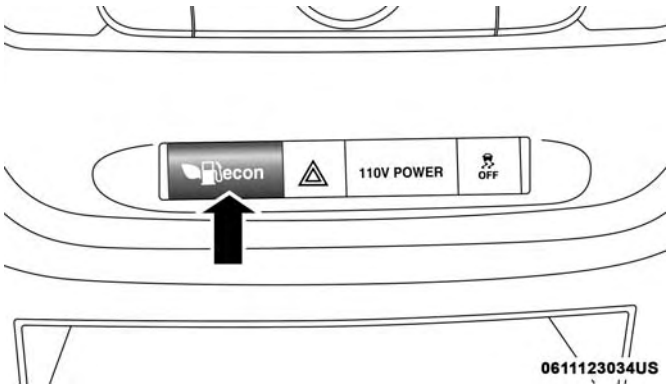

Commutateur de mode d'économie de carburant

Lorsque le mode d'économie de carburant (ECON) est activé, les systèmes de maîtrise du véhicule effectuent les modifications suivantes :

- La transmission passera aux rapports supérieurs plus tôt et aux rapports inférieurs plus tard.
- La transmission sautera des rapports durant les changements de rapport pour permettre au moteur d'utiliser des vitesses inférieures.
- L'embrayage du convertisseur de couple peut s'engager à un régime du moteur inférieur et rester engagé plus longtemps.
- Le régime de ralenti du moteur sera plus bas.
- Le rendement de conduite global sera plus conservatif.
- Il est possible que certaines fonctions du mode ECON (ÉCONOMIE DE CARBURANT) soient provisoirement interdites en fonction de la température et d'autres facteurs.

Transmission automatique à six rapports

L'affichage de position du rapport de transmission (situé dans le groupe d'instruments) indique la plage de rapports de transmission. Vous devez appuyer sur la pédale de frein pour déplacer le sélecteur de rapport hors de la position P (STATIONNEMENT). (Consultez le paragraphe « Dispositif de déverrouillage du levier de vitesses au frein » dans cette section). Pour démarrer, déplacez le sélecteur de

rapport de la position P (STATIONNEMENT) ou N (POINT MORT) à la position D (MARCHE AVANT).

La transmission commandée électroniquement offre un programme de passage des vitesses précis. Les composants électroniques de la transmission sont étalonnés automatiquement; par conséquent, les premiers passages de rapports d'un véhicule neuf peuvent sembler un peu raides. Cette situation est normale et le passage des rapports deviendra plus précis au bout de quelques centaines de kilomètres (milles).

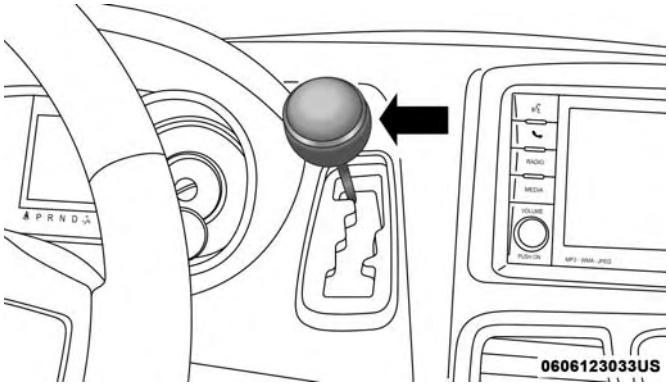

Sélecteur de rapport

Passez seulement de la position D (MARCHE AVANT) à la position P (STATIONNEMENT) ou R (MARCHE ARRIÈRE) lorsque la pédale d'accélérateur est desserrée et que le véhicule est immobilisé. Assurez-vous de maintenir votre pied sur la pédale de frein en déplaçant le levier entre les vitesses.

Le levier de vitesses de la transmission comporte seulement les positions P (STATIONNEMENT), R (MARCHE ARRIÈRE), N (POINT MORT) et D (MARCHE AVANT). Des rétrogradations manuelles peuvent être effectuées au moyen de la commande de sélection de vitesse du système de sélection électronique des rapports (pour obtenir de plus amples renseignements, consultez le paragraphe « Fonctionnement du système de sélection électronique des rapports » dans cette section). Lorsque vous déplacez le sélecteur de rapport vers la gauche ou vers la droite (–/+) pendant qu'il se trouve à la position D (MARCHE AVANT), le rapport de transmission disponible le plus élevé est sélectionné et est affiché dans le groupe d'instruments comme 1, 2, 3, etc.

Plage de rapports

N'enfoncez pas la pédale d'accélérateur lorsque vous déplacez le levier de vitesses de la position P (STATIONNEMENT) ou N (POINT MORT) à une autre plage de rapports.

NOTA : Après avoir sélectionné une plage de rapports, attendez un moment afin de permettre à l'engrenage de bien s'engager avant d'accélérer. Cela est particulièrement important lorsque le moteur est froid.

P (STATIONNEMENT)

Cette position complète l'action du frein de stationnement, car elle permet de bloquer la transmission. Vous pouvez faire démarrer le moteur à cette position. N'essayez jamais de passer à la position P (STATIONNEMENT) lorsque le véhicule est en mouvement. Serrez le frein de stationnement lorsque vous quittez le véhicule et que le levier de vitesses est dans cette position.

Lorsque vous stationnez sur une surface plane, vous pouvez mettre d'abord le levier de vitesses de la transmission à la position P (STATIONNEMENT), puis serrer le frein de stationnement.

Lorsque vous stationnez le véhicule sur une pente, serrez le frein de stationnement avant de déplacer le levier de vitesses à la position P (STATIONNEMENT); autrement, la charge exercée sur le mécanisme de verrouillage de la transmission pourrait nuire au déplacement du sélecteur de rapport hors de la position P (STATIONNEMENT). À titre de précaution supplémentaire, braquez les roues avant vers la bordure du trottoir lorsque vous êtes stationné dans une pente descendante, et vers l'extérieur lorsque vous êtes stationné dans une pente ascendante.

Lorsque vous quittez le véhicule, effectuez toujours ce qui suit :

- Serrez le frein de stationnement.
- Placez la transmission à la position P (STATIONNEMENT).
- COUPEZ le moteur.
- Retirez la télécommande.

MISE EN GARDE!

- **Il est dangereux de sortir le levier de vitesses de la position P (STATIONNEMENT) ou N (POINT MORT) si le régime du moteur dépasse le régime de ralenti. Si vous n'appuyez pas fermement sur la**

(Suite)

MISE EN GARDE! *(Suite)*

pédale de frein, le véhicule pourrait accélérer rapidement vers l'avant ou en marche arrière. Vous pourriez perdre la maîtrise du véhicule et heurter une personne ou un obstacle. Ne déplacez le levier de vitesses que lorsque le moteur tourne au régime de ralenti normal et que vous appuyez fermement sur la pédale de frein.

- Les personnes se trouvant à bord du véhicule ou à proximité pourraient être blessées si le véhicule venait à se déplacer de façon inattendue. Vous ne devez jamais quitter un véhicule lorsque le moteur tourne. Avant de quitter un véhicule, attendez toujours qu'il soit en arrêt complet, serrez toujours le frein de stationnement, placez la transmission en position P (STATIONNEMENT), coupez le moteur et retirez la télécommande. Lorsque le commutateur d'allumage est à la position LOCK/OFF (ANTIVOL-VERROUILLÉ et ARRÊT) (retrait de la clé), le levier de vitesses de la transmission est verrouillé en position P (STATIONNEMENT), ce qui empêche le véhicule de se déplacer inopinément.

(Suite)

MISE EN GARDE! *(Suite)*

- Lorsque vous quittez le véhicule, assurez-vous toujours que le contact est COUPÉ, retirez la télécommande du véhicule et verrouillez les portières.
- N'utilisez jamais la position P (STATIONNEMENT) pour remplacer le frein de stationnement. Serrez toujours le frein de stationnement à fond lorsque vous quittez le véhicule pour éviter qu'il ne se déplace et cause des blessures ou des dommages.
- Votre véhicule risque de se déplacer et de vous blesser ainsi que de blesser d'autres personnes si la position P (STATIONNEMENT) n'est pas complètement en prise. Vérifiez en essayant de déplacer le levier de vitesses hors de la position P (STATIONNEMENT) sans appuyer sur la pédale de frein. Assurez-vous que la transmission est à la position P (STATIONNEMENT) avant de quitter le véhicule.
- Ne laissez jamais d'enfants seuls dans le véhicule ou dans un endroit où ils auraient accès à un véhicule non verrouillé. Pour un certain nombre de raisons, il est dangereux de laisser des enfants sans surveillance dans un véhicule. Les enfants ou d'autres personnes peuvent subir des blessures graves, voire

(Suite)

MISE EN GARDE! *(Suite)*

mortelles. Les enfants doivent être avertis de ne pas toucher au frein de stationnement, à la pédale de frein ou au sélecteur du rapport de transmission.

- **Ne laissez pas la télécommande dans le véhicule ou à proximité de celui-ci, (ou dans un endroit accessible aux enfants), et ne laissez pas le commutateur d'allumage en position ACC (ACCESSOIRES) ou ON/RUN (MARCHE). Un enfant pourrait actionner les glaces à commande électrique, d'autres commandes ou déplacer le véhicule.**

Pour vous assurer que la transmission est en position P (STATIONNEMENT) comme il faut, procédez comme suit :

- Lorsque vous passez à la position P (STATIONNEMENT); déplacez le sélecteur de rapport complètement vers l'avant puis vers la gauche jusqu'à ce qu'il s'arrête et qu'il soit bien engagé.
- Observez l'affichage de la position du rapport de transmission, puis assurez-vous qu'il indique la position P (STATIONNEMENT).
- Desserrez la pédale de frein et assurez-vous que le sélecteur de rapport ne peut être déplacé de la position P (STATIONNEMENT).

AVERTISSEMENT!

- **Avant de déplacer le sélecteur du rapport de transmission hors de la position P (STATIONNEMENT), vous devez tourner le commutateur d'allumage en mode ON/RUN (MARCHE) et appuyer également sur la pédale de frein. Autrement, vous risquez d'endommager le levier de vitesses.**
- **N'emballez PAS le moteur lorsque vous déplacez le levier de vitesses de la position P (STATIONNEMENT) ou N (POINT MORT) vers une autre plage de rapports, car vous risqueriez d'endommager la transmission.**

R (MARCHE ARRIÈRE)

Cette position permet de faire marche arrière. Ne passez à la position R (MARCHE ARRIÈRE) que lorsque le véhicule est complètement immobilisé.

N (POINT MORT)

Passez à cette position lorsque vous immobilisez le véhicule pour une longue période sans arrêter le moteur. Vous pouvez faire démarrer le moteur à cette position. Serrez le frein de stationnement et placez la transmission à la position P (STATIONNEMENT) si vous devez quitter le véhicule.

MISE EN GARDE!

Ne conduisez pas en roue libre lorsque le levier de vitesses se trouve à la position N (POINT MORT) et ne coupez jamais le contact en descendant une pente. Ces pratiques sont particulièrement dangereuses et limitent vos réactions face aux conditions changeantes de la circulation et de l'état de la route. Vous pourriez perdre la maîtrise du véhicule et être impliqué dans une collision.

AVERTISSEMENT!

Le remorquage du véhicule, la marche au débrayé ou la conduite pour quelque raison que ce soit avec la transmission à la position N (POINT MORT) peut endommager gravement la transmission. Consultez le paragraphe « Remorquage derrière un véhicule de loisir » dans la section « Démarrage et conduite » et le paragraphe « Remorquage d'un véhicule en panne » dans la section « En cas d'urgence » pour obtenir de plus amples renseignements.

D (MARCHE AVANT)

Cette gamme convient surtout à la conduite urbaine et sur route. Elle permet le passage en douceur des rapports supérieurs et inférieurs et d'optimiser l'économie de carburant. La transmission passe automatiquement aux rapports supérieurs dans toutes les positions de marche avant. La position D (MARCHE AVANT) assure le meilleur rendement possible dans toutes les conditions de fonctionnement normal.

Lorsque de fréquents changements de rapports de transmission surviennent (par exemple, lorsque le véhicule est soumis à une forte charge, sur une route vallonnée, avec un fort vent de face ou avec une remorque lourdement chargée), utilisez la commande de sélection de vitesse du système de sélection électronique des rapports (pour obtenir de plus amples renseignements, consultez le paragraphe « Fonctionnement du système de sélection électronique des rapports » dans cette section) pour sélectionner une plage de rapports inférieure. Dans ces conditions, l'utilisation d'une plage de rapports inférieure améliore le rendement et prolonge la durée de vie utile de la transmission en réduisant les nombreux passages de vitesse et les surchauffes.

Par temps froid, il est possible que le fonctionnement de la transmission soit modifié en fonction de la température du moteur et de la transmission ainsi que de la vitesse du véhicule. Cette fonction permet d'accélérer le réchauffement du moteur et de la transmission afin d'optimiser l'efficacité du véhicule. L'engagement de l'embrayage du convertisseur de couple est neutralisé jusqu'à ce que l'huile de la transmission soit chaude. (Consultez le « Nota » sous le paragraphe « Embrayage du convertisseur de couple » dans cette section). Lorsque la température est extrêmement froide (-16 °F [-27 °C] ou au-dessous), le fonctionnement de la transmission peut être brièvement limité au troisième rapport seulement. Le fonctionnement normal de la transmission reprend lorsque la température de la transmission atteint un niveau acceptable.

Mode de fonctionnement de secours de la transmission

Le fonctionnement de la transmission est contrôlé électroniquement pour la détection des états anormaux. Si une condition susceptible d'endommager la transmission est détectée, le mode de fonctionnement de secours de la transmission est activé. Dans ce mode, la transmission demeure au troisième rapport peu importe le rapport de marche avant sélectionné. Les rapports P (STATIONNEMENT), R (MARCHE ARRIÈRE) et N (POINT MORT) continueront de fonctionner. Le témoin d'anomalie peut s'allumer. Le mode de fonctionnement de secours vous permet de vous rendre chez un concessionnaire autorisé pour faire réparer votre véhicule sans endommager la transmission.

Si un problème temporaire survient, il est possible de réinitialiser la transmission et de rétablir tous les rapports de marche avant en effectuant les étapes suivantes :

1. Immobilisez le véhicule.
2. Placez la transmission à la position P (STATIONNEMENT).
3. COUPEZ le contact.
4. Attendez environ 10 secondes.
5. Redémarrez le moteur.
6. Passez à la plage de rapports voulue. Si l'anomalie n'est plus détectée, le fonctionnement normal de la transmission sera rétabli.

NOTA : Même si la transmission peut être réinitialisée, nous vous conseillons de vous rendre chez votre concessionnaire autorisé le plus tôt possible. Un concessionnaire autorisé possède l'équipement de diagnostic pour évaluer l'état de votre transmission.

Dans le cas où la transmission ne pourrait pas être réinitialisée, consultez un concessionnaire autorisé pour faire effectuer les réparations nécessaires.

Fonctionnement du système de sélection électronique des rapports

La commande de sélection de vitesse du système de sélection électronique des rapports vous permet de limiter le rapport disponible le plus élevé lorsque le levier de vitesses de la transmission est en position D (MARCHE AVANT). Par exemple, si vous réglez le rapport de transmission limité sur 4 (quatrième rapport), la transmission ne passera pas à un rapport supérieur (sauf pour éviter une surchauffe du moteur), mais elle rétrogradera normalement aux rapports inférieurs.

Vous pouvez passer du mode D (MARCHE AVANT) au mode du système de sélection électronique des rapports, et vice-versa, peu importe la vitesse du véhicule. Lorsque la commande du sélecteur de rapport est à la position D (MARCHE AVANT), la transmission fonctionne automatiquement, en utilisant tous les rapports disponibles. Appuyez légèrement sur le sélecteur de rapport vers la gauche (-) pour activer le mode du système de sélection électronique des rapports, pour afficher le rapport actuel dans le groupe d'instruments et pour régler ce rapport comme le rapport disponible le plus élevé. Une fois en mode du système de sélection électronique des rapports, appuyez légèrement sur le sélecteur de rapport vers la gauche (-) ou vers la droite (+) pour modifier le rapport disponible le plus élevé.

Pour quitter le mode du système de sélection électronique des rapports, maintenez simplement le sélecteur de rapport enfoncé vers la droite (+) jusqu'à ce que l'affichage du rapport limité disparaisse du groupe d'instruments.

MISE EN GARDE!

Ne rétrogradez pas pour obtenir un frein moteur accru lorsque vous roulez sur une surface glissante. Les roues motrices pourraient perdre leur adhérence et le véhicule pourrait déraper et entraîner une collision ou des blessures graves.

Affichage de position du rapport de transmission	1	2	3	4	5	6	D
Rapport(s) permis	1	1–2	1–3	1–4	1–5	1–6	1–6

NOTA : Pour sélectionner le rapport approprié pour une décélération maximale (freinage moteur), appuyez légèrement sur le sélecteur de rapport vers la gauche (-), à maintes reprises à mesure que le véhicule ralentit. La transmission passera au rapport le mieux adapté pour ralentir le véhicule.

Fonctionnement du surmultiplicateur

La transmission automatique comprend un surmultiplicateur à commande électronique (sixième rapport). La transmission passe automatiquement en surmultipliée dans les conditions suivantes :

- Le sélecteur de rapport est à la position D (MARCHE AVANT).
- L'huile de transmission a atteint une température adéquate.
- Le liquide de refroidissement du moteur a atteint une température adéquate.
- La vitesse du véhicule est suffisamment élevée.
- Le conducteur n'appuie pas fermement sur la pédale d'accélérateur.

Embrayage du convertisseur de couple

La transmission automatique de votre véhicule est munie d'une fonction qui permet d'améliorer l'économie de carburant. Le dispositif d'embrayage du convertisseur de couple est actionné automatiquement à des vitesses prédéterminées. Par conséquent, la maniabilité ou la conduite risque de varier légèrement aux rapports supérieurs, en fonctionnement normal. Lorsque la vitesse du véhicule diminue ou augmente, l'embrayage se désengage automatiquement.

NOTA : L'embrayage du convertisseur de couple ne s'engage pas avant que l'huile de la transmission et le liquide de refroidissement soient chauds (généralement après une distance de 1 à 3 mi [2 à 5 km]). Étant donné que le régime du moteur est plus élevé lorsque l'embrayage du convertisseur de couple est désactivé, il pourrait vous sembler que la transmission ne passe pas à la surmultipliée lorsqu'elle est froide. Ceci est normal. Lorsque vous utiliserez la commande de sélection de vitesse du système de sélection électronique des rapports une fois la transmission suffisamment réchauffée, vous constaterez que la transmission est en mesure de passer à la surmultipliée, puis d'en sortir.

DIRECTION ASSISTÉE

Le système de direction assistée normal améliore la réponse du véhicule et la manœuvrabilité en espace restreint. La direction peut également être utilisée mécaniquement en cas de panne de l'assistance électrique.

Si, pour une raison quelconque, la direction assistée tombe en panne, il est encore possible de manœuvrer votre véhicule. Vous noterez cependant que l'effort à fournir pour tourner le volant augmente considérablement, surtout à très basse vitesse et dans les manœuvres de stationnement.

NOTA :

- Vous noterez que le niveau de bruit augmente vers la fin de la course du volant. Cette augmentation de bruit est normale et n'indique aucunement qu'il y a un problème avec le système de direction assistée.
- Après un démarrage initial par temps froid, la pompe de direction assistée peut émettre un certain bruit pendant quelques secondes. Ce phénomène est attribuable au liquide froid et épais qui circule dans le système de direction assistée. Ce bruit est normal et ne signifie d'aucune façon que le système de direction assistée est endommagé.

AVERTISSEMENT!

Évitez autant que possible de maintenir trop longtemps le système de direction assistée en fin de course; cela pourrait faire augmenter la température du liquide de direction assistée. Des dommages à la pompe de direction assistée pourraient s'ensuivre.

Vérification du liquide de la direction assistée

La vérification du niveau de liquide de la direction assistée à un intervalle d'entretien défini n'est pas nécessaire. Le niveau de liquide doit être vérifié uniquement si une fuite est soupçonnée, en cas de bruit anormal ou si le système ne semble pas fonctionner comme prévu. Faites inspecter votre véhicule par un concessionnaire autorisé.

MISE EN GARDE!

Afin d'éviter de vous blesser avec des pièces en mouvement et favoriser une lecture précise du niveau de liquide, vérifiez ce dernier lorsque le véhicule se trouve sur une surface plane et que le moteur est à l'arrêt. Ne remplissez pas trop le carter. N'utilisez que le liquide de direction assistée recommandé par le constructeur.

AVERTISSEMENT!

Aucun liquide de rinçage chimique ne doit être utilisé dans le système de direction assistée de votre véhicule, car cela risque d'endommager les composants de la direction assistée. Ces dommages ne sont pas couverts par la garantie limitée de véhicule neuf.

Au besoin, ajoutez du liquide pour rétablir le niveau de liquide approprié. À l'aide d'un chiffon propre, nettoyez le liquide renversé sur toutes les surfaces. Consultez le paragraphe « Liquides, lubrifiants » dans la section « Spécifications techniques » pour connaître les spécifications du liquide.

CONTRÔLE DE VITESSE – SELON L'ÉQUIPEMENT

Lorsqu'il est activé, le régulateur de vitesse prend en charge l'accélérateur à partir de 40 km/h (25 mi/h).

Les boutons du régulateur de vitesse se trouvent à la droite du volant.

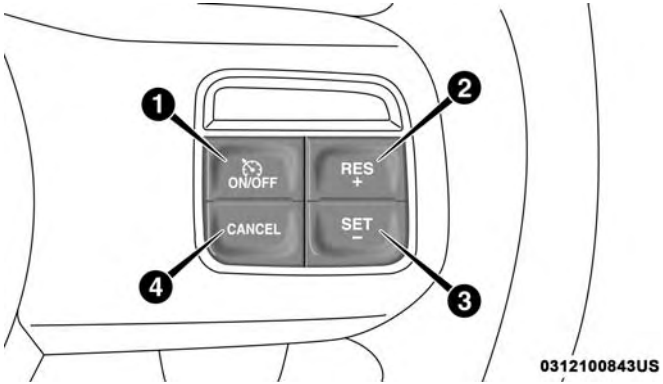

Boutons du régulateur de vitesse

1 – EN FONCTION-HORS FONCTION	3 – SET (-) (RÉGLAGE [-])
2 – RES (+) (REPRISE [+])	4 – CANCEL (ANNULATION)

NOTA : Pour assurer son bon fonctionnement, le système de régulation de vitesse est conçu pour se désactiver si vous actionnez plusieurs de ses fonctions en même temps. En pareil cas, vous pouvez réactiver le système de régulation de vitesse en appuyant sur le bouton EN FONCTION-HORS FONCTION du régulateur de vitesse, puis en réglant de nouveau la vitesse voulue.

MISE EN GARDE!

L'utilisation du contrôle de vitesse peut s'avérer dangereuse si le maintien d'une vitesse constante est impossible. Vous pourriez rouler trop vite, perdre la maîtrise de votre véhicule et avoir un accident. N'utilisez pas le contrôle de vitesse si la circulation est dense ou sur une route sinueuse, verglacée, enneigée ou glissante.

Activation

Enfoncez le bouton ON/OFF (EN FONCTION-HORS FONCTION). Le témoin du régulateur de vitesse s'allume à l'affichage du groupe d'instruments. Enfoncez de nouveau le bouton EN FONCTION-HORS FONCTION pour mettre le régulateur de vitesse hors fonction. Le témoin du régulateur de vitesse s'éteint. Désactivez le dispositif lorsque vous ne l'utilisez pas.

MISE EN GARDE!

Il est dangereux de laisser fonctionner le système de contrôle de vitesse lorsque vous ne l'utilisez pas. Vous

(Suite)

MISE EN GARDE! ***(Suite)***

pourriez actionner le dispositif ou accélérer involontairement. Vous pourriez perdre la maîtrise du véhicule et avoir un accident. Laissez toujours le système hors fonction lorsque vous ne l'utilisez pas.

Pour programmer une vitesse souhaitée

Mettez le régulateur de vitesse en fonction. Lorsque le véhicule a atteint la vitesse voulue, appuyez sur le bouton SET – (RÉGLAGE -), puis relâchez-le. Relâchez également l'accélérateur et le véhicule roulera à la vitesse programmée.

NOTA : Avant d'appuyer sur le bouton SET - (RÉGLAGE -), le véhicule doit rouler à une vitesse constante et sur un terrain plat.

Changement de la vitesse programmée

Pour augmenter la vitesse

Lorsque le régulateur de vitesse est programmé, vous pouvez augmenter la vitesse en appuyant sur le bouton RES (+) (REPRISE [+]).

Les préférences d'unités du conducteur peuvent être sélectionnées au moyen des réglages du tableau de bord, selon

l'équipement. Consultez la section « Présentation du tableau de bord de votre véhicule » pour obtenir de plus amples renseignements. La valeur de décrémentation de vitesse affichée varie en fonction de la vitesse choisie du système anglo-saxon (mi/h) ou métrique (km/h) :

Vitesse du système anglo-saxon (mi/h)

- Appuyez une fois sur le bouton RES (+) (REPRISE [+]) pour augmenter la vitesse programmée de 1 mi/h. Chaque fois que vous appuyez sur le bouton, la vitesse augmente de 1 mi/h.
- Si vous continuez d'appuyer sur le bouton, la vitesse programmée continuera d'augmenter jusqu'à ce que le bouton soit relâché, puis la nouvelle vitesse programmée sera établie.

Vitesse du système métrique (km/h)

- Appuyez une fois sur le bouton RES (+) (REPRISE [+]) pour augmenter la vitesse programmée de 1 km/h. Chaque fois que vous appuyez brièvement sur le bouton, la vitesse augmente de 1 km/h.
- Si vous continuez d'appuyer sur le bouton, la vitesse programmée continuera d'augmenter jusqu'à ce que le bouton soit relâché, puis la nouvelle vitesse programmée sera établie.

Pour diminuer la vitesse

Lorsque le régulateur de vitesse est programmé, vous pouvez diminuer la vitesse en appuyant sur le bouton SET (-) (RÉGLAGE [-]).

Les préférences d'unités du conducteur peuvent être sélectionnées au moyen des réglages du tableau de bord, selon l'équipement. Consultez la section « Présentation du tableau de bord de votre véhicule » pour obtenir de plus amples renseignements. La valeur de décrémentation de vitesse affichée varie en fonction de la vitesse choisie du système anglo-saxon (mi/h) ou métrique (km/h) :

Vitesse du système anglo-saxon (mi/h)

- Appuyez une fois sur le bouton SET (-) (RÉGLAGE [-]) pour diminuer la vitesse programmée de 1 mi/h. Chaque fois que vous appuyez sur le bouton, la vitesse diminue de 1 mi/h.
- Si vous continuez d'appuyer sur le bouton, la vitesse programmée continuera de diminuer jusqu'à ce que le bouton soit relâché, puis la nouvelle vitesse programmée sera établie.

Vitesse du système métrique (km/h)

- Appuyez une fois sur le bouton SET (-) (RÉGLAGE [-]) pour réduire la vitesse programmée de 1 km/h. Chaque fois que vous appuyez sur le bouton, la vitesse diminue de 1 km/h.
- Si vous continuez d'appuyer sur le bouton, la vitesse programmée continuera de diminuer jusqu'à ce que le bouton soit relâché, puis la nouvelle vitesse programmée sera établie.

Accélération pour dépassement

Appuyez sur l'accélérateur comme vous le feriez normalement. Le véhicule revient à la vitesse programmée dès que vous relâchez la pédale.

Utilisation du régulateur de vitesse dans des pentes

La transmission peut rétrograder dans les pentes afin de maintenir la vitesse programmée du véhicule.

NOTA : Le régulateur de vitesse maintient la vitesse dans les montées et les descentes. Il est normal que le véhicule subisse de légères variations de vitesse sur une pente d'inclinaison modérée.

Lorsque la pente est abrupte, les variations de vitesse peuvent être plus importantes de sorte qu'il est conseillé de désactiver le contrôle de vitesse.

MISE EN GARDE!

L'utilisation du contrôle de vitesse peut s'avérer dangereuse si le maintien d'une vitesse constante est impossible. Vous pourriez rouler trop vite, perdre la maîtrise de votre véhicule et avoir un accident. N'utilisez pas le contrôle de vitesse si la circulation est dense ou sur une route sinueuse, verglacée, enneigée ou glissante.

Pour revenir à la vitesse programmée

Pour revenir à la vitesse précédemment programmée, appuyez sur le bouton RES + (REPRISE +) et relâchez-le. Cette fonction peut être utilisée à n'importe quelle vitesse supérieure à 20 mi/h (32 km/h).

Désactivation

Vous pouvez désactiver le contrôle de vitesse sans effacer la vitesse mise en mémoire en appuyant légèrement sur la pédale de frein, en appuyant sur le bouton CANCEL (ANNULATION) ou en exerçant une pression normale sur les freins pendant que le véhicule ralentit.

La vitesse programmée en mémoire s'efface si vous appuyez sur le bouton EN FONCTION-HORS FONCTION ou si vous COUPEZ le contact.

SYSTÈME D'AIDE AU RECUL PARKSENSE – SELON L'ÉQUIPEMENT

Le système d'aide au recul ParkSense fournit des indications visuelles et sonores de la distance entre le bouclier arrière et un obstacle détecté en reculant, par exemple pendant une manœuvre de stationnement.

Consultez le paragraphe « Précautions sur l'utilisation du système ParkSense » dans ce chapitre pour connaître les limites de ce système et les recommandations.

Le système ParkSense rappelle le dernier état du système (activé ou désactivé) à partir du dernier cycle d'allumage lorsque le commutateur d'allumage est à la position ON/RUN (MARCHE).

Le système ParkSense ne peut s'activer que lorsque le levier de vitesses se trouve à la position R (MARCHE ARRIÈRE). Si le système ParkSense est activé lorsque le levier de vitesses se trouve à cette position, il demeure activé jusqu'à ce que la vitesse du véhicule soit égale ou supérieure à 11 km/h (7 mi/h) environ. Le système est réactivé lorsque la vitesse du véhicule est inférieure à 9 km/h (6 mi/h) environ.

Capteurs du système ParkSense

Les quatre capteurs du système ParkSense, situés dans le bouclier ou le pare-chocs arrière, surveillent la zone derrière le véhicule dans le champ de vision des capteurs. Les capteurs peuvent détecter des obstacles se trouvant à une distance de 30 à 200 cm (12 à 79 po) environ du bouclier ou du pare-chocs arrière, dans la direction horizontale, en fonction de l'emplacement, du type et de l'orientation de l'obstacle.

Affichage d'avertissement du système ParkSense

L'affichage d'avertissement du système ParkSense se trouve à l'affichage du groupe d'instruments. Il présente des avertissements visuels et sonores pour indiquer la distance entre le bouclier ou le pare-chocs arrière et l'obstacle détecté.

L'écran d'avertissement du système ParkSense s'affiche seulement si l'option Sound and Display (Son et affichage) est sélectionnée à l'affichage du groupe d'instruments sous les fonctions programmables de l'utilisateur. Consultez le paragraphe « Affichage du groupe d'instruments » dans la section « Présentation du tableau de bord de votre véhicule » pour obtenir de plus amples renseignements.

032839250

Affichage d'avertissement du système ParkSense

Affichage du système ParkSense

Lorsque le levier de vitesses est à la position R (MARCHE ARRIÈRE), l'affichage d'avertissement s'allume pour indiquer l'état du système.

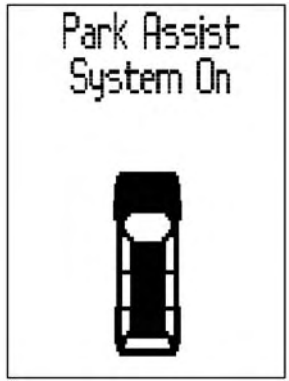

032839247

Système d'aide au stationnement activé

Système d'aide au stationnement désactivé

Le système indique qu'il a détecté un obstacle en affichant trois arcs non clignotants et en faisant retentir une tonalité d'une demi-seconde. À mesure que le véhicule se rapproche de l'objet, moins d'arcs s'affichent à l'écran du groupe d'instruments et la tonalité émise change en une tonalité lente, rapide et continue.

Tonalité lente

032839249

Tonalité rapide

032839248

Tonalité continue

Le véhicule est à proximité de l'obstacle lorsque l'affichage du groupe d'instruments présente un arc clignotant, accompagné d'une tonalité continue. Le tableau suivant décrit le fonctionnement des signaux d'avertissement qu'émet le système lorsqu'il détecte un obstacle :

SIGNAUX D'AVERTISSEMENT					
Distance arrière (cm/po)	Supérieure à 200 cm (79 po)	200 à 100 cm (79 à 39 po)	100 à 65 cm (39 à 25 po)	65 à 30 cm (25 à 12 po)	Inférieure à 30 cm (12 po)
Alarme sonore carillon	Aucune	Tonalité unique de 1/2 seconde	Lente	Rapide	Continue
Arcs	Aucune	3 non clignotant (en continu)	3 clignotant lentement	2 clignotant lentement	1 clignotant lentement
Volume de la radio réduit	No (Non)	Yes (Oui)	Yes (Oui)	Yes (Oui)	Yes (Oui)

NOTA : Si la radio est en fonction, le système ParkSense réduit le volume de la radio lorsqu'il émet une tonalité.

Activation et désactivation du système ParkSense

Le système ParkSense peut être activé et désactivé au moyen des fonctions programmables par l'utilisateur de l'affichage du groupe d'instruments. Les choix disponibles sont : « OFF » (HORS FONCTION), « Sound Only » (Son seulement) ou « Sound and Display » (Son et affichage).

Lorsque le système ParkSense est désactivé, le groupe d'instruments affiche le message « PARK ASSIST OFF » (SYSTÈME D'AIDE AU STATIONNEMENT HORS FONCTION) pendant environ cinq secondes. Lorsque le sélecteur de rapport est déplacé en position R (MARCHE ARRIÈRE) et que le système est désactivé, le message « PARK ASSIST SYSTEM OFF » (SYSTÈME D'AIDE AU STATIONNEMENT HORS FONCTION) apparaît à l'écran d'affichage du groupe d'instruments tant que le véhicule demeure en position R (MARCHE ARRIÈRE).

Consultez le paragraphe « Affichage du groupe d'instruments » dans la section « Présentation du tableau de bord de votre véhicule » pour obtenir de plus amples renseignements.

Entretien du système d'aide au recul ParkSense

Durant le démarrage du véhicule, lorsque le système ParkSense a détecté une anomalie, le groupe d'instruments émet un seul carillon par cycle d'allumage, puis il affiche le message « SERVICE PARK ASSIST SYSTEM » (ENTRETIEN DU SYSTÈME D'AIDE AU RECUL). Lorsque le sélecteur de rapport est déplacé en position R (MARCHE ARRIÈRE) et que le système a détecté une anomalie, le message « SERVICE PARK ASSIST SYSTEM » (ENTRETIEN DU SYSTÈME D'AIDE AU RECUL) s'affiche à l'affichage du groupe d'instruments tant que le véhicule demeure en position R (MARCHE ARRIÈRE). Le système ParkSense ne fonctionnera pas dans ces conditions.

Consultez le paragraphe « Affichage du groupe d'instruments » dans la section « Présentation du tableau de bord de votre véhicule » pour obtenir de plus amples renseignements.

Si, après vous être assuré que le bouclier ou le pare-chocs arrière est libre de neige, de glace, de saleté et de débris, le message « SERVICE PARK ASSIST SYSTEM » (ENTRETIEN DU SYSTÈME D'AIDE AU RECUL) s'affiche à l'écran du groupe d'instruments, communiquez avec votre concessionnaire autorisé.

Nettoyage du système ParkSense

Nettoyez les capteurs du système ParkSense avec de l'eau, un produit de nettoyage pour automobile et un chiffon doux. Ne vous servez pas de chiffons rugueux ou abrasifs. Il faut prendre soin de ne pas égratigner ou perforer les capteurs. Sinon, ils risqueraient de ne plus fonctionner.

Précautions concernant l'utilisation du système ParkSense

NOTA :

- Assurez-vous que le pare-chocs arrière est exempt de neige, de glace, de boue, de saleté ou d'autres débris pour que le système ParkSense fonctionne correctement.
- Les marteaux perforateurs, les gros camions et les vibrations peuvent nuire au rendement du système ParkSense.
- Lorsque vous désactivez le système ParkSense, le message « PARKSENSE OFF » (SYSTÈME D'AIDE AU STATIONNEMENT PARKSENSE DÉSACTIVÉ) s'affiche au groupe d'instruments. De plus, une fois que vous

désactivez le système ParkSense, il demeure désactivé jusqu'à ce que vous le réactiviez, même si vous coupez et rétablissez le contact.

- Lorsque vous déplacez le sélecteur de rapport à la position R (MARCHE ARRIÈRE) et que le système ParkSense est désactivé, le message « PARKSENSE OFF » (SYSTÈME PARKSENSE DÉSACTIVÉ) s'affiche à l'écran d'affichage du groupe d'instruments tant que le levier de vitesses est à la position R (MARCHE ARRIÈRE).
- Lorsqu'il est activé, le système ParkSense réduit le volume de la radio lorsqu'il émet une tonalité.
- Nettoyez régulièrement les capteurs du système ParkSense en veillant à ne pas les égratigner ni les endommager. Les capteurs ne doivent pas être couverts de glace, de neige, de boue, de saletés ou de débris. Autrement, le système pourrait ne pas fonctionner correctement. Le système ParkSense pourrait ne pas détecter un obstacle derrière le bouclier avant ou le pare-chocs ou pourrait donner une fausse indication de présence d'un obstacle derrière le bouclier avant ou le pare-chocs.
- Utilisez le commutateur du système ParkSense pour désactiver le système ParkSense si des objets tels que les porte-vélos, les attelages de remorque, etc., sont placés à 30 cm (12 po) du bouclier ou du pare-chocs arrière. Autrement, le système pourrait interpréter la proximité d'un objet comme une anomalie du capteur et provoquer l'affichage du message « PARKSENSE UNAVAILABLE SERVICE REQUIRED » (SYSTÈME D'AIDE AU STATIONNEMENT PARKSENSE NON DISPONIBLE, ENTRETIEN REQUIS) à l'affichage du groupe d'instruments.

MISE EN GARDE!

- **Vous devez toujours être vigilant en marche arrière, même lorsque vous utilisez le système d'aide au recul ParkSense. Portez toujours attention à ce qui se trouve derrière votre véhicule, regardez derrière vous et assurez-vous de l'absence de piétons, d'animaux, d'autres véhicules ou d'obstacles et vérifiez les angles morts. Vous êtes responsable de la sécurité et vous devez toujours porter attention à votre environnement. Autrement, il pourrait en résulter des blessures graves ou la mort.**
- **Avant d'utiliser le système d'aide au recul ParkSense, il est fortement recommandé de retirer du véhicule le support d'attelage de rotule et la boule d'attelage lorsque le véhicule ne sert pas au remorquage. Autrement, il pourrait en résulter des bles-**

(Suite)

MISE EN GARDE! *(Suite)*

sures ou des dommages aux véhicules ou aux obstacles, car la boule d'attelage est beaucoup plus près de l'obstacle que le bouclier arrière lorsque le haut-parleur émet une tonalité continue. De plus, les capteurs peuvent détecter le support d'attelage de rotule et la boule d'attelage, en fonction de leur taille et de leur forme, donnant une fausse indication de présence d'un obstacle derrière le véhicule.

AVERTISSEMENT!

- **Le système ParkSense constitue une simple aide au stationnement et il n'est pas en mesure de détecter tous les obstacles, notamment les petits obstacles. Les bordures de stationnement peuvent être détectées temporairement ou pas du tout. Les obstacles au-dessus ou au-dessous des capteurs ne sont pas détectés s'ils sont trop près.**
- **Vous devez conduire lentement lorsque vous utilisez le système ParkSense afin de pouvoir arrêter le véhicule à temps lorsqu'un obstacle est détecté. Il est recommandé de regarder par-dessus votre épaule lors de l'utilisation du système ParkSense.**

CAMÉRA D'AIDE AU RECUL PARKVIEW^{MD}

Votre véhicule est équipé d'une caméra d'aide au recul ParkView^{MD} qui permet d'afficher une image de la zone extérieure arrière du véhicule lorsque vous placez le sélecteur de rapport à la position R (MARCHE ARRIÈRE). L'image s'affiche à l'écran tactile ou, selon l'équipement, dans le rétroviseur, accompagnée d'un avis d'avertissement « Check entire surroundings » (Vérifier tous les environs immédiats) dans le haut de l'écran. Après cinq secondes, cet avertissement disparaît. La caméra d'aide au recul ParkView^{MD} est située à l'arrière du véhicule au-dessus de la plaque d'immatriculation arrière.

Activation manuelle de la caméra d'aide au recul :

1. Appuyez sur le bouton « Controls » (Commandes) situé au bas de l'affichage du système Uconnect.
2. Appuyez sur le bouton « Backup Camera » (Caméra d'aide au recul) pour activer le système de caméra d'aide au recul.

Lorsque le levier de vitesses est déplacé hors de la position R (MARCHE ARRIÈRE), le système quitte le mode de caméra d'aide au recul et le dernier écran tactile sélectionné s'affiche de nouveau.

Lorsque le levier de vitesses est déplacé hors de la position R (MARCHE ARRIÈRE) (avec la fonction de délai de la caméra activée), l'image diffusée par la caméra reste affichée pendant 10 secondes maximales après le passage à un autre rapport, à moins que la vitesse du véhicule soit supérieure à 13 km/h (8 mi/h), que le levier de vitesses de la transmission soit placé à la position P (STATIONNEMENT), que le contact soit COUPÉ ou que le bouton « X » à l'écran tactile pour désactiver l'affichage de la caméra d'aide au recul soit enfoncé.

NOTA : Vous pouvez sélectionner les fonctions de la caméra d'aide au recul ParkView à l'aide de l'écran tactile. Consultez le supplément du manuel du propriétaire du système Uconnect pour obtenir des renseignements supplémentaires.

Lorsque les lignes de grille statiques sont affichées, elles indiquent la largeur du véhicule tandis qu'une ligne centrale à tiret indique le centre du véhicule pour faciliter l'alignement à un support d'attelage. Les lignes de grille statiques affichent des zones séparées pour indiquer la distance à l'arrière du véhicule. Le tableau suivant présente les distances approximatives pour chaque zone :

Zone	Distance à l'arrière du véhicule
Rouge	0 à 1 pi (0 à 30 cm)
Jaune	30 cm à 1 m (1 à 3 pi)
Vert	1 m ou plus (3 pi ou plus)

MISE EN GARDE!

Vous devez toujours être vigilant en marche arrière, même si la caméra d'aide au recul ParkView est en fonction. Portez toujours attention à ce qui se trouve derrière votre véhicule; regardez derrière vous et assurez-vous de l'absence de piétons, d'animaux, d'autres véhicules ou d'obstacles, et vérifiez les angles morts. Vous êtes responsable de la sécurité dans les environs immédiats de votre véhicule et vous devez rester vigilant pendant la manœuvre de recul. Autrement, il pourrait en résulter des blessures graves ou la mort.

AVERTISSEMENT!

- **Pour éviter d'endommager votre véhicule, utilisez la caméra ParkView uniquement comme aide visuelle**

(Suite)

AVERTISSEMENT! ***(Suite)***

au stationnement. La caméra ParkView ne peut détecter tous les obstacles qui pourraient se trouver dans votre rayon d'action.

- **Lorsque vous utilisez la caméra ParkView, conduisez lentement pour être en mesure d'immobiliser rapidement le véhicule en cas d'un obstacle pour ne pas endommager le véhicule. Il est recommandé de regarder fréquemment par-dessus l'épaule lorsque vous utilisez la caméra ParkView.**

NOTA : Si la lentille de la caméra est obstruée par de la neige, de la glace, de la boue ou toute substance étrangère, nettoyez-la à l'eau et essuyez-la à l'aide d'un chiffon doux. Ne couvrez pas la lentille.

RAVITAILLEMENT DU VÉHICULE

Le bouchon du réservoir de carburant est situé derrière la trappe du réservoir de carburant, du côté gauche du véhicule. Si vous perdez ou endommagez le bouchon du réservoir de carburant, remplacez-le par un bouchon spécialement conçu pour ce véhicule.

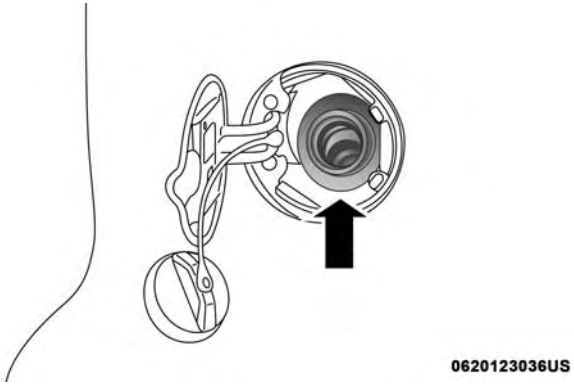

Bouchon du réservoir de carburant

NOTA : La portière coulissante du côté conducteur ne peut être ouverte lorsque la trappe de carburant est ouverte. Cette fonction n'est activée que si la portière coulissante est complètement fermée avant l'ouverture de la trappe de carburant.

AVERTISSEMENT!

- **Vous risquez d'endommager le circuit d'alimentation ou le système antipollution si vous utilisez un bouchon du réservoir de carburant inapproprié. Un bouchon mal ajusté peut laisser pénétrer les impuretés dans le système d'alimentation et provoquer l'allumage du témoin d'anomalie en raison des vapeurs de carburant qui peuvent s'échapper du circuit.**
- **Pour éviter les débordements et les remplissages excessifs, ne remplissez pas « à ras bord » le réservoir de carburant après avoir fait le plein.**

MISE EN GARDE!

- **Ne fumez jamais à proximité ou à l'intérieur du véhicule lorsque le bouchon du réservoir de carburant est retiré ou lorsque le réservoir est en cours de remplissage.**
- **N'ajoutez jamais de carburant lorsque le moteur tourne. Une telle pratique peut constituer une infraction à certaines lois ou réglementations locales ou fédérales sur les incendies et entraîner l'allumage du témoin d'anomalie.**

(Suite)

MISE EN GARDE! ***(Suite)***

- **Vous risquez de causer un incendie si vous remplissez d'essence un bidon portable placé à l'intérieur du véhicule. Vous pourriez subir des brûlures. Posez toujours les bidons au sol lorsque vous les remplissez.**

NOTA :

- Lorsque le pistolet de la pompe émet un déclic ou se ferme, le réservoir de carburant est plein.
- Serrez le bouchon du réservoir de carburant jusqu'au déclic. Il confirme que le bouchon du réservoir de carburant est correctement serré.
- Le témoin d'anomalie risque de s'allumer si le bouchon du réservoir de carburant n'est pas bien fermé. Assurez-vous que le bouchon du réservoir de carburant est bien serré à chaque fois que vous remettez du carburant.

Message de bouchon de remplissage de réservoir de carburant desserré

Si le système de diagnostic du véhicule détermine que le bouchon du réservoir de carburant est desserré, incorrectement installé ou endommagé, le message « gASCAP » (Bouchon du réservoir de carburant) s'affiche au compteur kilométrique ou le message « Check Gascap » (Vérifier le

bouchon du réservoir de carburant) s'affiche sur le groupe d'instruments. Dans ce cas, serrez correctement le bouchon du réservoir de carburant et appuyez sur le bouton du totalisateur partiel pour effacer le message. Si le problème persiste, le message sera affiché au prochain démarrage du véhicule.

Un bouchon du réservoir de carburant lâche, mal vissé ou endommagé peut causer l'allumage du témoin d'anomalie du moteur (MIL).

CHARGEMENT DU VÉHICULE

Étiquette d'homologation du véhicule

Conformément aux règlements de la NHTSA, une étiquette d'homologation est apposée sur la portière du conducteur ou sur le montant de la portière.

Cette étiquette comporte le mois et l'année de fabrication, le poids nominal brut du véhicule (PNBV), le poids nominal brut sur l'essieu (PNBE) avant et arrière ainsi que le numéro d'identification du véhicule (NIV). Le mois, le jour et l'heure de fabrication du véhicule figurent également sur cette étiquette. Le code à barres qui figure au bas de cette étiquette représente votre NIV.

Poids nominal brut du véhicule (PNBV)

Le PNBV représente le poids total autorisé du véhicule qui comprend le poids du conducteur, des passagers, du véhicule, des équipements en options et de la charge transportée. Cette étiquette informe également sur les capacités maximales de poids des essieux avant et arrière (PNBE). La charge totale doit être limitée de façon à ne pas dépasser le PNBV et le PNBE des essieux avant et arrière.

Charge utile

La charge utile d'un véhicule représente la charge totale admissible qu'un camion peut transporter, incluant le poids du conducteur, des passagers, des équipements en option et des articles transportés.

Poids nominal brut sur l'essieu (PNBE)

Le poids nominal brut sur l'essieu représente la charge maximale autorisée des essieux avant et arrière. La charge doit être répartie dans l'espace de chargement de façon à ne pas dépasser le PNBE de chaque essieu.

Le PNBE de chaque essieu est déterminé en fonction des composants du système offrant la plus faible capacité de charge (essieu, ressorts, pneus ou roues). Des essieux ou composants de suspension plus robustes qui sont parfois

spécifiés par les propriétaires en vue d'accroître la durabilité n'augmentent pas nécessairement le PNBV du véhicule.

Dimensions des pneus

Les dimensions des pneus indiquées sur l'étiquette d'homologation correspondent à la dimension réelle des pneus de votre véhicule. Les pneus de rechange doivent être capables de supporter la même charge que cette dimension de pneus.

Dimensions des jantes

Il s'agit de la dimension de jante appropriée pour la dimension de pneu indiquée.

Pression de gonflage des pneus

Il s'agit de la pression de gonflage à froid des pneus de votre véhicule pour toutes les conditions de charge jusqu'à un poids égal au PNBE.

Poids à vide

Le poids à vide d'un véhicule est défini comme étant le poids total du véhicule avec tous les liquides, y compris le plein de carburant, mais sans occupant ni charge. Les valeurs du poids à vide avant et arrière sont déterminées en pesant votre véhicule sur une balance commerciale avant d'y faire monter des occupants ou de le charger.

Chargement

Le poids total réel ainsi que le poids de l'avant et de l'arrière de votre véhicule au sol sont plus faciles à déterminer lorsque ce dernier est chargé et prêt à démarrer.

Vous devez d'abord peser le véhicule au complet sur une balance commerciale pour vous assurer qu'il ne dépasse pas le PNBV. Vous devez ensuite déterminer séparément le poids sur l'essieu avant, puis sur l'essieu arrière du véhicule pour vous assurer que la charge est répartie correctement sur les essieux avant et arrière. Le fait de peser le véhicule peut révéler que la charge sur l'un ou l'autre des essieux, avant ou arrière, dépasse le PNBE alors que la charge totale reste inférieure au PNBV. Si tel est le cas, vous devez déplacer la charge de l'avant vers l'arrière ou inversement de façon à respecter les limitations de poids spécifiées. Placez les articles plus lourds le plus près possible du plancher et assurez-vous que la charge est répartie de façon égale. Avant de conduire, arrimez solidement tous les articles.

Une charge mal répartie peut nuire à la direction et à la tenue de route, mais aussi au fonctionnement des freins.

AVERTISSEMENT!

Ne chargez en aucun cas votre véhicule à un poids supérieur au PNBV et aux PNBE avant et arrière. Vous risqueriez de provoquer la rupture de certaines pièces de votre véhicule ou encore de modifier le comportement de ce dernier. Vous pourriez alors perdre la maîtrise de votre véhicule. La durée de vie d'un véhicule surchargé peut être raccourcie.

TRACTAGE DE REMORQUE

Vous trouverez dans cette section des consignes de sécurité et des renseignements relatifs aux limites à ne pas dépasser lorsque vous voulez tracter une remorque. Lisez attentivement ces renseignements avant de tracter une remorque, afin de le faire dans des conditions aussi efficaces et sécuritaires que possible.

Pour être couvert par la garantie limitée de véhicule neuf, vous devez respecter les exigences et les recommandations formulées dans ce guide au sujet du remorquage.

Terminologie du remorquage

Les termes et définitions ci-après vous aideront à mieux comprendre les principes du remorquage avec un véhicule :

Poids nominal brut du véhicule (PNBV)

Le PNBV représente le poids total autorisé de votre véhicule. Cette valeur correspond au poids combiné du conducteur, des passagers et du chargement, auquel est ajouté le poids au timon de la remorque. Il faut limiter la charge totale afin de ne pas dépasser le PNBV. Pour obtenir de plus amples renseignements, consultez le paragraphe « Étiquette d'homologation du véhicule » sous « Chargement du véhicule » dans la section « Démarrage et conduite ».

Poids brut de la remorque (PBR)

Le poids brut de la remorque (PBR) correspond au poids de la remorque, auquel est ajouté le poids de tous les objets, bagages et équipements (permanents ou non) chargés dans la remorque en situation de remorquage effectif.

Le meilleur moyen de déterminer le poids brut de la remorque est de la peser sur un pont-bascule lorsqu'elle est entièrement chargée. Tout le poids de la remorque doit reposer sur le pont-bascule.

Poids nominal brut sur l'essieu (PNBE)

Le poids nominal brut sur l'essieu représente la capacité maximale des essieux avant et arrière. Répartissez la charge également entre les essieux avant et arrière. Assurez-vous de ne pas dépasser le poids nominal brut sur l'essieu avant ou sur l'essieu arrière. Pour obtenir de plus amples renseignements, consultez le paragraphe « Étiquette d'homologation du véhicule » sous « Chargement du véhicule » dans la section « Démarrage et conduite ».

MISE EN GARDE!

Il est important que vous ne dépassiez pas le PNBE maximal avant ou arrière. Les conditions de conduite pourraient devenir dangereuses si vous dépassez les limites permises. Vous pourriez perdre la maîtrise du véhicule et avoir une collision.

Poids au timon de la remorque

Le poids au timon de la remorque est la force descendante qu'exerce la remorque sur la boule d'attelage. Vous devez tenir compte de cette charge comme faisant partie de la charge de votre véhicule.

Surface frontale de la remorque

La surface frontale représente la hauteur maximale multipliée par la largeur maximale de l'avant de la remorque.

Dispositif antilouvoiement de la remorque

Le dispositif antilouvoiement de la remorque peut être une tige coulissante mécanique qui peut être installée entre le support de boule et le timon de la remorque. Cette tige assure un effet de frottement réglable qui, jumelé au mouvement télescopique, réduit le roulis de la remorque sur la route.

Selon l'équipement, le dispositif électronique antilouvoiement de la remorque détecte un louvoiement de la remorque et serre automatiquement les freins à la roue individuelle ou réduit la puissance du moteur pour tenter d'éliminer le louvoiement de la remorque.

Attelage porteur

Un attelage porteur supporte le poids au timon de la remorque, tout comme s'il s'agissait de bagages placés au niveau d'une boule d'attelage ou à un autre point de jonction avec le véhicule. Ce type d'attelage, le plus populaire sur le marché aujourd'hui, est couramment utilisé pour la traction de remorques de taille compacte et intermédiaire.

Attelage répartiteur de charge

Le fonctionnement du système de répartition de la charge repose sur l'effet de levier exercé par des barres à ressort (de charge). Celles-ci sont généralement utilisées pour supporter des charges très lourdes en répartissant le poids au timon de la remorque entre l'essieu avant du véhicule tracteur et les essieux de la remorque. S'il est utilisé conformément aux directives du constructeur, le système répartiteur assure un roulement équilibré, des caractéristiques de conduite et de freinage uniformes, tout en augmentant la sécurité du remorquage. L'ajout d'un dispositif antiroulis hydraulique ou à friction réduit également le roulis causé par les autres véhicules et les vents latéraux et contribue à accroître la stabilité du véhicule tracteur et de la remorque. Le dispositif anti-louvoiement et l'attelage répartiteur de charge sont recommandés pour supporter des poids au timon de la remorque plus élevés. Ils peuvent même être obligatoires, selon la configuration et la charge du véhicule et de la remorque, pour respecter les exigences en matière de poids nominal brut sur l'essieu (PNBE).

MISE EN GARDE!

- **Un mauvais réglage de l'attelage répartiteur de charge peut affecter les caractéristiques de tenue de route, de stabilité et de freinage du véhicule et même provoquer une collision.**
- **Les systèmes de répartition de la charge peuvent ne pas être compatibles avec les coupleurs de frein à inertie. Pour de plus amples renseignements, consultez le constructeur de la remorque et de l'attelage ou un concessionnaire de véhicules récréatifs digne de confiance.**

Classification des attelages de remorque

Le tableau suivant, qui présente les normes de l'industrie quant au poids maximal de la remorque qu'une classe d'attelage de remorque donnée peut tracter, vise à vous aider à sélectionner l'attelage de remorque convenant à vos besoins de remorquage.

Définition des classes d'attelage de remorque	
Classe	**Valeurs maximales de l'attelage de remorque (normes de l'industrie)**
Classe I – service léger	2 000 lb (907 kg)
Classe II – service moyen	3 500 lb (1 587 kg)
Classe III – service intensif	5 000 lb (2 267 kg)
Classe IV – service très intensif	10 000 lb (4 535 kg)
Consultez le tableau des capacités de remorquage (Poids maximal de la remorque) pour connaître le poids maximal brut de la remorque (PBR) que vous pouvez tracter en fonction de la transmission de votre véhicule.	
L'installation de l'attelage de remorque sur votre véhicule devrait être effectuée par un professionnel.	

Capacité de remorquage (poids maximal de la remorque)

Le tableau suivant présente le poids maximal de la remorque admissible en fonction de la transmission de votre véhicule.

Moteur et transmission	PNBC (Poids nominal brut combiné)	Surface frontale	PBR maximal (Poids brut de la remorque)	Poids maximal au timon de la remorque
3.6L – automatique	3 968 kg (8 750 lb)	3,72 m² (40 pi²)	Jusqu'à 2 personnes et bagages 1 632 kg (3 600 lb)*	163 kg (360 lb)
	3 968 kg (8 750 lb)	3,72 m² (40 pi²)	3 à 5 personnes et bagages 1 565 kg (3 450 lb)*	156 kg (345 lb)
	3 968 kg (8 750 lb)	3,72 m² (40 pi²)	6 à 7 personnes et bagages 1 360 kg (3 000 lb)*	136 kg (300 lb)
Consultez les règlementations locales pour les vitesses maximales de remorquage.				

NOTA : Le poids au timon de la remorque doit être considéré comme faisant partie du poids combiné des passagers et du chargement; ce poids ne doit jamais dépasser le poids indiqué sur l'étiquette d'information sur les pneus et la charge. Consultez le paragraphe « Renseignements concernant la sécurité des pneus » dans la section « Entretien et maintenance » pour obtenir de plus amples renseignements.

Poids de la remorque et poids au timon de la remorque

Ne dépassez jamais le poids au timon de la remorque estampé sur le pare-chocs ou l'attelage de remorque de votre véhicule.

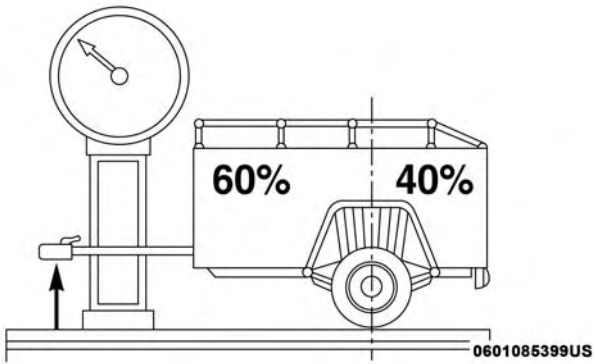

Répartition de la charge

Tenez compte des éléments suivants pour calculer le poids appliqué sur l'essieu arrière du véhicule :

- Le poids au timon de la remorque.
- Le poids de tout autre chargement ou équipement se trouvant dans votre véhicule ou sur ce dernier.
- Le poids du conducteur et celui de tous les passagers.

NOTA : N'oubliez pas que toute charge ajoutée à la remorque s'ajoute à celle de votre véhicule. De plus, le poids des accessoires facultatifs installés en usine ou par un concessionnaire doit être calculé pour déterminer la charge totale de votre véhicule. Consultez l'étiquette d'information sur les pneus et la charge pour connaître le poids maximal combiné des occupants et de la charge pour votre véhicule.

Exigences de remorquage

Il est recommandé de suivre les consignes suivantes pour favoriser le rodage approprié des composants de la transmission de votre nouveau véhicule.

AVERTISSEMENT!

- **Ne tractez pas une remorque pendant les premiers 500 mi (805 km) d'utilisation de votre nouveau véhicule. Le moteur, l'essieu ou d'autres pièces risqueraient d'être endommagés.**
- **Donc, au cours des premiers 500 mi (805 km) parcourus, ne dépassez pas 50 mi/h (80 km/h) et ne démarrez pas à plein régime. Ceci permet de procéder au**

(Suite)

AVERTISSEMENT! ***(Suite)***

rodage du moteur et des autres pièces du véhicule lorsque des charges plus lourdes sont remorquées.

Effectuez les opérations d'entretien préconisées dans la section « Entretien programmé ». Consultez la section « Entretien programmé » dans la section « Entretien et maintenance » pour connaître les intervalles d'entretien appropriés. Lorsque vous tractez une remorque, vous ne devez jamais dépasser le poids nominal brut sur l'essieu (PNBE) ou le poids nominal brut combiné (PNBC).

MISE EN GARDE!

Un remorquage inadéquat peut provoquer une collision. Suivez ces directives pour rendre la traction de votre remorque la plus sécuritaire possible :

- **Assurez-vous que la charge est correctement arrimée dans la remorque et qu'elle ne se déplacera pas durant vos déplacements. Si la charge de remorquage n'est pas arrimée solidement, les mouvements dynamiques possibles de la charge pourraient nuire à la conduite du véhicule. Vous pourriez perdre la maîtrise du véhicule et avoir une collision.**

(Suite)

MISE EN GARDE! ***(Suite)***

- **Lorsque vous transportez des objets ou tractez une remorque, ne surchargez jamais votre véhicule ou la remorque. Une surcharge peut causer une perte de la maîtrise, un manque de performance ou des dommages aux freins, à l'essieu, au moteur, à la transmission, à la direction, à la suspension, au châssis ou aux pneus.**
- **Vous devez toujours fixer des chaînes de sécurité entre votre véhicule et la remorque. Reliez toujours les chaînes aux points de fixation du crochet de l'attelage du véhicule. De plus, croisez les chaînes sous le timon de la remorque et prévoyez un jeu suffisant pour les virages.**
- **Ne stationnez pas votre véhicule avec une remorque attelée sur un terrain en pente. Lorsque vous stationnez un véhicule avec une remorque, appliquez toujours le frein de stationnement du véhicule tracteur. Placez la transmission du véhicule tracteur à la position P (STATIONNEMENT). Dans le cas d'un véhicule à 4 roues motrices, assurez-vous que la boîte de transfert n'est pas à la position N (POINT MORT). Bloquez toujours les roues de la remorque ou placez-y une cale pour éviter son déplacement.**

(Suite)

MISE EN GARDE! *(Suite)*

- **Ne dépassez pas le poids nominal brut combiné (PNBC).**
- **Le poids total doit être distribué entre le véhicule tracteur et la remorque de manière à ne jamais dépasser les quatre valeurs nominales suivantes :**

  1. PNBV

  2. PBR

  3. PNBE

  4. Poids au timon de la remorque pour l'attelage de remorque utilisé.

Exigences de remorquage – pneus

- Ne tractez pas de remorque lorsque vous roulez avec une roue de secours compacte.
- Ne roulez pas à plus de 80 km/h (50 mi/h) lors d'un remorquage avec une roue de secours pleine grandeur.
- Une pression de gonflage adéquate des pneus est essentielle à la conduite sécuritaire et au bon fonctionnement de votre véhicule. Pour savoir comment gonfler correctement les pneus, consultez le paragraphe « Pneus » dans la section « Entretien et soin ».
- Vérifiez la pression de gonflage des pneus de la remorque avant de l'utiliser.
- Avant de tracter une remorque, inspectez soigneusement les pneus du véhicule pour vérifier l'usure de la bande de roulement et la présence éventuelle de dommages. Pour savoir comment inspecter correctement les pneus, consultez le paragraphe « Pneus » dans la section « Entretien et soin ».
- Pour savoir comment remplacer correctement les pneus, consultez le paragraphe « Pneus » dans la section « Entretien et soin ». Le remplacement des pneus d'origine par des pneus possédant une capacité de charge plus élevée n'augmentera pas le PNBV ni le PNBE du véhicule.

Exigences de remorquage – freins de remorque

- **Ne branchez pas** le système de freinage hydraulique ou le circuit de dépression de votre véhicule à celui de la remorque. Le fonctionnement du circuit de freinage pourrait s'en trouver compromis et vous risqueriez de vous blesser.
- Un dispositif de contrôle électronique des freins de la remorque doit être utilisé si la remorque est munie de freins à commande électronique. Un tel dispositif n'est

pas requis si la remorque est munie d'un système de commande électronique des freins.

- Il est conseillé de disposer d'un système de freinage sur les remorques de plus de 453 kg (1 000 lb); un tel système est obligatoire sur les remorques de plus de 907 kg (2 000 lb).

MISE EN GARDE!

- **Ne raccordez jamais les freins de remorque au circuit de freinage hydraulique de votre véhicule. Cela risquerait de surcharger et d'endommager le système de freinage. Cela entraînerait la perte possible de la capacité de freinage et des risques d'accident.**
- **Le remorquage accroît inévitablement les distances de freinage. Lorsque vous tractez une remorque, prévoyez toujours une distance suffisante entre votre véhicule et celui qui vous précède. L'inobservation de cette règle pourrait être la cause d'un accident.**

AVERTISSEMENT!

Si le poids de la remorque chargée dépasse 453 kg (1 000 lb), celle-ci doit être équipée de ses propres

(Suite)

AVERTISSEMENT! ***(Suite)***

freins et leur capacité de freinage doit être adéquate. La non-observation de cette règle pourrait entraîner une usure prématurée des garnitures de freins, exiger un effort supplémentaire sur la pédale de frein et prolonger les distances de freinage.

Exigences de remorquage – feux et câblage de la remorque

Si vous tractez une remorque, quelle que soit sa taille, il est obligatoire, par mesure de sécurité, d'y installer des feux d'arrêt et des clignotants.

L'ensemble de remorquage peut comprendre un faisceau de câblage à quatre et à sept broches. Utilisez toujours un faisceau de câblage et un connecteur pour remorque approuvés par le constructeur de votre véhicule.

NOTA : Ne coupez pas ou ne faites pas d'épissures dans le faisceau de câblage du véhicule.

Toutes les connexions électriques sont effectuées, mais vous devez relier le faisceau à un connecteur pour remorque. Consultez les illustrations suivantes.

NOTA :

- Débranchez le connecteur de câblage de la remorque du véhicule avant de lancer un bateau (ou tout autre appareil branché dans le connecteur électrique du véhicule) dans l'eau.
- Assurez-vous de le rebrancher après avoir quitté la zone d'eau.

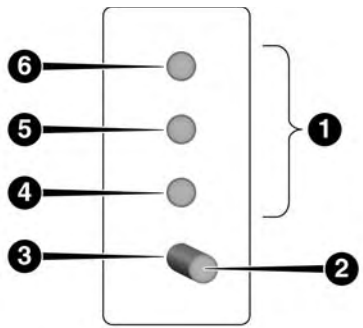

0601085400US

Connecteur à quatre broches

1 – Broches femelles	4 – Feux de stationnement
2 – Broche mâle	5 – Feu de freinage et clignotant gauche
3 – Masse	6 – Feu de freinage et clignotant droit

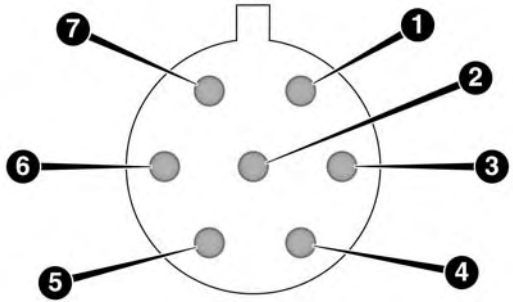

0601085401US

Connecteur à sept broches

1 – Batterie	5 – Masse
2 – Feux de recul	6 – Feu de freinage et clignotant gauche
3 – Feu de freinage et clignotant droit	7 – Feux de jour
4 – Freins électriques	

Conseils pour le remorquage

Avant d'entreprendre un voyage avec une remorque, il est recommandé de pratiquer les virages, les arrêts et les manœuvres de marche arrière dans un endroit peu fréquenté.

Transmission automatique

La gamme D (MARCHE AVANT) peut être utilisée pour tracter une remorque. Toutefois, si vous devez changer souvent de rapports pendant que le levier de vitesses se trouve en position D (MARCHE AVANT), utilisez la commande de sélection de vitesse du système de sélection électronique des rapports pour sélectionner manuellement une plage de rapports inférieure.

NOTA : L'utilisation d'une plage de rapports inférieure pour conduire le véhicule pour transporter de lourdes charges permet d'améliorer la performance de la transmission et d'en prolonger la durée de vie, en réduisant le nombre des passages de vitesses et la surchauffe qui en résulte. De plus, vous obtiendrez ainsi une meilleure performance du frein moteur.

Si vous tractez RÉGULIÈREMENT une remorque pendant plus de 45 minutes consécutives, vous devez vidanger l'huile pour transmission automatique et remplacer le filtre aux intervalles précisés pour les véhicules de police, de taxi, de parc ou pour fréquemment tracter une remorque. Consultez le paragraphe « Programme d'entretien » pour connaître les intervalles d'entretien appropriés.

Système de sélection électronique des rapports

- Lorsque vous utilisez la commande de sélection du système de sélection électronique des rapports (ERS), sélectionnez le rapport le plus élevé compte tenu des performances et évitez les rétrogradations fréquentes. Par exemple, sélectionnez le rapport « 4 » si la vitesse voulue peut être maintenue. Sélectionnez le rapport « 3 » ou « 2 » s'il est nécessaire de maintenir la vitesse voulue.
- Pour éviter la surchauffe, éviter la conduite continue à un régime élevé. Réduisez la vitesse du véhicule au besoin pour éviter la vitesse prolongée à un régime élevé. Revenez à un rapport plus élevé ou à une vitesse du véhicule plus rapide lorsque l'état de la route le permet.

Contrôle de vitesse – selon l'équipement

- N'utilisez pas le contrôle électronique de vitesse en terrain montagneux ou pour le déplacement de charges lourdes.
- Si vous utilisez le régulateur de vitesse et faites face à des décélérations supérieures à 10 mi/h (16 km/h), désactivez-le et attendez de rouler de nouveau à une vitesse de croisière pour le réactiver.

- L'utilisation du contrôle électronique de vitesse en terrain plat et avec des charges légères favorisera l'économie de carburant.

Circuit de refroidissement

Vous pouvez réduire les risques de surchauffe du moteur et de la transmission en procédant comme suit :

Conduite urbaine

- En ville – Lorsque vous êtes arrêté, passez à la position NEUTRAL (POINT MORT) sans toutefois augmenter le régime de ralenti.

Conduite sur route

- Réduisez la vitesse.
- Arrêtez temporairement la climatisation.

REMORQUAGE DE VOTRE VÉHICULE DERRIÈRE UN VÉHICULE DE LOISIR (AUTOCARAVANE, ETC.)

Remorquage du véhicule derrière un autre

Conditions de remorquage	Roues SOULEVÉES du sol	Tous les modèles
Remorquage à plat	AUCUNE	**NON PERMIS**
Chariot roulant	Avant	OK
	Arrière	**NON PERMIS**
Sur la remorque	TOUTES	**MEILLEURE MÉTHODE**

NOTA : Lorsque vous remorquez derrière un véhicule, suivez toujours les règlementations provinciales et locales en vigueur. Communiquez avec les bureaux locaux ou provinciaux de sécurité routière pour obtenir de plus amples détails.

Remorquage derrière un véhicule de loisir – tous les modèles

Le remorquage derrière un véhicule de loisir est autorisé UNIQUEMENT si les roues avant sont SOULEVÉES du sol. Pour ce faire, utilisez un chariot roulant ou une remorque pour véhicule. Si vous utilisez un chariot roulant, suivez les étapes ci-dessous :

1. Fixez solidement le chariot au véhicule tracteur en suivant les directives du fabricant de chariots.
2. Placez les roues avant sur le chariot roulant.
3. Serrez complètement le frein de stationnement. Placez la transmission à la position P (STATIONNEMENT).
4. Fixez solidement les roues avant au chariot en suivant les directives du fabricant de chariots.
5. Desserrez le frein de stationnement.

AVERTISSEMENT!

- **NE remorquez PAS à plat ce véhicule. Vous risqueriez d'endommager la transmission. Si ce véhicule doit être remorqué, assurez-vous que les quatre roues motrices sont SOULEVÉES du sol.**

(Suite)

AVERTISSEMENT! *(Suite)*

- **Remorquer ce véhicule sans observer les directives susmentionnées peut endommager gravement la transmission. Les dommages causés par un remorquage inadéquat ne sont pas couverts par la garantie de véhicule neuf.**
- **N'utilisez pas une barre de remorquage à pince montée sur le pare-chocs de votre véhicule. Cela endommagera la barre frontale du pare-chocs.**

CONSEILS DE CONDUITE

Conduite chaussée glissante

Les renseignements de cette section vous aident à conserver la maîtrise du véhicule dans des conditions extrêmes.

Acceleration (Accélération)

Le fait d'accélérer trop rapidement sur une surface enneigée, humide ou, de façon générale, glissante risque d'entraîner une dérive imprévisible des roues avant vers la droite ou vers la gauche. Ce phénomène se produit lorsque les roues avant (motrices) rencontrent des changements d'adhérence au sol.

MISE EN GARDE!

Il est dangereux d'accélérer rapidement sur des surfaces glissantes. Une traction inégale peut soudainement faire déraper les roues avant. Vous pourriez perdre la maîtrise du véhicule, entraînant possiblement une collision. Accélérez lentement et prudemment lorsque l'adhérence est susceptible d'être moindre en raison des conditions (glace, neige, humidité, boue, sable, etc.).

Conditions d'adhérence

Lorsque vous conduisez sur des routes mouillées et recouvertes de neige mouillée, une couche d'eau peut se former entre le pneu et la surface de la route. Ce phénomène, qui s'appelle l'aquaplanage, peut provoquer la perte partielle ou totale de la maîtrise du véhicule et de ses capacités de freinage. Pour réduire les risques qu'une telle situation se produise, prenez les précautions suivantes :

- Ralentissez durant les averses abondantes ou lorsque les routes sont recouvertes de neige mouillée.
- Ralentissez si la route est recouverte d'eau ou de flaques.
- Remplacez les pneus lorsque les indicateurs d'usure deviennent visibles.
- Gardez vos pneus gonflés adéquatement.
- Maintenez une distance suffisante entre votre véhicule et celui qui se trouve devant vous afin d'éviter une collision en cas d'arrêt soudain.

Conduite dans l'eau

La conduite dans l'eau d'une profondeur supérieure à quelques centimètres (pouces) exige des précautions additionnelles pour assurer la sécurité et prévenir les dommages à votre véhicule.

Ruissellement et montée des eaux

MISE EN GARDE!

Ne traversez pas une route sur laquelle l'eau ruisselle ou s'accumule (comme dans le cas d'un torrent causé par un orage). La force du courant peut éroder la surface de la route et entraîner votre véhicule dans des eaux plus profondes. Par ailleurs, votre véhicule peut être rapidement emporté par le courant d'un torrent. En ignorant cette mise en garde, vous vous exposez, vous, votre passager et les gens qui vous entourent, à des blessures graves ou la mort.

Eau stagnante peu profonde

Bien que votre véhicule puisse franchir de l'eau stagnante peu profonde, tenez compte des avertissements et des mises en garde ci-après avant de le faire.

MISE EN GARDE!

- **La conduite dans de l'eau stagnante réduit la traction. Ne roulez pas à plus de 5 mi/h (8 km/h) pour traverser de l'eau stagnante.**
- **La conduite dans de l'eau stagnante réduit le pouvoir de freinage, ce qui allonge les distances d'arrêt. Par conséquent, après avoir traversé de l'eau stagnante, conduisez lentement en appuyant plusieurs fois sur la pédale de freinage pour sécher les freins.**
- **En ignorant ces mises en garde, vous vous exposez, vous, votre passager et les gens qui vous entourent, à des blessures graves ou la mort.**

AVERTISSEMENT!

- **Vérifiez toujours la profondeur de l'eau stagnante avant de la traverser avec votre véhicule. Ne conduisez jamais dans une eau stagnante dont le niveau dépasse le bas des jantes de votre véhicule.**

(Suite)

AVERTISSEMENT! ***(Suite)***

- **Déterminez l'état du fond de l'eau stagnante, qu'il s'agisse d'une route ou d'une autre surface, et vérifiez s'il s'y trouve des obstacles.**
- **Ne roulez pas à plus de 5 mi/h (8 km/h) pour traverser de l'eau stagnante. Vous réduirez ainsi au minimum la formation de vagues.**
- **La conduite dans de l'eau stagnante avec votre véhicule peut endommager les composants de la transmission. Examinez toujours les liquides (huile moteur, huile à transmission, liquide pour essieu, etc.) pour détecter tout signe de contamination (aspect laiteux ou mousseux) après avoir franchi une étendue d'eau stagnante. Cessez de conduire votre véhicule si n'importe lequel des liquides semble contaminé, pour ne pas risquer d'aggraver les dommages. Ces dommages ne sont pas couverts par la garantie limitée de véhicule neuf.**
- **Si de l'eau s'infiltre dans le moteur, le moteur risque de caler et de se bloquer et de graves dommages graves aux composants internes peuvent survenir. Ces dommages ne sont pas couverts par la garantie limitée de véhicule neuf.**

EN CAS D'URGENCE

DES MATIÈRES

■ FEUX DE DÉTRESSE 317

■ REMPLACEMENT D'UNE AMPOULE 317

□ Ampoules de remplacement 317

□ Remplacement des ampoules extérieures 319

■ FUSIBLES 321

□ Généralités 322

□ Module d'alimentation entièrement intégré (fusibles) 323

■ MISE SUR CRIC DU VÉHICULE ET REMPLACEMENT D'UN PNEU 328

□ Emplacement du cric 329

□ Outils de la roue de secours 329

□ Accès à l'écrou de commande du treuil de la roue de secours 330

□ Retrait de la roue de secours 332

□ Instructions relatives au retrait de la roue de secours 332

□ Préparatifs de levage sur cric 334

□ Directives de levage 335

□ Fixation de la roue de secours compacte. 341

□ Installation des pneus route 343

■ TROUSSE D'ENTRETIEN DES PNEUS – SELON L'ÉQUIPEMENT 345

■ DÉMARRAGE D'APPOINT 357

□ Préparations pour un démarrage d'appoint. 357

□ Procédure de démarrage d'appoint 359

■ EN CAS DE SURCHAUFFE DU MOTEUR 360

■ NEUTRALISATION DU SÉLECTEUR DE RAPPORT 361

■ DÉGAGEMENT D'UN VÉHICULE ENLISÉ 362

■ REMORQUAGE D'UN VÉHICULE EN PANNE . .363
■ SYSTÈME DE RÉPONSE AMÉLIORÉE EN CAS D'ACCIDENT 365
■ ENREGISTREUR DE DONNÉES D'ÉVÉNEMENT 366

FEUX DE DÉTRESSE

L'interrupteur des feux de détresse se trouve dans la zone centrale inférieure du tableau de bord.

Appuyez sur ce commutateur pour allumer les feux de détresse. À ce moment, tous les clignotants s'allument afin d'alerter les autres automobilistes d'une situation d'urgence. Appuyez sur l'interrupteur une deuxième fois pour éteindre les feux de détresse.

Il s'agit d'un système d'urgence qui ne devrait pas être utilisé lorsque le véhicule est en mouvement. Ne l'utilisez que lorsque votre véhicule est en panne et présente un danger pour la sécurité des autres conducteurs.

Lorsque vous devez quitter le véhicule pour aller chercher de l'aide, les feux de détresse continuent de clignoter même si le commutateur d'allumage se trouve à la position OFF (ARRÊT).

NOTA : L'utilisation prolongée des feux de détresse risque de décharger la batterie.

REMPLACEMENT D'UNE AMPOULE

Ampoules de remplacement

Ampoules d'éclairage intérieur

	Numéro d'ampoule
Plafonniers central et arrière	578
Lampes de lecture centrale et arrière	578
Lampe d'accueil des portières avant	578
Lampes de lecture avant au pavillon – selon l'équipement	578
Lampes du groupe d'instruments	PC74
Lampes de hayon	578
Lampes de lecture de la console au pavillon	PC579
Éclairage de la console amovible – selon l'équipement	194
Lampes de courtoisie de pare-soleil	6501966

NOTA : Consultez un concessionnaire autorisé pour savoir comment remplacer les ampoules des commutateurs lumineux.

Ampoules d'éclairage extérieur

	Numéro d'ampoule
Phare	H11LL
Phare antibrouillard – selon l'équipement	PSX24W
Feu de gabarit avant, feux de stationnement et clignotants	3757A ou PY27/7W
Feu rouge arrière, feu d'arrêt, clignotant arrière	Voyant DEL (à faire remplacer par un concessionnaire autorisé)
Feu de freinage central surélevé	Voyant DEL (à faire remplacer par un concessionnaire autorisé)
Feu de recul	3157
Licence	168

NOTA : Toutes les ampoules intérieures sont soit de type à culot à coin en verre, soit de type à cartouche en verre. Les ampoules à culot en aluminium ne sont pas approuvées et ne doivent pas être utilisées comme pièce de remplacement.

Remplacement des ampoules extérieures

Phares

1. Ouvrez le capot pour accéder à l'arrière du boîtier de phare.
2. Glissez la patte de verrouillage rouge vers l'arrière sur le connecteur, puis enfoncez la patte et retirez le connecteur de l'ampoule.
3. Tournez l'ampoule de phare et retirez l'ampoule du boîtier de phare.
4. Installez l'ampoule de phare neuve et tournez l'ampoule jusqu'à ce qu'elle se bloque dans le boîtier de phare.

AVERTISSEMENT!

Ne touchez pas à l'ampoule neuve avec les doigts. La contamination de l'ampoule par l'huile aura pour effet de raccourcir grandement la durée de vie de l'ampoule. Si celle-ci entre en contact avec une surface huileuse, nettoyez-la avec de l'alcool à friction.

5. Branchez le connecteur à l'ampoule et glissez la patte de verrouillage rouge vers l'avant.

Feux de stationnement et clignotants avant

1. Ouvrez le capot pour accéder à l'arrière du boîtier de phare.
2. Tournez la douille du clignotant pour l'enlever du boîtier de phare et tirez sur l'ampoule.
3. Introduisez l'ampoule neuve dans la douille et réinstallez la douille en la tournant jusqu'à ce qu'elle se bloque dans le boîtier de phare.

Phares antibrouillard

NOTA : L'accès aux ampoules des phares antibrouillard s'effectue par l'arrière du bouclier avant. À l'arrière gauche du bouclier avant, retirez la goupille et abaissez la trappe à charnière du déflecteur d'air.

1. Par l'arrière du bouclier avant de pare-chocs ou par le panneau d'accès du déflecteur d'air, serrez les deux pattes sur le côté de la douille d'ampoule, puis retirez-la du phare antibrouillard sans la tourner.

AVERTISSEMENT!

Ne touchez pas à l'ampoule neuve avec les doigts. La contamination de l'ampoule par l'huile aura pour effet de raccourcir grandement la durée de vie de l'ampoule. Si celle-ci entre en contact avec une surface huileuse, nettoyez-la avec de l'alcool à friction.

2. Débranchez le faisceau de câblage de l'ampoule.
3. Rebranchez le faisceau de câblage sur l'ampoule neuve et réinstallez celle-ci en l'insérant directement dans le phare antibrouillard jusqu'à ce qu'elle s'enclenche.

Feux arrière, feux d'arrêt, clignotants, feux de gabarit et feux de recul

1. Levez le hayon.
2. Retirez le bloc optique arrière en enlevant les deux vis du côté intérieur du boîtier. Utilisez une lame en fibre ou un outil semblable pour déloger avec précaution la partie extérieure du boîtier des deux rotules.

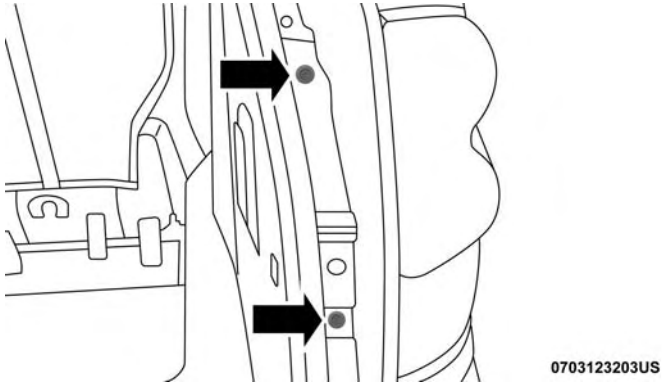

Vis du bloc optique arrière

NOTA :

- Si vous utilisez un tournevis, assurez-vous de placer un matériau souple entre la carrosserie du véhicule et l'outil pour éviter de rayer la peinture.
- Exercez l'effet de levier aussi près des rotules que possible tout en les délogeant séparément.

3. Tournez la douille et retirez-la du bloc optique.
4. Tirez l'ampoule pour l'enlever de la douille.
5. Remplacez l'ampoule, réinstallez la douille et remettez le bloc optique en place.

Feu de freinage central surélevé

Le feu de freinage central surélevé utilise des voyants DEL qui ne sont pas remplaçables individuellement. Le boîtier du feu de freinage central surélevé doit être remplacé au complet. Consultez votre concessionnaire autorisé.

Éclairage de la plaque d'immatriculation

La lampe de l'éclairage de plaque d'immatriculation se trouve sous la barre éclairée du hayon, au-dessus de la plaque d'immatriculation.

1. À l'aide d'un petit tournevis, enfoncez la patte de blocage sur l'extérieur du bloc optique de la lampe et tirez le bloc optique vers le bas pour le retirer.
2. Tournez et retirez la douille d'ampoule du bloc optique et tirez pour extraire l'ampoule.
3. Introduisez l'ampoule neuve dans la douille, tournez la douille dans le bloc optique et réinstallez la lampe en prenant soin de vérifier si la patte de blocage est solidement engagée.

FUSIBLES

MISE EN GARDE!

- **Un fusible grillé doit toujours être remplacé par un fusible de la même intensité que le fusible d'origine. Ne remplacez jamais un fusible par un autre fusible d'intensité plus élevée. Ne remplacez jamais un fusible grillé par des fils métalliques ou tout autre matériau. Ne placez pas un fusible dans une cavité de disjoncteur ou vice versa. Si vous n'utilisez pas les fusibles adéquats, vous risquez de provoquer des blessures, un incendie ou des dommages à la propriété.**
- **Avant de remplacer un fusible, assurez que l'allumage est coupé et que tous les autres services sont coupés et/ou désengagés.**
- **Si le fusible remplacé grille à nouveau, prenez contact avec un concessionnaire autorisé.**
- **Si un fusible de protection générale des systèmes de sécurité (système de sacs gonflables, système de freinage), des unités de puissance (circuit moteur, circuit de transmission) ou du système de direction assistée, prenez contact avec un concessionnaire autorisé.**

Généralités

Les fusibles protègent les systèmes électriques contre un courant excessif.

Lorsqu'un périphérique ne fonctionne pas, vous devez vérifier l'élément fusible à l'intérieur du fusible de balai d'essuie-glace pour vous assurer qu'il ne présente pas un court-circuit ou qu'il n'a pas fondu.

Vous devez également être conscient que lorsque vous utilisez les prises de courant pendant de longues périodes alors que le moteur est à l'arrêt, vous risquez de décharger la batterie du véhicule.

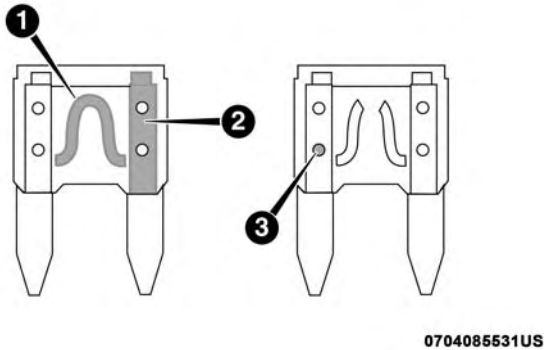

Fusibles de balai d'essuie-glace

1 – Élément fusible
2 – Fusible de balai d'essuie-glace avec un élément fusible en bon état/fonctionnel.
3 – Fusible de balai d'essuie-glace avec un élément fusible NON FONCTIONNEL/DÉFECTUEUX (fusible grillé).

Module d'alimentation entièrement intégré (fusibles)

Le module d'alimentation entièrement intégré se trouve dans le compartiment moteur, près de la batterie. Consultez l'illustration appropriée dans le paragraphe « Compartiment moteur » de la présente section. Le module contient des fusibles à cartouche et des fusibles miniatures. Une étiquette identifiant chacun des composants peut être apposée ou gravée à l'intérieur du couvercle.

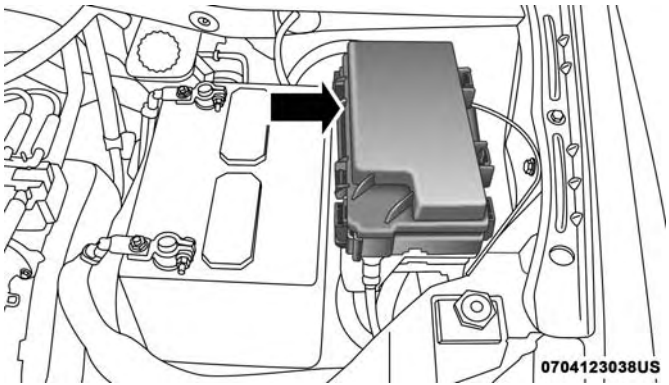

Module d'alimentation entièrement intégré

AVERTISSEMENT!

- **Au moment d'installer le module d'alimentation entièrement intégré, il est important de vous assurer que le couvercle est correctement positionné et solidement verrouillé. À défaut de quoi, l'eau s'infiltrera dans le module d'alimentation intégré et provoquera une panne du circuit électrique.**
- **Un fusible grillé doit être remplacé par un fusible de la bonne intensité. Des fusibles d'intensité différente de la valeur indiquée peuvent entraîner une surcharge électrique dangereuse. Un fusible d'intensité appropriée qui grille continuellement indique la présence d'une anomalie dans le circuit.**

Les numéros qui figurent sous le couvercle du module d'alimentation entièrement intégré correspondent au tableau suivant.

Cavité	Fusible à cartouche	Fusible miniature	Description
J1	40 A vert	–	Siège rabattable à commande électrique
J2	30 A rose	–	Module de hayon à commande électrique
J3	30 A rose	–	Module de portière arrière
J4	25 A transparent	–	Module de portière du conducteur
J5	25 A transparent	–	Module de portière passager
J6	40 A vert	–	Pompe du système de freinage antiblocage et commande de stabilité électronique
J7	30 A rose	–	Soupape du système de freinage antiblocage et commande de stabilité électronique
J8	40 A vert	–	Siège à mémoire à commande électrique – selon l'équipement
J9	–	–	Pas utilisé
J10	30 A rose	–	Relais de lave-phares / clapet de dosage de la tubulure d'admission – selon l'équipement
J11	30 A rose	–	Module de portière coulissante à commande électrique / antivol – selon l'équipement
J12	30 A rose	–	Ventilateur arrière de CVC, moteur de ventilateur
J13	60 A jaune	–	Alimentation directe de la batterie – principale
J14	40 A vert	–	Désembueur de lunette
J15	40 A vert	–	Ventilateur avant

Cavité	Fusible à cartouche	Fusible miniature	Description
J17	40 A vert	–	Solénoïde du démarreur
J18	20 A bleu	–	Module de commande du groupe motopropulseur, position engagée
J19	60 A jaune	–	Ventilateur
J20	30 A rose	–	Essuie-glace avant, basse vitesse et haute vitesse
J21	20 A bleu	–	Lave-glace avant et arrière
J22	25 A transparent	–	Module de toit ouvrant
M1	–	15 A bleu	Feu de freinage central arrière/commutateur de frein
M2	–	20 A jaune	Phares antibrouillard avant
M3	–	20 A jaune	Moteur de pompe à dépression
M5	–	25 A transparent	Inverseur
M6	–	20 A jaune	Prise de courant nº 1 (ACCESSOIRES), capteur de pluie, allume-cigare (tableau de bord ou avec console arrière)
M7	–	20 A jaune	Prise de courant nº 2 (SÉLECTION BATTERIE/ACCESSOIRES) – siège central ou console arrière
M8	–	20 A jaune	Siège chauffant avant – selon l'équipement
M9	–	20 A jaune	Siège chauffant arrière – selon l'équipement

Cavité	Fusible à cartouche	Fusible miniature	Description
M10	–	15 A bleu	Alimentation directe de batterie – système vidéo, radio satellite, DVD, module mains libres, ouvre-porte de garage universel, lampe de courtoisie, module de vidéo en continu – selon l'équipement
M11	–	10 A rouge	Système de chauffage-climatisation
M12	–	30 A vert	Amplificateur, radio
M13	–	20 A jaune	Groupe d'instruments, SIRÈNE, module d'horloge, commutateur multifonction – selon l'équipement
M14	–	20 A jaune	Traction de remorque – selon l'équipement
M15	–	20 A jaune	Rétroviseur, groupe d'instruments, commutateur multifonction, système de surveillance de la pression des pneus
M16	–	10 A rouge	Module de sac gonflable / module de classification des occupants
M17	–	15 A bleu	Feu arrière gauche, éclairage de la plaque d'immatriculation, feux de stationnement, feux de jour
M18	–	15 A bleu	Feu arrière droit / feux de stationnement / feu de jour
M19	–	25 A transparent	Groupe motopropulseur
M20	–	15 A bleu	Éclairage intérieur du groupe d'instruments, bloc de commandes, module de la colonne de direction, interrupteur du volant
M21	–	20 A jaune	Groupe motopropulseur

Cavité	Fusible à cartouche	Fusible miniature	Description
M22	–	10 A rouge	Avertisseur sonore
M23	–	10 A rouge	Avertisseur sonore
M24	–	25 A transparent	Essuie-glace arrière
M25	–	20 A jaune	Pompe d'alimentation en carburant
M26	–	10 A rouge	Commutateur de rétroviseurs à commande électrique, commutateur de glace du conducteur
M27	–	10 A rouge	Module de commande sans fil, module de télédéverrouillage
M28	–	10 A rouge	Groupe motopropulseur, module de commande de la transmission
M29	–	10 A rouge	Module de classification des occupants
M30	–	15 A bleu	Alimentation de diagnostic
M31	–	20 A jaune	Feux de recul
M32	–	10 A rouge	Module de sac gonflable, THATCHUM – selon l'équipement
M33	–	10 A rouge	Groupe motopropulseur
M34	–	10 A rouge	Chauffage d'aide au stationnement, module de commande de chauffage-climatisation, lave-phares, boussole, caméra d'aide au recul, éclairage des portières, lampe de poche, relais du système de chauffage de l'habitacle
M35	–	10 A rouge	Rétroviseurs extérieurs chauffants
M36	–	20 A jaune	Prise de courant n° 3 (tableau de bord ou avec console centrale)

Cavité	Fusible à cartouche	Fusible miniature	Description
M37	–	10 A rouge	Freins antiblocage, système d'antidérapage, feu d'arrêt, pompe à carburant
M38	–	25 A transparent	Moteurs de verrouillage et de déverrouillage des portières, moteurs de verrouillage et de déverrouillage du hayon

Les glaces à commande électrique sont protégées par un disjoncteur de 25 A situé dans le module d'alimentation entièrement intégré.

MISE SUR CRIC DU VÉHICULE ET REMPLACEMENT D'UN PNEU

MISE EN GARDE!

- **N'essayez pas de changer un pneu qui se trouve du côté du véhicule qui est exposé à la circulation. Éloignez-vous autant que possible de la voie de circulation pour éviter un accident lors de l'utilisation du cric ou du remplacement de la roue.**

(Suite)

MISE EN GARDE! ***(Suite)***

- **Se glisser sous un véhicule soutenu par un cric est dangereux. Le cric pourrait se déplacer et faire tomber le véhicule. Vous pourriez être écrasé. Aucune partie du corps ne doit se trouver sous un véhicule hissé sur un cric. S'il est nécessaire de travailler sous le véhicule, rendez-vous dans un centre de service pour faire monter votre véhicule sur un élévateur.**
- **Ne démarrez jamais et ne faites jamais tourner le moteur lorsque le véhicule est soutenu par un cric.**
- **Le cric est un outil conçu uniquement pour changer des pneus. Le cric ne doit pas servir à soulever le véhicule pour procéder à une réparation. Le véhicule doit toujours être soulevé sur une surface plane et ferme. Évitez les zones glacées ou glissantes.**

Emplacement du cric

Selon l'équipement, le cric, la poignée de manœuvre du cric et les outils de treuil sont rangés derrière le panneau de garnissage arrière gauche dans l'espace de chargement arrière. Tournez les deux verrous du couvercle pour dégager le couvercle.

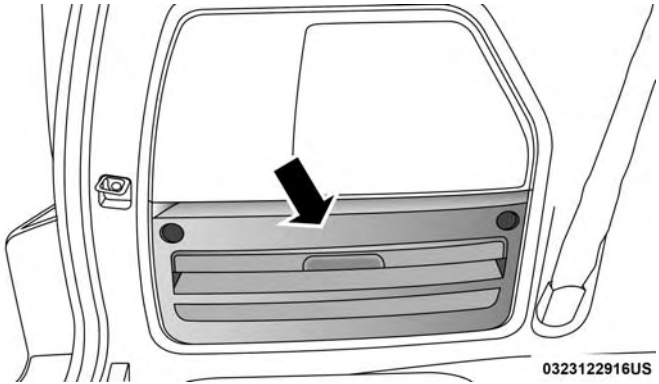

Emplacement du cric et des outils

Outils de la roue de secours

La trousse d'outils contient trois pièces qui s'assemblent pour former un crochet de roue de secours, servant à retirer la roue de secours compacte et sa coquille de son logement sous le véhicule, ou une poignée en T, pour actionner le treuil et soulever ou abaisser l'ensemble de roue de secours compacte et de coquille.

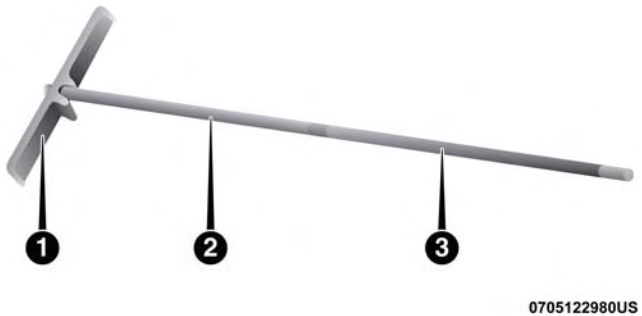

Poignée en T assemblée

1 – Crochet et poignée en T de la roue de secours
2 – Rallonge 1
3 – Rallonge 2

Assemblage du crochet de la roue de secours

1 – Crochet et poignée en T de la roue de secours
2 – Rallonge 1
3 – Rallonge 2

Accès à l'écrou de commande du treuil de la roue de secours

Pour accéder à l'écrou de commande du treuil de la roue de secours et pour abaisser la roue de secours, vous devez consulter une des configurations de la console centrale suivante.

Console de luxe

Dans le cas des véhicules munis de la console de luxe, l'écrou de commande du treuil de roue de secours est situé sous la console.

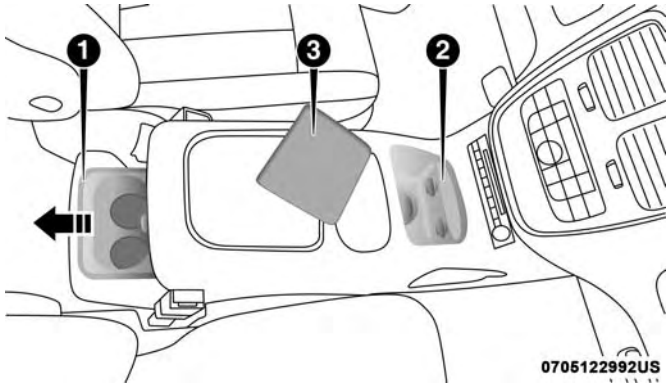

Console de luxe

1 – Tiroir inférieur
2 – Tiroir avant
3 – Doublure du tiroir avant

1. Retirez le tiroir inférieur de l'arrière de la console au plancher pour accéder sans encombre à l'écrou de commande du treuil de la roue de secours.

2. Ouvrez le tiroir avant pour exposer le compartiment de rangement.
3. Retirez la doublure du compartiment de rangement de la console pour accéder à l'écrou de commande du treuil de la roue de secours.

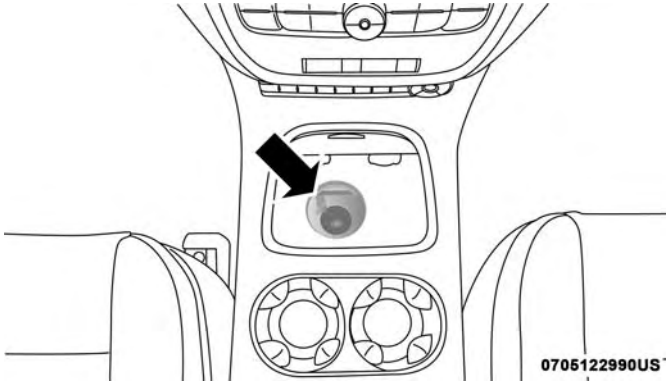

Accès à l'écrou de commande

Console centrale de chargement base

Tirez le bouchon de l'ensemble de couvercle de treuil et l'agrafe de retenue (selon l'équipement) pour accéder à l'écrou de commande du treuil.

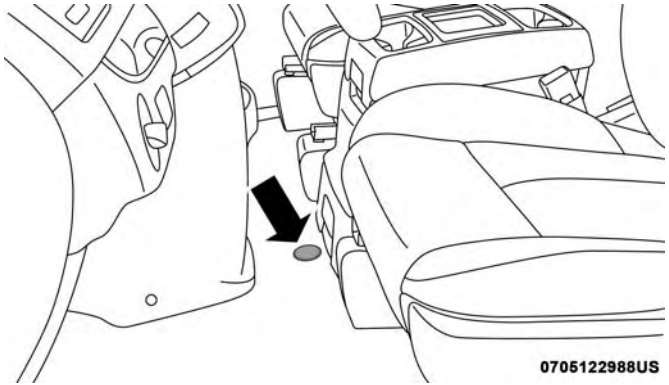

Bouchon d'ensemble de couvercle de treuil (selon l'équipement)

Retrait de la roue de secours

La roue de secours est rangée dans une coquille protectrice située sous le centre du véhicule entre les portières avant au moyen d'un mécanisme de treuil à câble. L'écrou de commande de la roue de secours se trouve sur le plancher, sous un capuchon en plastique à l'avant de la console de plancher ou sous la doublure du bac avant de la console au plancher de luxe avant.

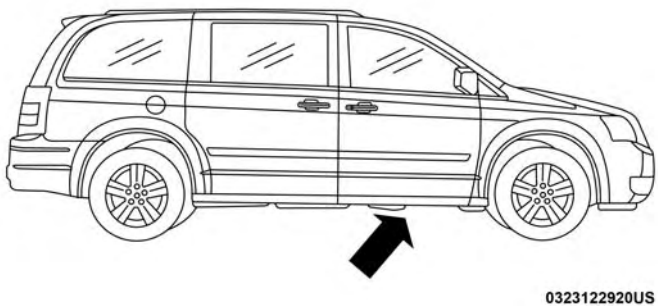

Emplacement de la roue de secours

Instructions relatives au retrait de la roue de secours

La roue de secours se trouve sous le véhicule, au-dessous de la zone de console centrale.

Roue de secours et coquille

1. Assemblez les outils de roue de secours pour former une poignée en T et placez l'extrémité carrée sur l'écrou de commande du treuil de la roue de secours.

2. Tournez l'écrou vers la gauche jusqu'à ce que le mécanisme de treuil cesse de tourner librement. Ceci fournira une longueur suffisante de câble pour permettre de tirer la roue de secours du dessous du véhicule.

AVERTISSEMENT!

Le dispositif de treuil ne peut être actionné qu'avec la poignée en T. L'utilisation d'une clé pneumatique ou de tout autre dispositif du même type est déconseillée, car de tels outils peuvent endommager le treuil.

3. Pour retirer l'ensemble de roue de secours compacte et de coquille protectrice, assemblez les rallonges de poignée en T de treuil pour former un crochet de roue de secours, puis retirez la roue de secours de sous le véhicule.

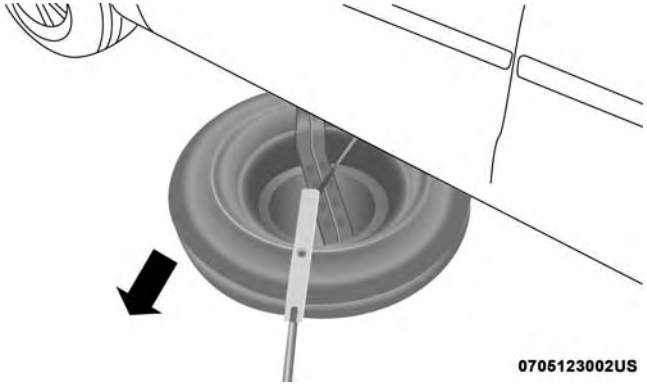

Retrait de la roue de secours

NOTA : Si un des pneus avant est à plat, il se peut que vous deviez lever le véhicule sur le cric pour retirer l'ensemble de roue de secours compacte et de coquille du dessous du véhicule.

4. Placez en position verticale l'ensemble de roue de secours et de coquille. Serrez ensemble les deux pattes de fixation de treuil tout en les poussant à travers le trou dans la coquille la jante en acier. Cela libérera le câble de treuil de la roue de secours.

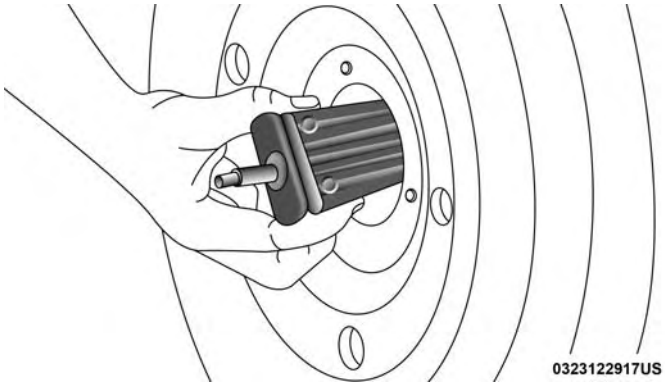

Retrait de l'entretoise

Préparatifs de levage sur cric

1. Stationnez le véhicule sur une surface ferme et de niveau. Évitez les zones glacées ou glissantes.

MISE EN GARDE!

N'essayez pas de changer un pneu qui se trouve du côté du véhicule qui est exposé à la circulation. Éloignez-vous autant que possible de la voie de circulation pour éviter un accident lors de l'utilisation du cric ou du remplacement de la roue.

2. Allumez les feux de détresse.
3. Serrez le frein de stationnement.
4. Mettez le levier de rapport à la position P (STATIONNEMENT).
5. COUPEZ le contact.
6. Bloquez l'avant et l'arrière de la roue diagonalement opposée à la position de levage. Par exemple, si vous devez changer la roue avant droite, calez la roue arrière gauche.

NOTA : Les occupants ne doivent pas demeurer dans le véhicule lorsque ce dernier est soulevé par un cric.

Directives de levage

MISE EN GARDE!

Respectez soigneusement les mises en garde ci-après concernant le changement d'un pneu. Elles vous aideront à éviter de vous blesser ou d'endommager le véhicule.

- **Avant de soulever le véhicule, stationnez-le sur une surface plane et ferme, le plus loin possible de la route.**
- **Allumez les feux de détresse.**
- **Calez la roue qui est diagonalement opposée à celle qui doit être changée.**
- **Serrez fermement le frein de stationnement, puis faites passer la transmission automatique à la position PARK (STATIONNEMENT), ou la transmission manuelle à la position REVERSE (MARCHE ARRIÈRE).**
- **Ne démarrez jamais le moteur et ne le laissez jamais tourner lorsque le véhicule est levé au moyen d'un cric.**
- **Ne laissez personne s'asseoir dans le véhicule lorsqu'il est soulevé sur un cric.**

(Suite)

MISE EN GARDE! ***(Suite)***

- **Ne vous glissez pas sous le véhicule lorsqu'il est soutenu par un cric. S'il est nécessaire de travailler sous le véhicule, rendez-vous dans un centre de service pour faire monter votre véhicule sur un élévateur.**
- **Ne placez le cric qu'aux positions de levage indiquées et pour soulever ce véhicule afin de remplacer un pneu.**
- **Si vous changez un pneu sur la route ou à proximité d'une route, faites très attention aux véhicules qui y circulent.**
- **Pour ranger de façon sécuritaire le pneu crevé ou la roue de secours dans son logement, assurez-vous que le corps de valve est dirigé vers le sol.**

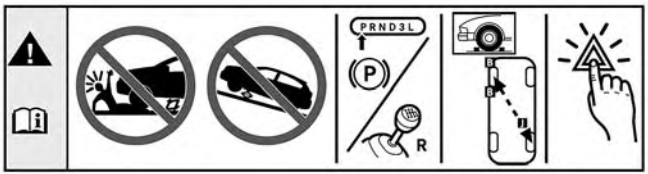

060600714

Étiquette d'avertissement du cric

AVERTISSEMENT!

Ne tentez pas de soulever le véhicule en procédant au levage par cric sur d'autres emplacements que ceux indiqués dans les directives de levage pour ce véhicule.

NOTA : Pour obtenir de plus amples renseignements sur la roue de secours compacte, son utilisation et son fonctionnement, consultez le paragraphe « Roue de secours compacte » sous « Pneus – Généralités » dans la section « Entretien et maintenance ».

1. Desserrez (mais n'enlevez pas) les écrous de roue en les tournant d'un tour vers la gauche alors que la roue touche toujours au sol.
2. Deux zones de soulèvement sont prévues pour le cric de chaque côté de la carrosserie du véhicule. Ils se trouvent sur le rebord de seuil de la carrosserie du véhicule.

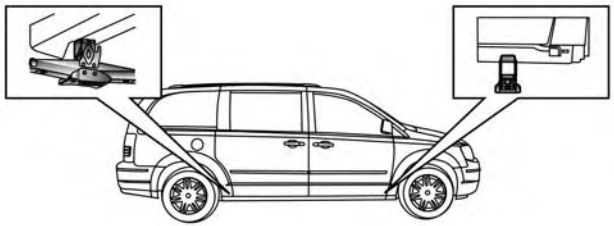

0323122919US

Emplacements de levage du cric

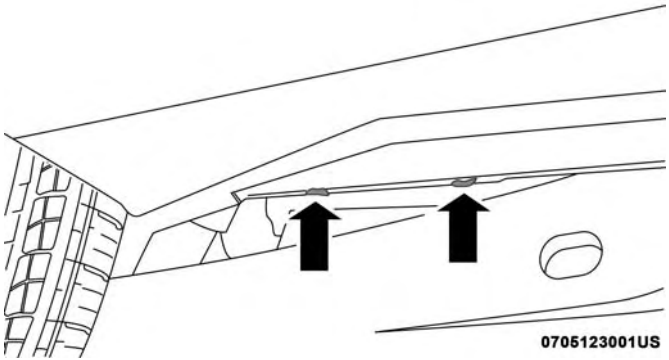

Emplacement du cric

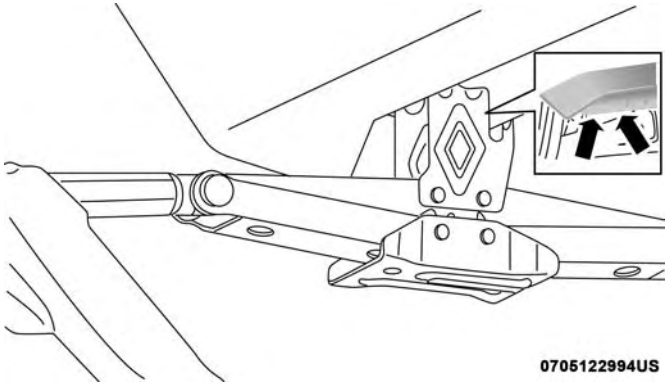

Emplacements de levage arrière

AVERTISSEMENT!

N'essayez pas de lever le véhicule au moyen du cric en le plaçant ailleurs qu'aux endroits indiqués.

Les zones de soulèvement arrière pour le cric se trouvent entre deux languettes orientées vers le bas sur le rebord de seuil de la carrosserie latérale du véhicule.

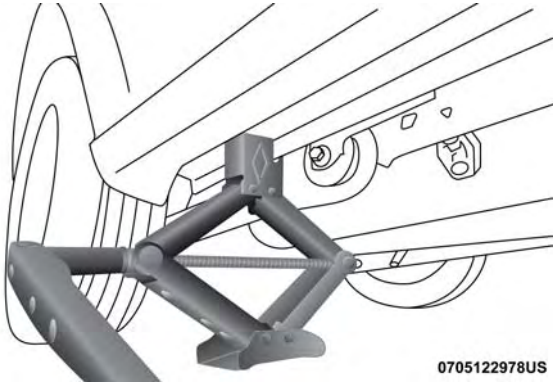

Cric de levage arrière engagé

L'emplacement de levage avant se trouve sur le rebord de seuil de la carrosserie du véhicule et est situé à 150 mm (6 po) du rebord de la portière.

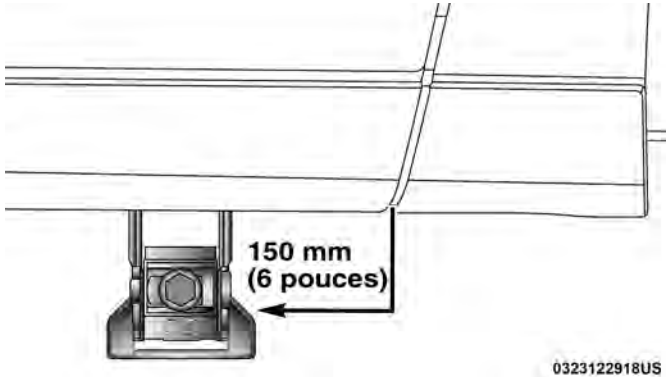

Emplacements de levage avant

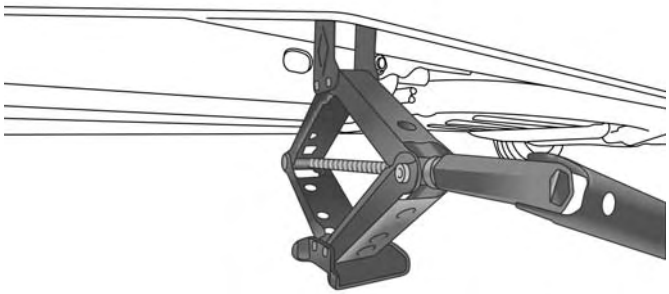

Cric de levage avant engagé

NOTA : Dans certaines situations, le cric doit être placé sur le côté afin de le pousser sous le véhicule. Réorientez le cric de façon appropriée une fois qu'il est introduit sous le véhicule.

MISE EN GARDE!

Se glisser sous un véhicule soutenu par un cric est dangereux. Le cric pourrait se déplacer et faire tomber le véhicule. Vous pourriez être écrasé. Aucune partie du corps ne doit se trouver sous un véhicule hissé sur

(Suite)

MISE EN GARDE! *(Suite)*

un cric. S'il est nécessaire de travailler sous le véhicule, rendez-vous dans un centre de service pour faire monter votre véhicule sur un élévateur.

3. Placez la clé sur la vis du cric et tournez-la vers la droite, jusqu'à ce que la tête du cric soit adéquatement engagée à l'emplacement approprié. **Ne soulevez pas le véhicule tant que vous n'êtes pas certain que le cric est correctement positionné.**
4. Soulevez le véhicule en tournant la vis du cric vers la droite au moyen de la clé rotative. Arrêtez de soulever le véhicule dès que le pneu se soulève du sol et que l'espace en dessous est suffisant pour installer la roue de secours compacte. La stabilité de l'ensemble est d'autant plus grande que le pneu est peu soulevé.

MISE EN GARDE!

Plus la roue est loin du sol, moins le véhicule est stable. Le véhicule pourrait glisser du cric et blesser quelqu'un se trouvant à proximité. Soulevez le véhicule juste ce qu'il faut pour retirer le pneu.

5. Retirez les écrous de roue. Dans le cas des véhicules équipés d'enjoliveurs de roue, retirez l'enjoliveur de la roue à la main en maintenant la roue et en tirant sur les fonctions pratiques sur l'enjoliveur. Ne forcez pas l'enjoliveur pour l'enlever de la roue. Retirez ensuite la roue du moyeu.

6. Posez la roue de secours compacte. Serrez légèrement les écrous de roue jusqu'à ce que la roue soit en place sur le moyeu et qu'il n'y ait aucun jeu. Les écrous doivent être complètement serrés une fois le véhicule abaissé. Le serrage d'une roue mal placée sous la charge du véhicule endommager les filets, causer des vibrations et compromettre la sécurité.

AVERTISSEMENT!

Assurez-vous de monter la roue de secours de sorte que le corps de valve soit orienté vers l'extérieur. Le véhicule pourrait être endommagé si la roue de secours est montée incorrectement.

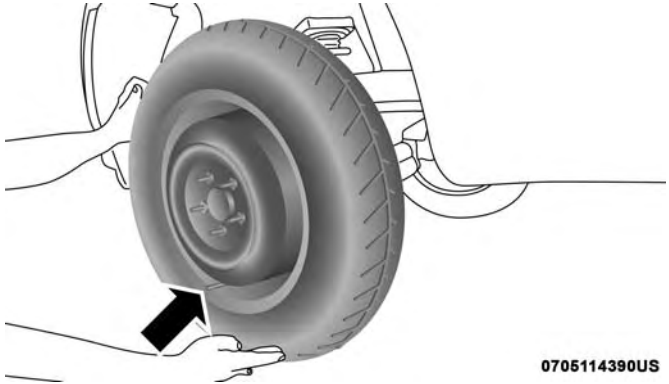

Montage de la roue de secours compacte

MISE EN GARDE!

Ne serrez pas les écrous de roue à fond avant d'avoir abaissé le véhicule afin d'éviter de déplacer le véhicule sur le cric. Vous risquez des blessures graves si vous ne tenez pas compte de cette mise en garde.

NOTA : N'installez pas l'enjoliveur sur une roue de secours compacte.

7. Abaissez le véhicule en tournant la vis du cric vers la gauche.

8. Finissez de serrer les écrous de roue. Appuyez sur la clé en la prenant par l'extrémité de sa poignée pour augmenter la force de levier. Serrez les écrous de roue en étoile jusqu'à ce que chacun d'entre eux ait été serré deux fois. Pour connaître le couple de serrage approprié des écrous de roue, consultez le paragraphe « Spécifications des couples de serrage » dans la section « Spécifications techniques ». Si vous n'êtes pas certain d'avoir bien serré les écrous, faites-les vérifier par un concessionnaire autorisé ou une station-service au moyen d'une clé dynamométrique.

9. Abaissez le cric jusqu'à ce qu'il se referme complètement.

MISE EN GARDE!

Si un pneu ou un cric est mal fixé, il risque d'être projeté en avant en cas de collision ou d'arrêt brusque et de blesser ainsi les occupants du véhicule. Rangez toujours les accessoires du cric et la roue de secours dans les espaces prévus à cet effet. Faites réparer ou remplacer le pneu dès que possible.

10. Placez le pneu dégonflé et la coquille de la roue de secours compacte dans l'espace de chargement arrière. **Ne rangez pas le pneu dégonflé dans le logement de la roue de secours compacte.** Faites réparer ou remplacer le pneu endommagé dès que possible.

11. Rangez le câble et l'entretoise avant de conduire le véhicule. Réassemblez les rallonges de poignée de treuil pour former un T et placez la poignée en T sur l'écrou de commande. Tournez l'écrou vers la droite jusqu'à ce que le mécanisme du treuil ait produit au moins trois déclics.

NOTA : Consultez la section « Outils de la roue de secours » concernant les instructions sur l'assemblage de la poignée en T.

12. Rangez le cric, la poignée de manœuvre du cric et les outils de treuil dans le compartiment de rangement.

13. Vérifiez la pression de la roue de secours compacte dès que possible. Réglez la pression du pneu si nécessaire.

Fixation de la roue de secours compacte

1. Assemblez les rallonges de poignée de treuil pour former un T et placez la poignée en T sur l'écrou de commande. Tournez l'écrou vers la gauche jusqu'à ce

que le mécanisme de treuil cesse de tourner librement. Cela produit un mou suffisant dans le câble pour vous permettre de retirer l'entretoise du dessous du véhicule.

MISE EN GARDE!

Si la roue de secours compacte et sa coquille sont mal fixées, elles risquent d'être projetées vers l'avant lors d'une collision ou d'un arrêt brusque et de blesser les occupants du véhicule. Rangez toujours la roue de secours compacte dans sa coquille et à l'endroit prévu à cet effet.

AVERTISSEMENT!

Le dispositif de treuil ne peut être actionné qu'avec la poignée en T. L'utilisation d'une clé pneumatique ou de tout autre dispositif du même type est déconseillée, car de tels outils peuvent endommager le treuil.

2. Assemblez les rallonges de poignée de treuil pour former le crochet de roue de secours et tirez l'entretoise de sous le véhicule.
3. Retournez la roue de secours compacte de sorte que le corps de valve se trouve vers le bas et placez la roue de secours compacte dans sa coquille. Glissez l'entretoise de roue dans le centre de la roue et de sa coquille de sorte que les deux pattes de fixation s'engagent sur l'autre face de la coquille de la roue de secours compacte.

MISE EN GARDE!

Assurez-vous que les deux pattes de fixation sont bien sorties par l'autre côté du centre de l'ensemble roue de secours-coquille compacte. Si les deux pattes de fixation ne sont pas bien engagées, la roue de secours compacte et sa coquille pourraient se détacher du véhicule et l'endommager, ou vous pourriez perdre la maîtrise du véhicule et vous infliger des blessures graves.

AVERTISSEMENT!

L'utilisation de la coquille est obligatoire pour ranger la roue de secours compacte. Sans la coquille, la durée de vie de la roue de secours compacte est considérablement réduite.

4. À l'aide de la poignée en T, tournez l'écrou vers la droite, jusqu'à ce que l'ensemble de roue de secours compacte et de coquille s'appuie contre le dessous du véhicule.

5. Continuez de tourner l'écrou vers la droite jusqu'à ce que le mécanisme du treuil ait produit trois déclics. Vous ne pouvez pas le serrer davantage. Vérifiez sous le véhicule pour vous assurer que l'ensemble de roue de secours compacte et de coquille est bien appuyé contre le dessous du véhicule.

AVERTISSEMENT!

Le mécanisme du treuil est conçu pour retenir uniquement une roue de secours compacte. N'essayez pas d'utiliser le treuil pour ranger le pneu crevé pleine grandeur ou tout autre pneu pleine grandeur, car le pneu pourrait ne pas être bien logé en place. Vous risqueriez d'endommager le véhicule.

Installation des pneus route

Véhicules munis d'enjoliveurs de roue

1. Installez le pneu route sur l'essieu.

2. Pour faciliter l'installation de roues d'acier munies d'enjoliveurs de roue, installez deux écrous de roue sur les goujons de montage situés de chaque côté du corps de valve. Installez les écrous de roue en orientant l'extrémité de l'écrou en forme de cône vers la roue. Serrez légèrement les écrous de roue.

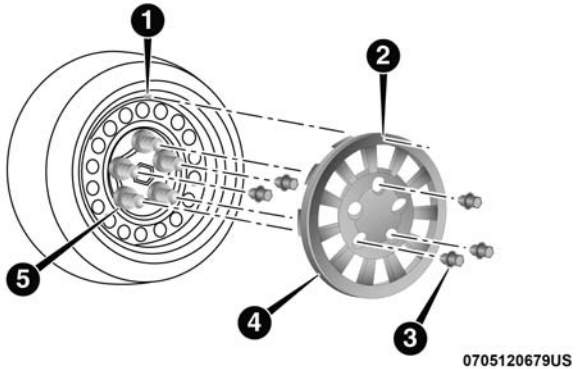

Pneu et enjoliveur de roue ou couvre-moyeu

1 – Corps de valve
2 – Encoche de la valve
3 – Écrou de roue
4 – Enjoliveur de roue
5 – Goujon de montage

3. Alignez l'encoche de la valve dans l'enjoliveur de roue avec le corps de valve sur la roue. Installez l'enjoliveur à la main de manière à l'enclencher sur les deux écrous

de roue. N'utilisez pas un marteau et n'exercez pas une pression trop forte lors de l'installation de l'enjoliveur.

4. Installez les écrous de roue restants en orientant l'extrémité de l'écrou en forme de cône vers la roue. Serrez légèrement les écrous de roue jusqu'à ce que la roue soit en place sur le moyeu et qu'il n'y ait aucun jeu. Les écrous doivent être complètement serrés une fois le véhicule abaissé. Le serrage d'une roue mal placée sous la charge du véhicule endommager les filets, causer des vibrations et compromettre la sécurité.

MISE EN GARDE!

Ne serrez pas les écrous de roue à fond avant d'avoir abaissé le véhicule afin d'éviter de déplacer le véhicule sur le cric. Vous risquez des blessures graves si vous ne tenez pas compte de cette mise en garde.

5. Abaissez le véhicule jusqu'au sol en tournant la poignée de manœuvre du cric dans le sens inverse des aiguilles d'une montre.

6. Finissez de serrer les écrous de roue. Appuyez sur la clé en la prenant par l'extrémité de sa poignée pour augmenter la force de levier. Serrez les écrous de roue en étoile jusqu'à ce que chacun d'entre eux ait été serré deux fois. Reportez-vous au paragraphe « Spécifications relatives au couple de serrage » dans la section « Spécifications techniques » pour obtenir le couple de serrage approprié des écrous de roue. Si vous n'êtes pas certain d'avoir bien serré les écrous, faites-les vérifier par un concessionnaire autorisé ou une station-service au moyen d'une clé dynamométrique.

7. Après 40 km (25 mi), vérifiez le couple de serrage des écrous de roue à l'aide d'une clé dynamométrique pour vous assurer que les écrous sont bien logés contre la roue.

Véhicules sans enjoliveurs de roue

1. Installez le pneu route sur l'essieu.

2. Installez les écrous de roue restants en orientant l'extrémité de l'écrou en forme de cône vers la roue. Serrez légèrement les écrous de roue jusqu'à ce que la roue soit en place sur le moyeu et qu'il n'y ait aucun jeu. Les écrous doivent être complètement serrés une fois le véhicule abaissé. Le serrage d'une roue mal placée sous la charge du véhicule endommager les filets, causer des vibrations et compromettre la sécurité.

MISE EN GARDE!

Ne serrez pas les écrous de roue à fond avant d'avoir abaissé le véhicule afin d'éviter de déplacer le véhicule sur le cric. Vous risquez des blessures graves si vous ne tenez pas compte de cette mise en garde.

3. Abaissez le véhicule jusqu'au sol en tournant la poignée de manœuvre du cric dans le sens inverse des aiguilles d'une montre.
4. Finissez de serrer les écrous de roue. Appuyez sur la clé en la prenant par l'extrémité de sa poignée pour augmenter la force de levier. Serrez les écrous de roue en étoile jusqu'à ce que chacun d'entre eux ait été serré deux fois. Reportez-vous au paragraphe « Spécifications relatives au couple de serrage » dans la section « Spécifications techniques » pour obtenir le couple de serrage approprié des écrous de roue. Si vous n'êtes pas certain d'avoir bien serré les écrous, faites-les vérifier par un concessionnaire autorisé ou une station-service au moyen d'une clé dynamométrique.
5. Après 40 km (25 mi), vérifiez le couple de serrage des écrous de roue à l'aide d'une clé dynamométrique pour vous assurer que les écrous sont bien logés contre la roue.

TROUSSE D'ENTRETIEN DES PNEUS – SELON L'ÉQUIPEMENT

Votre véhicule peut être muni d'une trousse d'entretien des pneus. Les petites perforations, c'est-à-dire jusqu'à 1/4 po (6 mm), dans la bande de roulement peuvent être obturées avec la trousse d'entretien des pneus. Les corps étrangers (comme des vis ou des clous) ne doivent pas être retirés du pneu. La trousse d'entretien des pneus peut être utilisée à des températures extérieures jusqu'à environ -4 °F (-20 °C). Cet outil permet de réparer temporairement un pneu, ce qui permet de rouler sur une distance d'environ 100 mi (160 km) à une vitesse maximale de 50 mi/h (80 km/h).

Rangement de la trousse d'entretien des pneus

La trousse d'entretien des pneus est rangée derrière le panneau de garnissage arrière gauche dans l'espace de chargement arrière.

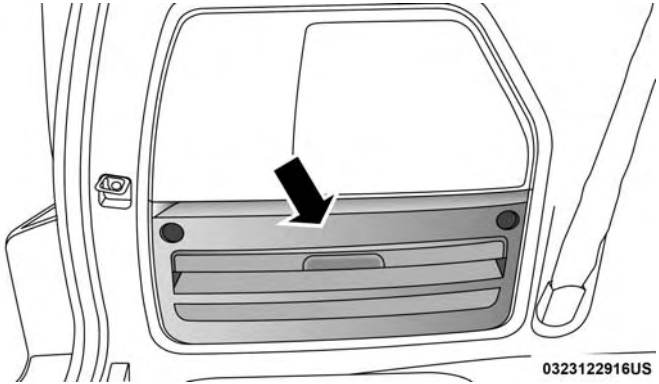

Emplacement de la trousse d'entretien des pneus

1. Ouvrez le hayon.
2. Tournez les deux verrous du panneau de garnissage arrière gauche pour déverrouiller le panneau de garnissage.

Composants et fonctionnement de la trousse d'entretien des pneus

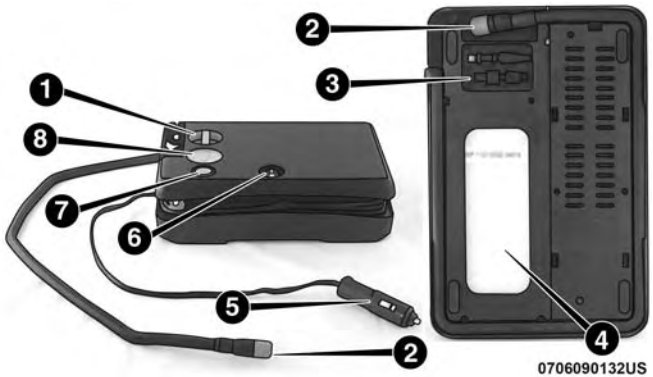

Composants de la trousse d'entretien des pneus

1 – Sélecteur de mode
2 - Flexible d'enduit d'étanchéité et tuyau à air
3 – Accessoires du flexible
4 – Bouteille d'enduit d'étanchéité
5 – Fiche d'alimentation électrique
6 – Commutateur d'alimentation
7 – Bouton de dégonflage
8 – Manomètre

Utilisation du sélecteur de mode et des tuyaux

Votre trousse d'entretien des pneus est équipée des symboles suivants pour indiquer le mode d'air ou le produit d'étanchéité.

Sélection du mode pompe à air

Poussez le sélecteur de mode et tournez-le à cette position pour utiliser l'appareil comme pompe à air uniquement.

Sélection du mode enduit d'étanchéité

Poussez le sélecteur de mode et tournez à cette position pour injecter le scellant de la trousse d'entretien des pneus et gonfler le pneu.

Utilisation de la commande de mise sous tension

Appuyez une fois sur le bouton d'alimentation pour mettre la trousse d'entretien des pneus sous tension. Appuyez de nouveau sur le bouton d'alimentation pour mettre la trousse d'entretien des pneus hors tension.

Utilisation du bouton de dégonflage

Appuyez sur le bouton de dégonflage pour réduire la pression d'air dans le pneu s'il devient surgonflé.

Précautions relatives à l'utilisation de la trousse d'entretien des pneus

- Remplacez la bouteille d'enduit d'étanchéité de la trousse d'entretien des pneus avant la date de péremption (imprimée dans le coin inférieur droit sur l'étiquette de la bouteille) pour préserver la pleine efficacité du système. Consultez le paragraphe « Remplacement de la bouteille d'enduit d'étanchéité » dans cette section.

- La bouteille d'enduit d'étanchéité ne peut servir qu'à une seule application et doit être remplacée après chaque utilisation. Remplacez toujours immédiatement ces composants chez votre concessionnaire d'équipement d'origine de véhicule autorisé.
- Lorsque l'enduit d'étanchéité de la trousse d'entretien des pneus est sous forme liquide, vous pouvez l'éliminer des surfaces du véhicule ou des pneus avec de l'eau propre et un linge humide. Une fois sec, il se pèle facilement pour être jeté dans un contenant à déchet.
- Pour optimiser le rendement du produit, assurez-vous qu'il n'y a pas de saleté sur le corps de valve avant de brancher la trousse d'entretien des pneus.
- L'enduit d'étanchéité de la trousse d'entretien des pneus est uniquement destiné à obturer les petites perforations de moins de 6 mm (1/4 po) de diamètre, dans la bande de roulement ou la surface de contact des pneus de votre véhicule.
- L'enduit d'étanchéité de la trousse d'entretien des pneus n'est pas conçu pour obturer les petites perforations sur les parois latérales des pneus.
- Vous pouvez utiliser la pompe à air de la trousse d'entretien des pneus pour gonfler les pneus de vélo. La trousse comporte aussi deux aiguilles qui se trouvent dans le compartiment de rangement des accessoires (situé au bas de la pompe à air) pour gonfler les ballons, les radeaux ou d'autres articles gonflables. N'utilisez toutefois que la pompe à air et assurez-vous que le sélecteur de mode est en mode air pour éviter d'injecter du scellant pendant le gonflage.
- Ne soulevez pas et ne transportez pas la trousse d'entretien des pneus par les flexibles.

MISE EN GARDE!

- **Ne tentez jamais de réparer un pneu du côté de la circulation lorsque vous êtes garé près de la voie de circulation. Garez-vous assez loin sur l'accotement pour éviter le risque de collision lorsque vous utilisez la trousse d'entretien des pneus.**
- **N'utilisez pas la trousse d'entretien des pneus et ne conduisez pas le véhicule dans les circonstances suivantes :**
  - **Si la crevaison dans la bande de roulement est d'environ 6 mm (1/4 po) ou plus grand.**
  - **Si le flanc du pneu présente des dommages de quelque nature que ce soit.**

(Suite)

MISE EN GARDE! *(Suite)*

- **Si le flanc du pneu présente des dommages de quelque nature que ce soit causés par le roulement à une pression des pneus très faible.**
- **Si le flanc du pneu présente des dommages de quelque nature que ce soit causés par la conduite sur un pneu crevé.**
- **Si la roue présente des dommages de quelque nature que ce soit.**
- **Si vous avez des doutes quant à l'état du pneu ou de la roue.**

- **Éloignez la trousse d'entretien des pneus de la flamme nue ou de la source thermique.**
- **Si la trousse d'entretien des pneus est mal fixée, elle risque d'être projetée en avant lors d'une collision ou d'un arrêt brusque et de blesser les occupants du véhicule. Rangez toujours la trousse d'entretien des pneus à l'endroit prévu à cet effet. En ignorant ces mises en garde, vous vous exposez, vous, vos passagers et les gens qui vous entourent, à des blessures graves ou risquer la mort.**
- **Évitez tout contact du contenu de la trousse d'entretien des pneus avec les cheveux, les yeux ou les**

(Suite)

MISE EN GARDE! *(Suite)*

vêtements. Le produit d'étanchéité de la trousse d'entretien des pneus est nocif s'il est inhalé, ingurgité ou absorbé par la peau. Elle cause des irritations cutanées, oculaires et respiratoires. En cas de contact avec les yeux ou la peau, rincez immédiatement à grande eau. En cas de contact avec les vêtements, changez de vêtement dès que possible.

- **La solution du produit d'étanchéité de la trousse d'entretien des pneus contient du latex. En cas de réaction allergique ou d'éruption cutanée, consultez immédiatement un médecin. Gardez la trousse d'entretien des pneus hors de portée des enfants. Si elle est avalée, rincez la bouche immédiatement à grande eau et buvez beaucoup d'eau. Ne provoquez pas le vomissement! Consultez tout de suite un médecin.**

Obturation d'un pneu à l'aide de la trousse d'entretien des pneus

Lorsque vous immobilisez votre véhicule pour utiliser la trousse d'entretien des pneus :

1. Rangez-vous en bordure de la route, dans un endroit sécuritaire, et allumez les feux de détresse du véhicule.

2. Assurez-vous que le corps de valve du pneu à obturer se trouve près du sol. Le tuyau de la trousse d'entretien des pneus pourra ainsi l'atteindre sans lever l'appareil du sol. C'est là la position idéale pour injecter l'enduit d'étanchéité dans le pneu crevé et assurer le bon fonctionnement de sa pompe à air. S'il le faut, déplacez le véhicule pour rapprocher le corps de valve du sol avant de continuer.
3. Placez la transmission à la position P (STATIONNEMENT) et tournez le commutateur d'allumage à la position OFF (ARRÊT).
4. Serrez le frein de stationnement.

Préparation pour l'utilisation de la trousse d'entretien des pneus :

1. Déroulez le flexible d'enduit d'étanchéité et retirez le capuchon du raccord à son extrémité.
2. Placez la trousse d'entretien des pneus à plat sur le sol, à côté du pneu dégonflé.
3. Retirez le capuchon du corps de soupape, puis vissez-y le raccord du flexible d'enduit d'étanchéité au corps de valve.

4. Déroulez la fiche d'alimentation électrique et insérez la fiche dans la prise de courant de 12 volts du véhicule.

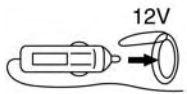

NOTA : Ne retirez pas les corps étrangers (vis, clous, etc.) du pneu.

Injection du scellant de la trousse d'entretien des pneus dans le pneu dégonflé :

1. Faites toujours démarrer le véhicule avant d'ALLUMER la trousse d'entretien des pneus.

2. Assurez-vous que le sélecteur de mode se trouve en position du mode enduit d'étanchéité.

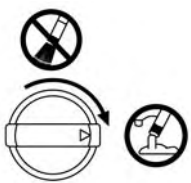

3. Après que vous avez appuyé sur la commande de mise sous tension, le liquide s'écoule de la bouteille d'enduit d'étanchéité au pneu par le flexible d'enduit d'étanchéité.

NOTA : Un peu d'enduit d'étanchéité peut fuir par la perforation du pneu.

Si l'enduit d'étanchéité (liquide blanc) ne coule pas dans le flexible d'enduit d'étanchéité dans les 10 secondes :

1. Appuyez sur le bouton d'alimentation pour mettre la trousse d'entretien des pneus hors tension. Débranchez le flexible d'enduit d'étanchéité du corps de valve. Assurez-vous qu'il n'y a pas de corps étranger obstruant le corps de valve. Rebranchez le flexible d'enduit d'étanchéité au corps de valve. Vérifiez que le bouton de sélection de mode est en position de mode enduit d'étanchéité et non pas de mode pompe à air. Appuyez sur le bouton d'alimentation pour mettre la trousse d'entretien des pneus sous tension.

2. Branchez la fiche du cordon électrique dans une autre prise de courant de 12 V du véhicule ou dans un autre véhicule, s'il y en a un de disponible. Assurez-vous que le véhicule est en marche avant d'ALLUMER la trousse d'entretien des pneus.

3. La bouteille d'enduit d'étanchéité peut avoir été vidée lors d'une précédente utilisation. Demandez de l'aide.

Si l'enduit d'étanchéité (liquide blanc) coule dans le flexible d'enduit d'étanchéité :

1. Continuez de faire fonctionner la pompe jusqu'à ce que l'enduit d'étanchéité ne s'écoule plus du flexible (ce qui prend habituellement de 30 à 70 secondes). Alors que le produit d'étanchéité coule par le flexible d'enduit d'étanchéité, le manomètre peut lire une valeur aussi élevée que 4,8 bars (70 lb/po²). Une fois que la bouteille d'enduit d'étanchéité est vide, la pression des pneus indiquée au manomètre chute rapidement de 4,8 bars (70 lb/po²) à la pression réelle.

2. La pompe commence à injecter de l'air dans le pneu aussitôt que la bouteille d'enduit d'étanchéité est vide. Continuez d'utiliser la pompe et gonflez le pneu à la pression de gonflage à froid du pneu indiquée sur l'étiquette de renseignements sur les pneus et la charge située dans l'ouverture de la portière du conducteur. Vérifiez la pression des pneus à l'aide du manomètre.

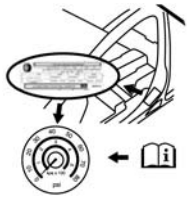

Si le pneu ne se gonfle pas jusqu'à au moins 1,8 bar (26 lb/po²) dans les 15 minutes :

- Le pneu est trop endommagé. Ne tentez pas de conduire le véhicule de nouveau. Demandez de l'aide.

Si le pneu se gonfle jusqu'à la pression recommandée ou que la pression de gonflage atteint au moins 1,8 bar (26 lb/po²) dans les 15 minutes :

NOTA : Si le pneu est trop gonflé, appuyez sur le bouton de dégonflage pour réduire la pression à la valeur recommandée avant de continuer.

1. Appuyez sur le bouton d'alimentation pour mettre la trousse d'entretien des pneus hors tension.

2. Retirez l'étiquette de limite de vitesse de la trousse d'entretien des pneus et placez l'autocollant au centre du volant.

3. Débranchez immédiatement le flexible d'enduit d'étanchéité du corps de valve, remettez le capuchon sur le raccord à l'extrémité du flexible, puis rangez la trousse d'entretien des pneus dans le compartiment de rangement du véhicule prévu à cet effet. Procédez à l'étape « Conduire le véhicule ».

Conduire le véhicule :

Immédiatement après avoir injecté l'enduit d'étanchéité et gonflé le pneu, conduisez le véhicule sur une distance de 8 km (5 mi) ou 10 minutes pour bien répartir l'enduit d'étanchéité de la trousse d'entretien des pneus dans le pneu. Ne dépassez pas 50 mi/h (80 km/h).

MISE EN GARDE!

La trousse d'entretien des pneus ne constitue pas une réparation permanente d'un pneu crevé. Faites examiner et réparer ou remplacer le pneu après l'avoir obturé à l'aide de la trousse d'entretien des pneus. Ne dépassez pas 50 mi/h (80 km/h) tant que le pneu n'a pas été réparé ou remplacé. En ignorant cette mise en garde, vous vous exposez, vous, vos passagers et les gens qui vous entourent, à des blessures graves ou risquer la mort. Faites vérifier le pneu dès que possible par votre concessionnaire autorisé.

Après avoir conduit le véhicule :

Rangez-vous en bordure de la route dans un endroit sécuritaire. Consultez le paragraphe « Lorsque vous immobilisez votre véhicule pour utiliser la trousse d'entretien des pneus » dans cette section avant de continuer.

1. Déroulez le flexible d'enduit d'étanchéité et retirez le capuchon du raccord à son extrémité.
2. Placez la trousse d'entretien des pneus à plat sur le sol, à côté du pneu dégonflé.
3. Retirez le capuchon du corps de soupape, puis vissez-y le raccord du flexible d'enduit d'étanchéité au corps de valve.

4. Déroulez la fiche d'alimentation électrique et insérez la fiche dans la prise de courant de 12 volts du véhicule.

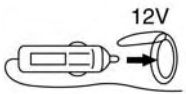

5. Déroulez le flexible et vissez le raccord à la fin du flexible sur la tige de soupape.

6. Tournez le sélecteur de mode et passez en position Air Mode (Mode air).

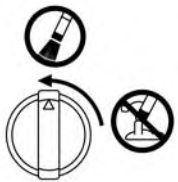

7. Vérifiez la pression du pneu à l'aide du manomètre.

Si la pression des pneus est inférieure à 1,3 bar (19 lb/po²) :

Le pneu est trop endommagé. Ne tentez pas de conduire le véhicule de nouveau. Demandez de l'aide.

Si la pression des pneus est de 1,3 bar (19 lb/po²) ou plus :

1. Appuyez sur le bouton d'alimentation pour mettre sous tension la trousse d'entretien des pneus et gonflez le pneu à la pression de gonflage à froid du pneu indiquée sur l'étiquette de renseignements sur les pneus et la charge située dans l'ouverture de la portière du conducteur.

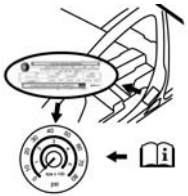

NOTA : Si le pneu est trop gonflé, appuyez sur le bouton de dégonflage pour réduire la pression à la valeur recommandée avant de continuer.

2. Débranchez la trousse d'entretien des pneus de la tige de soupape, réinstallez le bouchon sur le corps de valve et débranchez la sortie de 12 V.
3. Rangez la trousse d'entretien des pneus dans l'espace de rangement prévu à cet effet dans le véhicule.
4. Faites vérifier et, le cas échéant, réparer ou remplacer le pneu dès que possible par un concessionnaire autorisé ou par un centre de service de pneus.
5. Décollez l'autocollant de limite de vitesse du volant après avoir réparé le pneu.
6. Faites remplacer la bouteille d'enduit d'étanchéité par un concessionnaire autorisé le plus tôt possible. Consultez le paragraphe « Remplacement de la bouteille d'enduit d'étanchéité ».

NOTA : Lorsque vous faites réparer le pneu, indiquez au concessionnaire autorisé ou au centre de service que le pneu a été scellé à l'aide de la trousse d'entretien des pneus.

Remplacement de la bouteille d'enduit d'étanchéité :

1. Déroulez le cordon d'alimentation.
2. Déroulez le flexible.

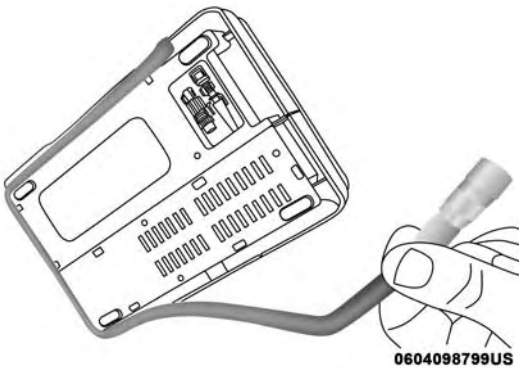

Dérouler le flexible

3. Retirez le couvercle de la bouteille.

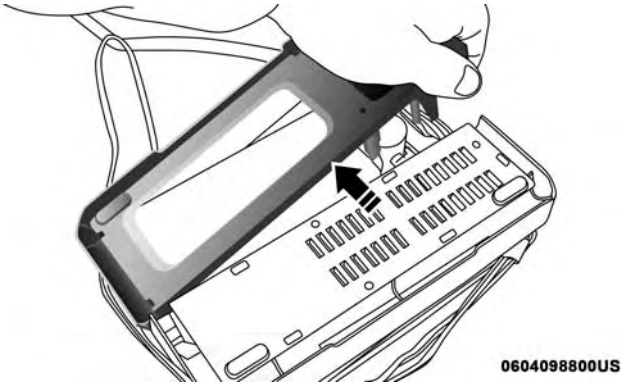

Retirer le couvercle de la bouteille

4. Faites tourner la bouteille vers le haut au-delà de la position verticale pour le dégager.

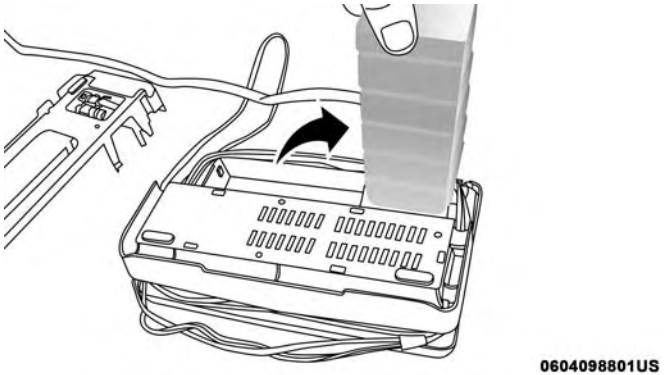

Faire tourner la bouteille vers le haut

5. Écartez la bouteille du compresseur.

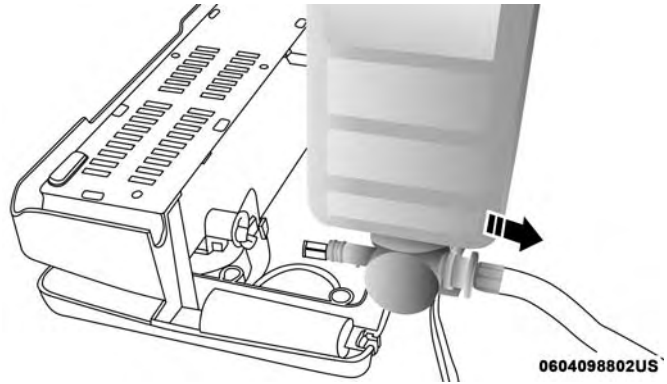

Retirer la bouteille

NOTA :

- Pour l'installation de la bouteille d'enduit d'étanchéité, effectuez ces étapes dans l'ordre inverse.
- Le remplacement des bouteilles d'enduit d'étanchéité est offert dans des centres d'entretien autorisés.

DÉMARRAGE D'APPOINT

Si la batterie de votre véhicule est déchargée, vous pouvez démarrer au moyen de câbles volants branchés à la batterie d'un autre véhicule ou à une batterie d'amorçage portative.

Tout démarrage d'appoint mal exécuté peut être dangereux; suivez à la lettre les procédures de la présente section.

NOTA : Si vous utilisez une batterie portative d'amorçage, suivez les instructions et précautions d'utilisation du constructeur.

MISE EN GARDE!

Ne tentez pas de faire un démarrage d'appoint si la batterie est gelée. Elle pourrait se briser ou exploser, entraînant des blessures.

AVERTISSEMENT!

N'utilisez pas de batterie portative d'amorçage ou autre source d'appoint sur système dont la tension est supérieure à 12 V, vous risquez d'endommager la batterie, le moteur de démarreur, l'alternateur ou le système électrique.

Préparations pour un démarrage d'appoint

La batterie dans votre véhicule est située sur le côté gauche du compartiment moteur.

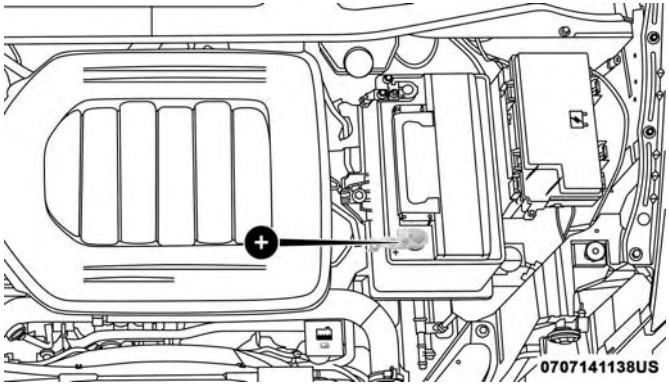

Borne positive de la batterie

MISE EN GARDE!

- **Prenez garde au ventilateur de refroidissement du radiateur lorsque le capot est levé. Il peut se mettre en marche à tout moment lorsque le commutateur d'allumage est à la position ON (MARCHE). Vous pouvez vous blesser en déplaçant les pales du ventilateur.**
- **Retirez tous vos bijoux métalliques, tels que les montres ou les bracelets, afin d'éviter de créer par**

(Suite)

MISE EN GARDE! *(Suite)*

inadvertance un contact électrique. Sinon, vous risquez de subir des blessures graves.
- **Les batteries contiennent l'acide sulfurique qui peut vous brûler la peau ou les yeux et produire de l'hydrogène, un gaz inflammable et explosif. Tenez la batterie éloignée des flammes nues ou des étincelles.**

1. Serrez le frein de stationnement, placez le levier de vitesses de la transmission automatique à la position P (STATIONNEMENT) et tournez le commutateur d'allumage à la position OFF/LOCK (ARRÊT et ANTIVOL-VERROUILLÉ).
2. Éteignez le chauffage, la radio et tous les accessoires électriques inutiles.
3. Si vous utilisez un autre véhicule pour le démarrage d'appoint, stationnez le véhicule à portée des câbles volants, serrez le frein de stationnement et assurez-vous que le commutateur d'allumage est à la position OFF/LOCK (ARRÊT et ANTIVOL-VERROUILLÉ).

MISE EN GARDE!

Ne laissez pas les véhicules se toucher, car il pourrait se produire une mise à la masse et des blessures pourraient en résulter.

Procédure de démarrage d'appoint

MISE EN GARDE!

Le non-respect de ces directives de démarrage d'appoint peut entraîner des blessures ou des dommages à la propriété en raison de l'explosion de la batterie.

AVERTISSEMENT!

Ne pas suivre cette procédure pourrait se traduire par des dommages au circuit de charge du véhicule d'appoint ou de celui dont la batterie est déchargée.

Branchement des câbles volants

1. Connectez une extrémité du câble volant positif **(+)** à la borne positive **(+)** de la batterie déchargée.
2. Branchez l'autre extrémité du câble volant positif **(+)** sur la borne positive **(+)** de la batterie d'appoint.
3. Branchez l'extrémité du câble volant négatif **(-)** sur la borne négative **(-)** de la batterie d'appoint.
4. Connecter l'autre extrémité du câble volant négatif **(-)** à une bonne masse du moteur (une partie métallique exposée du moteur du véhicule dont la batterie est déchargée) loin de la batterie et le système d'injection de carburant.

MISE EN GARDE!

Ne branchez pas le câble volant sur la borne négative (-) de la batterie déchargée. Cela produirait une étincelle électrique qui pourrait faire exploser la batterie ou vous blesser. Utilisez seulement le point de masse spécifique, n'utilisez aucune autre partie métallique exposée.

5. Démarrez le moteur du véhicule qui possède la batterie d'appoint, laissez le tourner au ralenti pendant quelques minutes, puis démarrez le moteur du véhicule dont la batterie est déchargée.

6. Une fois que le moteur a démarré, retirez les câbles volants dans l'ordre inverse :

Débranchement des câbles volants

1. Débranchez l'extrémité du câble volant négatif **(-)** de la masse du moteur du véhicule dont la batterie est déchargée.
2. Débranchez l'autre extrémité du câble volant négatif **(-)** de la borne négative **(-)** de la batterie d'appoint.
3. Débranchez l'extrémité positive **(+)** du câble volant de la borne positive **(+)** de la batterie d'appoint.
4. Débranchez l'autre extrémité du câble volant positif **(+)** de la borne positive **(+)** du véhicule dont la batterie est déchargée.

Si vous devez souvent effectuer un démarrage d'appoint pour faire démarrer votre véhicule, faites inspecter la batterie et le circuit de charge par un concessionnaire autorisé.

AVERTISSEMENT!

Les accessoires qui peuvent être branchés sur les prises de courant du véhicule tirent leur alimentation de la

(Suite)

AVERTISSEMENT! ***(Suite)***

batterie du véhicule, même lorsqu'ils ne sont pas utilisés (par exemple, les téléphones cellulaires, etc.). Lorsqu'ils sont branchés assez longtemps et que le moteur est à l'arrêt, la batterie du véhicule peut se décharger suffisamment pour voir sa durée de vie écourtée ou même pour empêcher le moteur de démarrer.

EN CAS DE SURCHAUFFE DU MOTEUR

Vous pouvez réduire les risques de surchauffe du moteur survenant dans les cas suivants en prenant les mesures appropriées.

- Sur la route – ralentissez.
- En ville – Lorsque vous êtes arrêté, passez à la position NEUTRAL (POINT MORT) sans toutefois augmenter le régime de ralenti.

AVERTISSEMENT!

La conduite avec le circuit de refroidissement à haute température peut endommager votre véhicule. Si l'indicateur de température atteint le repère « H » (TEM-

(Suite)

AVERTISSEMENT! *(Suite)*

PÉRATURE ÉLEVÉE), rangez le véhicule en bordure de la route et immobilisez-le. Laissez tourner le moteur au ralenti et coupez le climatiseur jusqu'à ce que l'indicateur de température revienne dans la plage normale. Si l'aiguille de température demeure dans la zone « H » et que l'avertissement sonore retentit sans arrêt, coupez immédiatement le contact et faites appel à une dépanneuse.

NOTA : Vous pouvez prendre les mesures suivantes pour atténuer une surchauffe imminente :

- Si le climatiseur est en marche, mettez-le hors fonction. Le système de climatisation réchauffe le circuit de refroidissement du moteur; en désactivant le climatiseur, vous éliminez une source de chaleur.
- Vous pouvez également mettre la commande de température à la chaleur maximale, la commande de mode à l'aération au plancher et la commande du ventilateur à la vitesse maximale. Toutes ces actions permettent au radiateur de chauffage d'agir en complémentarité avec le radiateur et contribuent à évacuer la chaleur du circuit de refroidissement du moteur.

MISE EN GARDE!

Vous, ou d'autres personnes, pourriez subir de graves brûlures par l'éclaboussement de liquide de refroidissement du moteur (antigel) chaud ou de vapeur de votre radiateur. Si vous voyez ou entendez de la vapeur s'échapper de sous le capot, attendez que le radiateur soit refroidi avant d'ouvrir le capot. N'essayez jamais d'ouvrir le bouchon à pression du circuit de refroidissement lorsque le radiateur ou le vase d'expansion est chaud.

NEUTRALISATION DU SÉLECTEUR DE RAPPORT

Si une anomalie se produit et que le sélecteur de rapport ne peut pas être déplacé de la position P (STATIONNEMENT), vous pouvez utiliser la procédure suivante pour déplacer temporairement le sélecteur de rapport :

1. COUPEZ le moteur.
2. Serrez complètement le frein de stationnement.
3. À l'aide d'un petit tournevis ou d'un outil similaire, retirez le couvercle d'accès de neutralisation du sélecteur de rapport (situé près de la partie supérieure droite du sélecteur de rapport dans le tableau de bord).

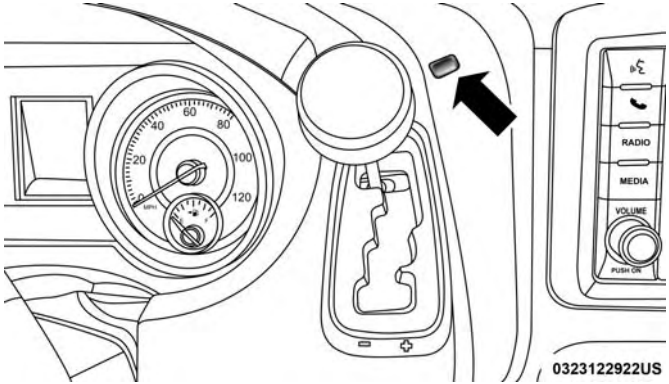

Couvercle d'accès de neutralisation du sélecteur de rapport

4. Enfoncez et maintenez fermement la pédale de frein.
5. Insérez le tournevis ou un outil similaire dans le trou d'accès, puis poussez le levier de déverrouillage de neutralisation vers l'avant sans le relâcher.
6. Déplacez le sélecteur de rapport à la position N (POINT MORT).
7. Le véhicule peut alors être démarré en position N (POINT MORT).
8. Réinstallez le couvercle d'accès de neutralisation du sélecteur de rapport.

DÉGAGEMENT D'UN VÉHICULE ENLISÉ

Si votre véhicule est enlisé dans la boue, le sable ou la neige, vous pouvez, dans la plupart des cas, le sortir de sa position en lui faisant exécuter un mouvement de va-et-vient. Tournez le volant de droite à gauche pour dégager la zone entourant les roues avant. Passez ensuite plusieurs fois de la position D (MARCHE AVANT) à la position R (MARCHE ARRIÈRE) tout en appuyant légèrement sur la pédale d'accélérateur. Il est plus efficace de n'appuyer que légèrement sur la pédale d'accélérateur pour maintenir le mouvement de va-et-vient, sans faire patiner les roues ni emballer le moteur.

AVERTISSEMENT!

Évitez d'emballer le moteur et de faire patiner les roues pour ne pas provoquer la surchauffe de la transmission ou l'endommager. Laissez le moteur tourner au ralenti avec la transmission à la position N (POINT MORT) pendant au moins une minute après chaque cycle de cinq mouvements de va-et-vient. Ceci réduira la possibilité de surchauffe et le risque d'endommager la transmission si vous insistez longtemps pour dégager votre véhicule enlisé.

Appuyez sur le commutateur de désactivation de la commande de stabilité électronique pour le mettre en mode « ESC Partial Off » (ESC partiellement désactivé) avant de faire osciller le véhicule. Consultez le paragraphe « Commande électronique des freins » dans la section « Sécurité » pour obtenir de plus amples renseignements. Une fois le véhicule libéré, appuyez de nouveau sur le commutateur « ESC Off » pour restaurer le mode de commande de stabilité électronique.

MISE EN GARDE!

Il est dangereux de faire patiner excessivement les pneus. Les forces engendrées par une vitesse excessive des roues peuvent endommager l'essieu ou les pneus. Les pneus pourraient éclater et blesser quelqu'un. Ne faites pas patiner les roues à plus de 48 km/h (30 mi/h) ou pendant plus de 30 secondes lorsque le véhicule est enlisé, et ne laissez personne s'approcher d'une roue qui patine, quelle que soit la vitesse.

AVERTISSEMENT!

- **Lorsque vous tentez de dégager votre véhicule enlisé par un mouvement de « va-et-vient » en passant de la position D (MARCHE AVANT) à la position R (MARCHE ARRIÈRE), ne faites pas patiner les roues à plus de 24 km/h (15 mi/h), car vous risqueriez d'endommager la transmission.**
- **Le fait d'emballer le moteur ou de faire patiner les roues trop rapidement peut causer une surchauffe ou une défaillance de la transmission. Vous pourriez également endommager les pneus. Évitez de faire patiner les roues au-dessus de 48 km/h (30 mi/h) pendant que le rapport est engagé (aucun changement de vitesse de transmission en cours).**

REMORQUAGE D'UN VÉHICULE EN PANNE

Ce chapitre contient les procédures de remorquage d'un véhicule en panne au moyen d'un service de remorquage commercial.

Conditions de remorquage	Roues SOULEVÉES du sol	TOUS LES MODÈLES
Remorquage à plat	AUCUNE	**Si la transmission est fonctionnelle :** • Transmission à la position **N (POINT MORT)** • Vitesse **maximale** de 40 km/h (25 mi/h) • Distance **maximale** de 24 km (15 mi)
Lève-roues ou chariot roulant	Arrière	
	Avant	OK
Flatbed (Camion à plateau)	**TOUTES**	**MEILLEURE MÉTHODE**

Il est important de posséder le bon équipement de remorquage ou de levage pour éviter d'endommager votre véhicule. N'utilisez que des barres de remorquage et autre équipement conçu à cet effet et suivez les directives du constructeur de l'équipement en question. L'utilisation de chaînes de sécurité est obligatoire. Fixez la barre de remorquage ou un autre dispositif de remorquage à la structure principale du véhicule, et non aux pare-chocs ou aux supports de pare-chocs. Il faut observer les lois provinciales et locales s'appliquant aux véhicules remorqués.

S'il est nécessaire d'utiliser certains accessoires en cours de remorquage (essuie-glaces, dégivreurs, etc.), le commutateur d'allumage doit être en mode ON/RUN (MARCHE), et non en mode ACC (ACCESSOIRES).

Si la télécommande n'est pas disponible ou si la batterie du véhicule est déchargée, consultez le paragraphe « Neutralisation du sélecteur de rapport » dans cette section pour connaître les directives de déplacement de la transmission hors de la position P (STATIONNEMENT) pour le remorquage.

AVERTISSEMENT!

- **N'utilisez pas d'accessoires tels que des élingues pour le remorquage. Cela risque d'endommager le véhicule.**

(Suite)

AVERTISSEMENT! ***(Suite)***

- **Lorsque vous arrimez votre véhicule sur un camion à plateau, ne fixez rien aux éléments de suspension arrière ou avant du véhicule. Un remorquage inapproprié risque d'endommager votre véhicule.**
- **Ne poussez pas et ne tractez pas votre véhicule au moyen d'un autre véhicule, car vous risqueriez d'endommager le bouclier avant de pare-chocs et la transmission.**

Le constructeur recommande que votre véhicule soit remorqué avec les quatre roues SOULEVÉES du sol en utilisant un camion à plateau. Si un camion à plateau n'est pas disponible et que la transmission est fonctionnelle, le véhicule peut être remorqué avec les quatre roues au sol dans les conditions suivantes :

- La transmission doit être à la position N (POINT MORT).
- La distance à parcourir ne doit pas dépasser 24 km (15 mi).
- La vitesse de remorquage ne doit pas dépasser 40 km/h (25 mi/h).

Si la transmission ne fonctionne pas ou si le véhicule doit être remorqué à plus de 40 km (25 mi), ou sur une distance supérieure à 24 km (15 mi), remorquez le véhicule avec les roues avant SOULEVÉES du sol (au moyen d'un camion à plateau ou d'une dépanneuse à paniers porteurs avec les roues avant soulevées).

AVERTISSEMENT!

Si vous dépassez 40 km/h (25 mi/h) ou que vous parcourez plus de 24 km (15 mi) avec les roues avant au sol, vous risquez d'endommager gravement la transmission. Les dommages causés par un remorquage inadéquat ne sont pas couverts par la garantie limitée de véhicule neuf.

SYSTÈME DE RÉPONSE AMÉLIORÉE EN CAS D'ACCIDENT

Ce véhicule est équipé d'un système de réponse améliorée en cas d'accident.

Pour obtenir de plus amples renseignements sur le système de réponse améliorée en cas d'accident, consultez le paragraphe « Dispositifs de retenue des occupants » dans la section « Sécurité ».

ENREGISTREUR DE DONNÉES D'ÉVÉNEMENT

Ce véhicule est muni d'un enregistreur de données d'événement. L'objectif principal d'un enregistreur de données d'événement consiste à enregistrer des données qui contribuent à connaître la performance des systèmes d'un véhicule lors de certaines collisions ou de quasi-collisions, telles que le déploiement d'un coussin gonflable ou de contact avec obstacle sur la route.

Pour obtenir de plus amples renseignements sur l'enregistreur de données d'événement, consultez la section « Dispositifs de retenue des occupants » dans le chapitre « Safety » (Sécurité).

ENTRETIEN ET MAINTENANCE

DES MATIÈRES

■ ENTRETIEN PÉRIODIQUE 369

□ Plan d'entretien 370

■ COMPARTIMENT MOTEUR 373

□ Compartiment moteur – Moteur 3.6L 373

□ Vérification du niveau d'huile 374

□ Ajout de liquide lave-glace 374

□ Batterie sans entretien 375

■ SERVICE OFFERT PAR LE CONCESSIONNAIRE 376

□ Huile moteur 376

□ Filtre à huile moteur 378

□ Filtre à air du moteur 378

□ Entretien du climatiseur 379

□ Vérification des courroies d'entraînement des accessoires 381

□ Graissage des articulations de la carrosserie 383

□ Balais d'essuie-glace 383

□ Système d'échappement 384

□ Circuit de refroidissement 385

□ Système de freinage 391

□ Transmission automatique 393

■ SOULÈVEMENT DU VÉHICULE 394

■ PNEUS 394

□ Renseignements concernant la sécurité des pneus 394

□ Pneus – Généralités 404

□ Types de pneus 411

□ Roues de secours – selon l'équipement 412

□ Entretien des roues et des enjoliveurs 415

- Chaînes antidérapantes (dispositifs de traction) 417
- Recommandations concernant la permutation des pneus 418

■ NORMES DE CLASSIFICATION UNIFORMISÉE DES PNEUS DU MINISTÈRE DES TRANSPORTS 419

- Indice d'usure de la bande de roulement 419
- Indice d'adhérence 419
- Résistance à la chaleur 420

■ ENTREPOSAGE DU VÉHICULE 420

■ CARROSSERIE 421

- Protection contre des agents atmosphériques . . .421
- Entretien de la carrosserie et de la sous-carrosserie 421
- Entretien de la carrosserie 422

■ INTÉRIEURS 423

- Sièges et pièces en tissu 423
- Pièces en plastique et pièces enduites. 424
- Surfaces vitrées 425
- Nettoyage des porte-tasses du tableau de bord . .425

ENTRETIEN PÉRIODIQUE

Votre véhicule est équipé d'un indicateur automatique de vidange d'huile. L'indicateur automatique de vidange d'huile vous rappelle l'entretien de votre véhicule prévu au calendrier.

Le message de vidange d'huile s'affichera selon les conditions de fonctionnement du moteur. Ce message indique la nécessité de faire exécuter l'entretien de votre véhicule. Le moment d'affichage du message « Oil Change Required » (Vidange d'huile requise) varie en fonction des conditions de fonctionnement, telles que les trajets fréquents de courte durée, la traction d'une remorque, les températures ambiantes très chaudes ou très froides ainsi que l'utilisation du carburant E85. Le message s'affichera plus rapidement lors de conditions d'utilisation difficiles, soit à 5 600 km (3 500 mi) depuis la dernière réinitialisation. Faites faire l'entretien de votre véhicule dans les plus brefs délais, c'est-à-dire avant d'avoir parcouru 805 km (500 mi).

Votre concessionnaire autorisé remettra à zéro l'indicateur de vidange d'huile après avoir effectué une vidange d'huile. Si la vidange d'huile prévue est effectuée par un établissement autre que votre concessionnaire autorisé, le message peut être réinitialisé en suivant les étapes décrites au paragraphe « Affichage du groupe d'instruments » dans la section « Instruments du tableau de bord » pour obtenir de plus amples renseignements.

NOTA : Les intervalles de vidange d'huile ne doivent jamais dépasser 16 000 km (10 000 mi), 350 heures de fonctionnement du moteur ou 12 mois, selon la première éventualité. La période de 350 heures de fonctionnement ou de ralenti du moteur est généralement seulement un problème pour les utilisateurs de parcs.

Tous les modèles pour service intensif

Vidangez l'huile moteur à 6 500 km (4 000 mi) si le véhicule est utilisé dans des conditions poussiéreuses ou hors route ou s'il est utilisé le plus souvent au ralenti ou uniquement à un régime moteur très bas. Ce type d'utilisation de véhicule est désigné service intensif.

Une fois par mois ou avant un long trajet :

- Vérifiez le niveau d'huile moteur.
- Vérifiez le niveau du liquide lave-glace.
- Vérifiez la pression des pneus assurez-vous qu'il n'y a ni signe d'usure ni dommage inhabituel. Permutez les pneus au premier signe d'usure irrégulière, même si cela se produit avant que le message de vidange d'huile s'affiche.

- Vérifiez le niveau des réservoirs de liquide de refroidissement, de maître-cylindre de frein, de direction assistée puis ajoutez du liquide au besoin.
- Vérifiez le bon fonctionnement de tous les feux et phares et de toutes les lampes intérieures.

Plan d'entretien

Intervalles d'entretien requis.

Consultez les calendriers d'entretien aux pages suivantes pour connaître les intervalles d'entretien requis.

À chaque intervalle de vidange d'huile, comme le précise l'indicateur automatique de vidange d'huile :
• Vidangez l'huile et remplacez le filtre.
• Permutez les pneus. **Permutez-les au premier signe d'usure irrégulière, même si cela se produit avant que le message de vidange d'huile s'affiche.**
• Vérifiez la batterie et l'état des cosses (nettoyez et resserrez les cosses s'il y a lieu).
• Vérifiez les plaquettes de frein, les segments, les rotors, les tambours, les flexibles et le frein de stationnement.
• Vérifiez la protection et les flexibles du circuit de refroidissement du moteur.
• Vérifiez le système d'échappement.
• Si vous utilisez votre véhicule en conditions poussiéreuses ou hors route, vérifiez le filtre à air du moteur et remplacez-le au besoin.

Millage ou intervalle de temps (selon la première éventualité)	20 000	30 000	40 000	50 000	60 000	70 000	80 000	90 000	100 000	110 000	120 000	130 000	140 000	150 000
Ou en fonction des années :	**2**	**3**	**4**	**5**	**6**	**7**	**8**	**9**	**10**	**11**	**12**	**13**	**14**	**15**
Ou kilomètres :	32 000	48 000	64 000	80 000	96 000	112 000	128 000	144 000	160 000	176 000	192 000	208 000	224 000	240 000
Vérifications supplémentaires														
Vérifiez les joints homocinétiques.		X			X			X			X			X
Vérifiez la suspension avant, les embouts de biellette de direction, les soufflets et remplacez-les au besoin.	X		X		X		X		X		X		X	
Vérifiez les garnitures de frein et remplacez-les au besoin.	X		X		X		X		X		X		X	
Entretien supplémentaire														
Remplacez le filtre à air du moteur.		X			X			X			X			X
Remplacez le filtre d'habitacle et de climatisation.	X		X		X		X		X		X		X	
Remplacez les bougies d'allumage. (**)									X					
Vidangez et remplacez le liquide de refroidissement du moteur après 10 ans ou à 240 000 km (150 000 mi), selon la première éventualité.									X					X
Vidangez l'huile à transmission automatique et remplacez le filtre si vous utilisez votre véhicule comme véhicule de police, taxi, véhicule de parc ou pour tracter fréquemment une remorque.					X						X			

Millage ou intervalle de temps (selon la première éventualité)	20 000	30 000	40 000	50 000	60 000	70 000	80 000	90 000	100 000	110 000	120 000	130 000	140 000	150 000
Ou en fonction des années :	**2**	**3**	**4**	**5**	**6**	**7**	**8**	**9**	**10**	**11**	**12**	**13**	**14**	**15**
Ou kilomètres :	**32 000**	**48 000**	**64 000**	**80 000**	**96 000**	**112 000**	**128 000**	**144 000**	**160 000**	**176 000**	**192 000**	**208 000**	**224 000**	**240 000**
Vidangez l'huile à transmission automatique et remplacez le filtre.											X			
Vérifiez la soupape de recyclage des gaz de carter (RGC) et remplacez-la au besoin.									X					

(**) L'intervalle pour le remplacement des bougies d'allumage ne s'applique qu'au kilométrage (millage) et non à l'année.

MISE EN GARDE!

- **Vous pouvez vous blesser gravement en travaillant sur un véhicule automobile ou à proximité. N'effectuez que les travaux d'entretien qui vous sont familiers ou pour lesquels vous possédez les outils nécessaires. Si vous doutez de votre compétence quant à certains travaux, faites appel à un mécanicien qualifié.**

(Suite)

MISE EN GARDE! ***(Suite)***

- **La vérification et l'entretien inadéquats de votre véhicule risquent d'entraîner la défaillance des composants et de compromettre la maniabilité et le rendement du véhicule. Par ailleurs, un accident pourrait survenir.**

COMPARTIMENT MOTEUR

Compartiment moteur – Moteur 3.6L

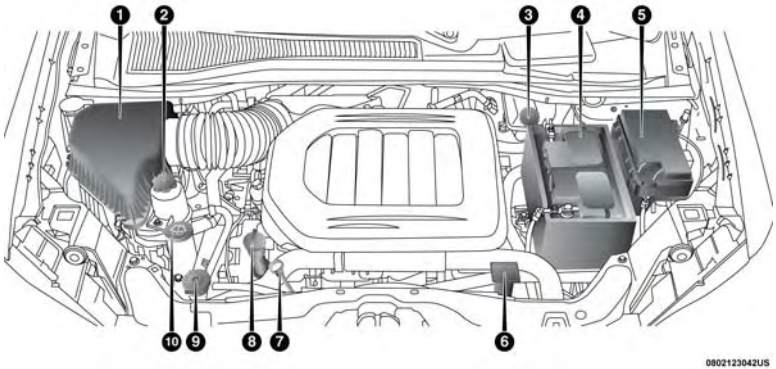

1 – Filtre à air
2 – Réservoir de liquide de direction assistée
3 – Réservoir de liquide pour freins
4 – Batterie
5 – Module d'alimentation entièrement intégré (fusibles)
6 – Réservoir de liquide de refroidissement
7 – Jauge d'huile moteur
8 – Bouchon de remplissage d'huile moteur
9 – Bouchon à pression du circuit de liquide de refroidissement
10 – Réservoir de liquide lave-glace

Vérification du niveau d'huile

Pour assurer la bonne lubrification du moteur, l'huile moteur doit être maintenue au niveau approprié. Vérifiez le niveau d'huile régulièrement, par exemple, à chaque plein de carburant. Le meilleur moment pour contrôler le niveau d'huile moteur est environ cinq minutes après l'ARRÊT du moteur, alors qu'il était à sa température normale de fonctionnement.

Pour obtenir une lecture précise du niveau d'huile, la vérification doit se faire lorsque le véhicule se trouve sur une surface plane. Maintenez le niveau d'huile dans la section hachurée SAFE (NIVEAU ADÉQUAT) de la jauge d'huile. L'ajout d'un litre d'huile (une pinte US) lorsque le relevé se situe dans la partie inférieure du repère entraînera un relevé dans la partie supérieure du repère sur ces moteurs.

AVERTISSEMENT!

Un remplissage excessif ou insuffisant entraînera une aération de l'huile ou une perte de pression d'huile. Cela pourrait endommager votre moteur.

Ajout de liquide lave-glace

Les lave-glaces de pare-brise et de lunette partagent le même réservoir de liquide lave-glace. Le réservoir se trouve dans le compartiment moteur et doit être vérifié régulièrement. Remplissez le réservoir de liquide lave-glace (et non d'antigel pour radiateur) et faites fonctionner le système durant quelques secondes pour purger l'eau résiduelle.

Vous devez remplir le réservoir d'environ quatre litres de liquide lave-glace lorsque le témoin de bas niveau de liquide lave-glace s'allume.

MISE EN GARDE!

Les liquides lave-glace vendus dans le commerce sont inflammables. Ils peuvent s'enflammer et vous causer des brûlures. Veillez à prendre les précautions qui s'imposent lorsque vous remplissez le réservoir ou lorsque vous travaillez à proximité de la solution de liquide lave-glace.

Une fois le moteur réchauffé, activez le dégivreur pendant quelques minutes afin d'éviter que le liquide ne laisse des trainées ou gèle sur la surface froide du pare-brise. La solution de liquide lave-glace tous climats Mopar ou une

solution équivalente, utilisée avec de l'eau tel qu'indiqué sur le contenant, favorise l'action nettoyante, abaisse le point de congélation pour éviter le gel dans les canalisations et n'est pas dommageable pour la peinture ni les garnitures.

Batterie sans entretien

Votre véhicule est doté d'une batterie sans entretien. Vous n'aurez jamais à y ajouter d'eau ni à en effectuer l'entretien périodique normalement requis.

MISE EN GARDE!

- **Le liquide de la batterie est une solution acide corrosive qui peut causer des brûlures et même la cécité. Évitez tout contact du liquide de batterie avec les yeux, la peau ou les vêtements. Ne vous penchez pas au-dessus d'une batterie lorsque vous fixez les cosses. En cas d'éclaboussures d'acide dans les yeux ou sur la peau, rincez immédiatement et abondamment la zone affectée à l'eau. Pour obtenir de plus amples renseignements, consultez la rubrique « Démarrage d'appoint » de la section « En cas d'urgence ».**

(Suite)

MISE EN GARDE! ***(Suite)***

- **Les émanations de la batterie sont inflammables et explosives. Tenez la batterie éloignée des flammes ou des étincelles. N'utilisez pas une batterie d'appoint, ni aucune source d'appoint produisant une tension de sortie supérieure à 12 V. Ne laissez pas les cosses des câbles se toucher.**
- **Les bornes de batterie, les cosses de câbles et leurs accessoires contiennent du plomb et des composés de plomb. Lavez-vous les mains après les avoir touchés.**

AVERTISSEMENT!

- **Lorsque vous remplacez les câbles de la batterie, il est essentiel que le câble positif soit raccordé à la borne positive et que le câble négatif soit raccordé à la borne négative. Les bornes positive et négative sont identifiées respectivement par les signes (+) et (-) sur le boîtier de la batterie. Les cosses des câbles doivent être bien serrées sur les bornes et ne doivent pas être rouillées.**

(Suite)

AVERTISSEMENT! ***(Suite)***

- **Si vous utilisez un « chargeur rapide » avec la batterie dans le véhicule, débranchez les deux câbles de batterie avant de raccorder le chargeur à la batterie. N'utilisez pas un « chargeur rapide » pour produire la tension de démarrage.**

SERVICE OFFERT PAR LE CONCESSIONNAIRE

Un concessionnaire autorisé dispose d'une équipe d'entretien qualifiée, d'un outillage spécialisé et de l'équipement nécessaire pour exécuter toutes les opérations d'entretien, de façon experte et professionnelle. Vous pouvez vous procurer des manuels d'atelier qui contiennent toutes les informations détaillées concernant l'entretien de votre véhicule. Veuillez consulter les manuels d'atelier avant d'entreprendre vous-même toute procédure sur votre véhicule.

NOTA : Toute modification intentionnelle du système antipollution peut annuler la garantie et est condamnée par la loi et passible de poursuites judiciaires.

MISE EN GARDE!

Vous pouvez vous blesser gravement en travaillant sur un véhicule automobile ou à proximité. Limitez-vous à effectuer les opérations d'entretien pour lesquelles vous disposez des connaissances suffisantes et de l'outillage nécessaire. Si vous doutez de votre compétence quant à certains travaux, faites appel à un mécanicien qualifié.

Huile moteur

Vidange de l'huile moteur

L'indicateur automatique de vidange d'huile vous rappelle l'entretien de votre véhicule prévu au calendrier. Consultez le « Plan d'entretien » pour obtenir de plus amples renseignements.

NOTA : Les intervalles de vidange d'huile ne doivent jamais dépasser 16 000 km (10 000 mi), 12 mois ou 350 heures de fonctionnement du moteur, selon la première éventualité. La période de 350 heures de fonctionnement ou de ralenti du moteur est généralement seulement un problème pour les utilisateurs de parcs.

Choix de l'huile moteur

Pour bénéficier du meilleur rendement possible et d'une protection maximale, peu importe les conditions de conduite, le constructeur recommande d'utiliser uniquement des huiles moteur homologuées par l'API et conformes aux exigences de la norme MS-6395 de FCA.

Pictogramme identifiant les huiles moteur conformes à l'API

Ce pictogramme signifie que l'huile a été homologuée par l'American Petroleum Institute (API). Le constructeur recommande d'utiliser uniquement des huiles moteur homologuées par l'API.

Ce symbole certifie les huiles moteur 0W-20, 5W-20, 0W-30, 5W-30 et 10W-30.

AVERTISSEMENT!

Aucun liquide chimique de rinçage ne doit être utilisé dans l'huile moteur, car cela pourrait endommager le

(Suite)

AVERTISSEMENT! ***(Suite)***

moteur de votre véhicule. Ces dommages ne sont pas couverts par la garantie limitée de véhicule neuf.

Viscosité de l'huile moteur (indice SAE) – Moteur 3.6L

L'huile moteur SAE 5W-20 de Mopar, conforme à la norme MS-6395 de FCA, telle que Pennzoil, Shell Helix ou une huile équivalente est recommandée pour toutes les températures de fonctionnement. Ce type d'huile moteur facilite les démarrages par temps froid et améliore la consommation de carburant.

La viscosité de l'huile moteur recommandée pour le véhicule est aussi inscrite sur le bouchon de remplissage d'huile du moteur. Pour connaître l'emplacement du bouchon de remplissage d'huile du moteur, consultez l'illustration sous le paragraphe « Compartiment moteur » dans cette section.

NOTA : L'huile moteur SAE 5W-30 de Mopar, conforme à la norme MS-6395 de FCA, telle que Pennzoil, Shell Helix ou une huile équivalente peut être utilisée lorsque l'huile SAE 5W-20 conforme à la norme MS-6395 n'est pas disponible.

Les lubrifiants dont l'étiquette n'affiche pas l'indice correct de viscosité SAE et qui ne sont pas certifiés selon les critères de l'API ne doivent pas être utilisés.

Huiles moteur synthétiques

Vous pouvez utiliser des huiles moteur synthétiques à condition qu'elles répondent aux exigences décrites ci-dessus. De plus, vous devez respecter les intervalles recommandés de vidange d'huile et de remplacement du filtre à huile.

Les huiles moteur synthétiques dont l'étiquette n'affiche pas l'indice correct de viscosité SAE et qui ne sont pas certifiés selon les critères de l'API ne doivent pas être utilisées.

Additifs pour huile moteur

Le constructeur déconseille fortement l'ajout de toute forme d'additif (autres que les colorants pour la détection des fuites) à l'huile moteur. L'huile moteur est un produit techniquement modifié et l'ajout d'additifs peut en compromettre le rendement.

Mise au rebut de l'huile moteur et des filtres à huile usagés

Prenez les précautions nécessaires pour vous défaire de l'huile moteur usagée et du filtre provenant de votre véhicule. L'huile et les filtres usagés abandonnés sans précaution aucune peuvent causer un préjudice à l'environnement. Adressez-vous à votre concessionnaire autorisé, votre station-service ou une agence gouvernementale pour savoir comment et à quel endroit dans votre région vous pouvez vous débarrasser en toute sécurité des huiles et des filtres usagés.

Filtre à huile moteur

Vous devez remplacer le filtre à huile moteur à chaque vidange.

Choix du filtre à huile moteur

Les moteurs de ce constructeur possèdent un filtre à huile à passage total de type jetable. Les filtres de rechange doivent être du même type. La qualité des filtres de rechange varie considérablement. Vous ne devez utiliser que des filtres de haute qualité afin de garantir un fonctionnement optimal. Les filtres à huile de haute qualité Mopar sont recommandés.

Filtre à air du moteur

Consultez le paragraphe « Programme d'entretien » dans ce chapitre pour connaître les intervalles d'entretien appropriés.

NOTA : Assurez-vous de suivre l'intervalle d'entretien relatif à l'utilisation du véhicule dans conditions d'usage intensif, le cas échéant.

MISE EN GARDE!

Le circuit d'admission d'air (filtre à air, tuyaux, etc.) peut également assurer une protection en cas de retour de flamme du moteur. Ne retirez pas le circuit d'admission d'air (filtre à air, tuyaux, etc.) à moins que cela ne soit nécessaire pour la réparation ou l'entretien. Assurez-vous que personne ne se trouve près du compartiment moteur avant de démarrer le moteur lorsque le circuit d'admission d'air (filtre à air, tuyaux, etc.) est retiré. Des blessures graves pourraient en résulter.

Sélection de filtre à air du moteur

La qualité des filtres à air du moteur de remplacement varie considérablement. Vous ne devez utiliser que des filtres de haute qualité afin de garantir un fonctionnement optimal. Les filtres à air de moteur Mopar sont des filtres de haute qualité et sont recommandés.

Entretien du climatiseur

Pour assurer le bon fonctionnement du climatiseur, faites-le vérifier au début de la saison chaude par un concessionnaire autorisé. Ce service comprend généralement le nettoyage des ailettes du condenseur et la vérification du rendement. La tension de la courroie d'entraînement doit aussi être vérifiée au même moment.

MISE EN GARDE!

- **N'utilisez pour votre système de climatisation que des fluides frigorigènes et des lubrifiants pour le compresseur approuvés par le constructeur. Certains fluides frigorigènes non approuvés sont inflammables et peuvent exploser, vous causant ainsi des blessures. D'autres fluides frigorigènes ou lubrifiants non approuvés peuvent causer une défaillance du système qui nécessiterait des réparations coûteuses. Pour obtenir de plus amples renseignements sur la garantie, consultez le manuel d'informations sur la garantie.**
- **Le système de climatisation contient du fluide frigorigène sous haute pression. Afin d'éviter les risques de dommages au système ou les blessures, confiez à un mécanicien compétent toute réparation nécessitant l'ajout de fluide frigorigène ou le débranchement des canalisations.**

AVERTISSEMENT!

N'utilisez pas de fluide de rinçage chimique dans le système de climatisation car les produits chimiques peuvent en endommager les composants. Ces dommages ne sont pas couverts par la garantie limitée de véhicule neuf.

Récupération et recyclage du fluide frigorigène, R-134a – selon l'équipement

Le fluide frigorigène de climatisation, le R-134a, est un hydrofluorocarbure (HFC), qui est une substance sans danger pour la couche d'ozone. Le constructeur recommande que l'entretien du système de climatisation soit effectué par un concessionnaire autorisé ou par un autre établissement de service utilisant du matériel approprié de récupération et de recyclage.

NOTA : N'utilisez que de l'huile pour compresseur PAG ou des fluides frigorigènes homologués pour les systèmes de climatisation.

Filtre à air du climatiseur

Consultez le paragraphe « Programme d'entretien » dans le chapitre « Entretien programmé » pour connaître les intervalles d'entretien appropriés.

MISE EN GARDE!

Ne retirez pas le filtre de l'habitacle pendant que le véhicule est en marche, ou lorsque le commutateur d'allumage est en mode ACC (ACCESSOIRES) ou ON/RUN (MARCHE). Lorsque le filtre à air de l'habitacle est retiré et le ventilateur est en marche, celui-ci peut entrer en contact avec les mains et projeter des saletés et des débris dans les yeux, causant ainsi des blessures.

Le filtre à air du climatiseur se trouve dans l'arrivée d'air frais, à l'arrière de la boîte à gants. Procédez comme suit pour remplacer le filtre :

1. Ouvrez la boîte à gants et retirez-en tout le contenu.
2. Appuyez sur les côtés de la boîte à gants, retirez l'attache et abaissez le volet.
3. Faites pivoter la boîte à gants vers le bas.
4. Dégagez les deux pattes de retenue qui fixent le couvercle du filtre au boîtier du système de chauffage, ventilation et climatisation, puis retirez le couvercle.

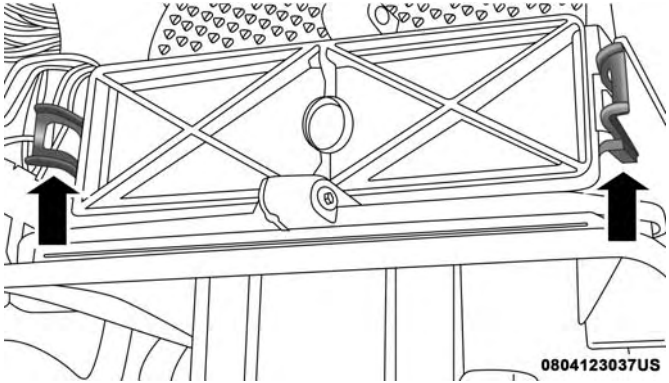

Remplacement du filtre à air du climatiseur

5. Retirez le filtre à air du climatiseur en le tirant tout droit hors du boîtier.

6. Installez le filtre à air du climatiseur de sorte que la flèche sur le filtre pointe vers le plancher. Lors de l'installation du couvercle du filtre, assurez-vous que les pattes de retenue retiennent le couvercle solidement.

AVERTISSEMENT!

Une flèche est apposée sur le filtre à air de l'habitacle pour indiquer dans quel sens le débit d'air doit circuler. Un filtre mal installé pourrait nécessiter un remplacement plus fréquent.

7. Refermez le volet de la boîte à gants et réinstallez l'attache.

Vérification des courroies d'entraînement des accessoires

MISE EN GARDE!

- **Ne tentez pas de vérifier une courroie d'entraînement des accessoires lorsque le moteur tourne.**
- **Lorsque vous travaillez à proximité du ventilateur de refroidissement, débranchez le fil d'alimentation du moteur du ventilateur. Le ventilateur est commandé par la température et peut se mettre en marche à tout moment peu importe la position du commutateur d'allumage. Vous pourriez être blessé par les pales du ventilateur en mouvement.**

(Suite)

MISE EN GARDE! ***(Suite)***

- **Vous pouvez vous blesser gravement en travaillant sur un véhicule automobile ou à proximité. Limitez-vous à effectuer les opérations d'entretien pour lesquelles vous disposez des connaissances suffisantes et de l'outillage nécessaire. Si vous doutez de votre compétence quant à certains travaux, faites appel à un mécanicien qualifié.**

Lors de la vérification des courroies d'entraînement des accessoires, des petites fissures qui traversent transversalement la surface nervurée de la courroie sont considérées normales. Dans le cas de ce genre de fissures, le remplacement de la courroie n'est pas nécessaire. Toutefois, des fissures qui apparaissent le long d'une nervure (non transversalement) ne sont pas normales. Toute courroie qui présente des fissures apparaissant le long d'une nervure doit être remplacée. Remplacez également la courroie si elle présente une usure excessive, un lissage important ou si les cordons sont effilochés.

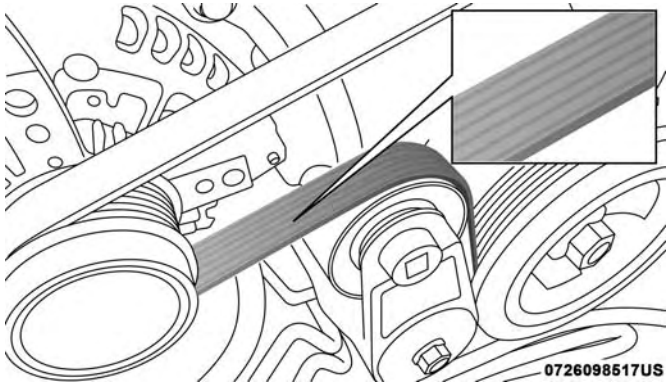

Courroie des accessoires (courroie multifonction)

Le remplacement est nécessaire dans les cas suivants :

- arrachement de nervure (séparation d'une ou de plusieurs nervures du corps de courroie);
- usure de la nervure ou de la courroie;
- fissure longitudinale de la courroie (fissures entre deux nervures);
- glissement de courroie;
- instabilité de la rainure (la ceinture ne maintient pas la position appropriée sur la poulie);

- courroie brisée (remarque : déterminez le problème et corrigez-le avant d'installer la nouvelle courroie);
- bruit (crissement, grincement ou grondement perturbant perçu ou entendu lors du fonctionnement de la courroie d'entraînement).

Certaines conditions peuvent être causées par un composant défectueux tel qu'une poulie de courroie. Les poulies de courroie doivent être vérifiées soigneusement pour s'assurer qu'elles ne sont pas endommagées et qu'elle sont bien alignées.

Le remplacement des courroies sur certains modèles nécessite l'utilisation d'outils spéciaux; nous recommandons donc de confier votre véhicule à un concessionnaire autorisé.

Graissage des articulations de la carrosserie

Les serrures et tous les points d'articulation de la carrosserie, comme les glissières des sièges, de même que les galets et les charnières des portières, du hayon, des portières coulissantes et du capot, doivent être régulièrement graissés avec une graisse au lithium, telle que Spray White Lube de Mopar, pour assurer un fonctionnement silencieux et régulier et les protéger contre la rouille et l'usure. Avant d'appliquer le lubrifiant, essuyez les pièces afin d'enlever toutes les saletés et impuretés. Essuyez ensuite l'excédent d'huile ou de graisse après avoir terminé la lubrification des pièces. Portez une attention particulière aux composants de fermeture du capot pour vous assurer qu'ils fonctionnent correctement. Lorsque vous ouvrez le capot pour l'entretien d'autres pièces, nettoyez et lubrifiez-en les mécanismes de fermeture et d'ouverture de même que le crochet de sécurité.

Graissez les barillets des serrures extérieures deux fois par an, de préférence à l'automne et au printemps. Introduisez directement dans le barillet de serrure une petite quantité de lubrifiant de haute qualité tel que le lubrifiant pour barillets de serrure Mopar.

Balais d'essuie-glace

Nettoyez régulièrement les bords en caoutchouc des balais d'essuie-glace et le pare-brise à l'aide d'une éponge ou d'un chiffon doux et d'un détergent non abrasif et doux. Vous enlèverez ainsi les dépôts de sel et la saleté.

L'utilisation prolongée des essuie-glaces sur un pare-brise sec détériore les balais. Envoyez toujours un peu de liquide lave-glace avant d'actionner les essuie-glaces pour enlever le sel et la saleté d'un pare-brise sec.

Évitez d'utiliser les balais d'essuie-glace pour enlever le givre ou la glace du pare-brise. Évitez de mettre le caoutchouc des lames de balai en contact avec des dérivés pétroliers tels que de l'huile moteur, de l'essence, etc.

NOTA : La durée utile des balais d'essuie-glace varie selon la région et la fréquence d'utilisation. Le broutage, les marques, les lignes d'eau ou les traces d'humidité peuvent entraver le rendement des balais d'essuie-glace. Si une de ces conditions est présente, nettoyez les balais d'essuie-glace ou remplacez-les au besoin.

Système d'échappement

Un système d'échappement bien entretenu représente la meilleure protection contre la pénétration de monoxyde de carbone dans l'habitacle.

Si vous remarquez un changement dans la sonorité du système d'échappement ou si vous détectez la présence de gaz d'échappement à l'intérieur, ou encore si le dessous ou l'arrière du véhicule a été endommagé, faites vérifier l'ensemble de l'échappement ainsi que les parties voisines de la carrosserie par un mécanicien compétent afin de repérer les pièces cassées, endommagées, détériorées ou mal positionnées. Des soudures ouvertes ou des raccords desserrés peuvent laisser pénétrer des gaz d'échappement dans l'habitacle. De plus, faites vérifier le système d'échappement chaque fois que le véhicule est soulevé pour une vidange d'huile ou un graissage. Remplacez des pièces s'il y a lieu.

MISE EN GARDE!

- **Les gaz d'échappement peuvent causer des lésions ou entraîner la mort. Ils contiennent du monoxyde de carbone (CO), une substance incolore et inodore. L'inhalation de ce gaz peut vous faire perdre connaissance et même vous empoisonner. Pour éviter de respirer du monoxyde de carbone (CO), consultez les paragraphes « Conseils de sécurité » sous « Sécurité », pour obtenir de plus amples renseignements.**
- **Si vous stationnez votre véhicule sur des matières combustibles alors que votre système d'échappement est chaud, vous risquez de provoquer un incendie. Il peut s'agir d'herbes ou de feuilles entrant en contact avec votre système d'échappement. Ne stationnez pas votre véhicule et ne le conduisez pas là où votre système d'échappement risque d'être en contact avec des matières combustibles.**

AVERTISSEMENT!

- **Le catalyseur nécessite l'utilisation exclusive de carburant sans plomb. L'essence au plomb empêche le catalyseur d'agir comme dispositif antipollution et peu réduire le rendement du moteur ou l'endommager de façon significative.**
- **Vous risquez d'endommager le catalyseur si le véhicule n'est pas maintenu en bon état de fonctionnement. Si le moteur présente des signes de défaillance, tels que des ratés ou une baisse évidente des performances, faites vérifier votre véhicule sans tarder. Le catalyseur risque de surchauffer si vous continuez de rouler avec un véhicule défaillant, ce qui risque d'endommager le catalyseur et le véhicule.**

Dans des conditions normales d'utilisation, le catalyseur ne nécessite aucun entretien. Toutefois, il importe que le moteur soit toujours bien réglé pour assurer le bon fonctionnement du catalyseur et éviter que ce dernier ne se détériore.

NOTA : Toute modification intentionnelle du système antipollution est condamnée par la loi et passible de poursuites judiciaires.

Dans les cas exceptionnels où le moteur est vraiment en mauvais état, une odeur de roussi peut signifier une surchauffe importante et anormale du catalyseur. Dans un tel cas, arrêtez le véhicule, coupez le moteur et laissez-le refroidir. Faites alors effectuer immédiatement une mise au point, conformément aux spécifications du constructeur.

Pour éviter d'endommager le catalyseur :

- ne coupez jamais le contact lorsque la transmission est en prise et que le véhicule roule;
- n'essayez pas de faire démarrer le véhicule en le poussant ou en le remorquant;
- ne faites pas tourner le moteur au ralenti quand des parties du commutateur d'allumage sont débranchés ou enlevés, comme durant des essais de diagnostic, durant de longues périodes de régime de ralenti très instable ou dans des conditions de mauvais fonctionnement.

Circuit de refroidissement

MISE EN GARDE!

- **Vous, ou d'autres personnes, pourriez subir de graves brûlures par l'éclaboussement de liquide de**

(Suite)

MISE EN GARDE! *(Suite)*

refroidissement du moteur (antigel) chaud ou de vapeur de votre radiateur. Si vous voyez ou entendez de la vapeur s'échapper de sous le capot, attendez que le radiateur soit refroidi avant d'ouvrir le capot. N'ouvrez jamais le bouchon à pression du circuit de refroidissement lorsque le radiateur ou le vase d'expansion sont chauds.

- **Gardez vos mains, vos outils, vos vêtements et vos bijoux éloignés du ventilateur du radiateur lorsque le capot est levé. Le ventilateur pourrait à tout moment se mettre automatiquement en marche, que le moteur tourne ou non.**
- **Lorsque vous travaillez à proximité du ventilateur du radiateur, débranchez le fil d'alimentation du moteur du ventilateur ou tournez le commutateur d'allumage à la position OFF (ARRÊT). Le ventilateur est commandé par la température du liquide de refroidissement et peut se mettre en marche à tout moment lorsque le commutateur d'allumage est à la position ON (MARCHE).**

Vérifications du liquide de refroidissement du moteur

Vérifiez le liquide de refroidissement du moteur (antigel) aux 12 mois (avant l'arrivée du temps froid, s'il y a lieu). Si le liquide de refroidissement (antigel) est sale, le système doit être vidangé, rincé et rempli de liquide de refroidissement OAT frais (conforme à la norme MS-90032) par un concessionnaire autorisé. Assurez-vous que l'avant du condensateur du climatiseur n'est pas obstrué par l'accumulation d'insectes, de feuilles mortes, etc. S'il est sale, nettoyez-le en vaporisant doucement de l'eau au moyen d'un boyau d'arrosage, en un mouvement vertical, sur la face avant du condensateur.

Assurez-vous que les flexibles en caoutchouc du circuit de refroidissement du moteur ne sont pas friables, craquelés, déchirés ou coupés et que les raccords au vase d'expansion et au radiateur sont solides. Vérifiez la présence de fuites dans l'ensemble du système. NE RETIREZ EN AUCUN CAS LE BOUCHON À PRESSION DU CIRCUIT DE LIQUIDE DE REFROIDISSEMENT LORSQUE LE CIRCUIT DE REFROIDISSEMENT EST CHAUD.

Circuit de refroidissement – vidange, rinçage et remplissage

NOTA : Pour certains véhicules, des outils spéciaux sont nécessaires pour ajouter correctement du liquide de refroidissement. Un mauvais remplissage de ces systèmes pourrait entraîner d'importants dommages au sein du moteur. Dès que du liquide de refroidissement doit être ajouté au système, veuillez communiquer avec un concessionnaire autorisé.

Si le liquide de refroidissement du moteur (antigel) est sale ou contient du sédiment visible, confiez votre véhicule à un concessionnaire autorisé pour le faire nettoyer et rincer à l'aide du liquide de refroidissement de formule OAT (TECHNOLOGIE DE L'ACIDE ORGANIQUE) (antigel) (conforme à la norme MS-90032).

Consultez le paragraphe « Programme d'entretien » dans ce chapitre pour connaître les intervalles d'entretien appropriés.

Choix d'un liquide de refroidissement

Consultez le paragraphe « Liquides et lubrifiants » dans la section « Spécifications techniques » pour obtenir de plus amples renseignements.

NOTA :

- Le mélange d'un liquide de refroidissement (antigel) autre que le liquide de refroidissement (antigel) de formule OAT (TECHNOLOGIE DE L'ACIDE ORGANIQUE) précisé peut endommager le moteur et diminuer la protection contre la corrosion. Le liquide de refroidissement de formule OAT (TECHNOLOGIE DE L'ACIDE ORGANIQUE) est différent et ne doit pas être mélangé avec du liquide de refroidissement (antigel) de technologie de l'acide organique hybride (HOAT) ou n'importe quel liquide de refroidissement (antigel) « mondialement compatible ». Si un liquide de refroidissement (antigel) qui n'est pas de formule OAT (TECHNOLOGIE DE L'ACIDE ORGANIQUE) est versé dans le circuit de refroidissement en cas d'urgence, le circuit de refroidissement doit être vidangé, rincé et rempli de liquide de refroidissement de formule OAT (TECHNOLOGIE DE L'ACIDE ORGANIQUE), conforme à la norme MS-90032, par un concessionnaire autorisé dès que possible.
- N'utilisez pas uniquement de l'eau ou un liquide de refroidissement (antigel) à base d'alcool. N'utilisez pas d'autres produits inhibiteurs de rouille ou antirouille, car ils pourraient se révéler incompatibles avec le liquide de refroidissement et obstruer le radiateur.

- Ce véhicule n'est pas conçu pour utiliser un liquide de refroidissement (antigel) à base de propylène glycol. L'utilisation de liquide de refroidissement (antigel) à base de propylène glycol n'est pas recommandée.
- Pour certains véhicules, des outils spéciaux sont nécessaires pour ajouter correctement du liquide de refroidissement. Un mauvais remplissage de ces systèmes pourrait entraîner d'importants dommages au sein du moteur. Dès que du liquide de refroidissement doit être ajouté au système, veuillez communiquer avec un concessionnaire autorisé.

Ajout de liquide de refroidissement

Votre véhicule est doté d'un liquide de refroidissement amélioré (liquide de refroidissement de formule OAT [TECHNOLOGIE DE L'ACIDE ORGANIQUE] conforme à la norme MS-90032) qui prolonge les intervalles d'entretien. Le liquide de refroidissement (antigel) peut être utilisé jusqu'à 10 ans ou 150 000 mi (240 000 km) avant d'être remplacé. Pour éviter de raccourcir cet intervalle d'entretien prolongé, il est important d'utiliser le même liquide de refroidissement (liquide de refroidissement de formule OAT [TECHNOLOGIE DE L'ACIDE ORGANIQUE] conforme à la norme MS-90032) pendant toute la durée de vie utile du véhicule.

Consultez ces recommandations sur l'utilisation du liquide de refroidissement (antigel) de formule OAT (TECHNOLOGIE DE L'ACIDE ORGANIQUE), conforme aux exigences de la norme MS-90032 de FCA. Lorsque vous ajoutez du liquide de refroidissement (antigel) :

- Nous recommandons l'utilisation du liquide de refroidissement et antigel Mopar 10 ans ou 240 000 km (150 000 mi) de formule OAT (Technologie de l'acide organique), conforme aux exigences de la norme MS-90032 de FCA.
- Mélangez une solution minimale de 50 % de liquide de refroidissement de formule OAT (TECHNOLOGIE DE L'ACIDE ORGANIQUE), conforme aux exigences de la norme MS-90032 de FCA, et d'eau distillée. Utilisez des concentrations plus élevées (sans dépasser 70 %) si des températures inférieures à -34 °F (-37 °C) sont prévues. Communiquez avec votre concessionnaire autorisé pour obtenir de l'aide.
- N'utilisez que de l'eau très pure, comme de l'eau distillée ou déionisée, lorsque vous mélangez la solution d'eau et de liquide de refroidissement (antigel). L'utilisation d'une eau de qualité moindre réduit la protection contre la corrosion du circuit de refroidissement du moteur.

NOTA :

- Il incombe au propriétaire d'assurer le niveau de protection approprié contre le gel, en fonction des températures propres à la région où il compte utiliser son véhicule.
- Pour certains véhicules, des outils spéciaux sont nécessaires pour ajouter correctement du liquide de refroidissement. Un mauvais remplissage de ces systèmes pourrait entraîner d'importants dommages au sein du moteur. Dès que du liquide de refroidissement doit être ajouté au système, veuillez communiquer avec votre concessionnaire autorisé local.
- Le mélange de types de liquide de refroidissement (antigel) n'est pas recommandé et peut endommager le circuit de refroidissement. Si les liquides de refroidissement de formule HOAT (Technologie de l'acide organique hybride) et de formule OAT(Technologie de l'acide organique) sont mélangés en cas d'urgence, faites vidanger, rincer et remplir de nouveau le réservoir avec du liquide de refroidissement de formule OAT (Technologie de l'acide organique), conforme à la norme MS-90032, aussitôt que possible par un concessionnaire autorisé.

Bouchon à pression du circuit de refroidissement

Le bouchon doit être complètement serré pour empêcher la perte de liquide de refroidissement (antigel) et pour s'assurer que le liquide de refroidissement (antigel) retourne de la bouteille/du vase d'expansion au radiateur (selon l'équipement).

Le bouchon doit être vérifié et nettoyé s'il y a des dépôts de substances étrangères sur les surfaces de contact devant assurer l'étanchéité.

MISE EN GARDE!

- **N'ouvrez pas le circuit de refroidissement du moteur chaud. N'ajoutez jamais de liquide de refroidissement (antigel) lorsque le moteur surchauffe. Ne desserrez pas ou n'enlevez pas le bouchon pour essayer de refroidir un moteur surchauffé. La chaleur cause une augmentation de la pression dans le circuit de refroidissement. Afin d'éviter de vous ébouillanter ou de vous blesser, ne dévissez pas le bouchon de radiateur tant que le circuit est chaud ou sous pression.**

(Suite)

MISE EN GARDE! *(Suite)*

- **N'utilisez pas un bouchon de radiateur autre que celui fabriqué pour votre véhicule. Vous risquez de vous blesser ou d'endommager le moteur.**

Mise au rebut du liquide de refroidissement usagé

Le liquide de refroidissement (antigel) à base d'éthylène glycol usagé est une substance dont la mise au rebut est réglementée. Informez-vous auprès des autorités locales pour connaître les règlements pertinents en matière d'élimination des déchets. Pour empêcher les enfants et les animaux d'ingérer du liquide de refroidissement à base d'éthylène glycol, n'entreposez pas le liquide dans des récipients ouverts et ne laissez pas le liquide s'accumuler au sol. Si un enfant ou un animal ingère du liquide de refroidissement, communiquez immédiatement avec les secours d'urgence. Nettoyez immédiatement tout renversement de liquide.

Points à ne pas oublier

NOTA : Lorsque le véhicule est arrêté après avoir parcouru quelques kilomètres (ou quelques milles), il est possible que de la vapeur s'échappe de l'avant du compartiment moteur. Cette vapeur résulte en général de la vaporisation de l'eau produite par la pluie, la neige ou l'humidité accumulée sur le radiateur. Le phénomène se produit lorsque le thermostat s'ouvre et laisse entrer le liquide de refroidissement (antigel) chaud dans le radiateur.

Si l'examen du compartiment moteur ne vous permet pas de déceler de trace de fuite au niveau des tuyaux ou du radiateur, vous pouvez utiliser le véhicule en toute sécurité. La vapeur se dissipera peu après.

- Ne remplissez pas trop le vase d'expansion.
- Vérifiez le point de congélation du liquide de refroidissement dans le radiateur et dans le vase d'expansion. Si vous devez ajouter du liquide de refroidissement (antigel), le contenu du vase d'expansion doit être également protégé contre le gel.
- Si vous devez ajouter souvent du liquide de refroidissement (antigel), le circuit de refroidissement doit faire l'objet d'un essai de pression servant à détecter les fuites.
- Maintenez la concentration du liquide de refroidissement (antigel) à un minimum de 50 % de liquide de refroidissement (antigel) de formule OAT (TECHNOLOGIE DE L'ACIDE ORGANIQUE), conforme à la norme MS-90032, et d'eau distillée pour bien protéger le moteur, qui comprend des composants en aluminium, contre la corrosion.

- Assurez-vous que les flexibles de trop-plein du vase d'expansion ne sont ni tordus, ni obstrués.
- Gardez l'avant du radiateur propre. Si votre véhicule possède un système de climatisation, préservez la propreté de l'avant du condensateur.
- Ne remplacez pas le thermostat pour l'été ou l'hiver. S'il est nécessaire de remplacer le thermostat, posez SEULEMENT le type de thermostat approuvé. Les autres types peuvent entraîner un rendement insatisfaisant du liquide de refroidissement (antigel), une consommation médiocre et une augmentation des émissions.

Système de freinage

Tous les éléments du système de freinage doivent faire l'objet d'un contrôle régulier afin d'assurer la performance du système. Consultez le paragraphe « Programme d'entretien » dans ce chapitre pour connaître les intervalles d'entretien appropriés.

MISE EN GARDE!

L'usage abusif des freins peut causer leur défaillance et être à l'origine d'une collision. Le fait de conduire en

(Suite)

MISE EN GARDE! ***(Suite)***

gardant le pied sur la pédale de frein peut causer la surchauffe des freins, user de façon excessive les garnitures et même endommager le système de freinage. En cas d'urgence, la pleine puissance de vos freins pourrait ne pas être disponible.

Maître-cylindre – Vérification du niveau du liquide pour freins

Le niveau de liquide dans le maître-cylindre doit être vérifié à chaque intervention sous le capot ou dès que le témoin d'avertissement du système de freinage s'active pour indiquer une défaillance.

Nettoyez le dessus du maître-cylindre avant de retirer le bouchon. Ajoutez du liquide pour rétablir le niveau jusqu'au repère « FULL » (PLEIN) figurant sur le côté du réservoir du maître-cylindre.

Il est déconseillé de trop remplir le réservoir, car cela risque d'entraîner une fuite dans le circuit.

Ajoutez du liquide pour rétablir le niveau à la hauteur recommandée et indiquée sur le réservoir de liquide pour freins. Dans le cas de freins à disque, le niveau de liquide baisse à mesure que les plaquettes s'usent. Toutefois, une

fuite peut aussi être la cause de la baisse du niveau de liquide pour freins. Une vérification s'impose alors.

Utilisez seulement du liquide pour freins recommandé par le constructeur. Consultez le paragraphe « Liquides et lubrifiants » dans la section « Spécifications techniques » pour obtenir de plus amples renseignements.

MISE EN GARDE!

- **Utilisez seulement du liquide pour freins recommandé par le constructeur. Consultez le paragraphe « Liquides et lubrifiants » dans la section « Spécifications techniques » pour obtenir de plus amples renseignements. L'utilisation du mauvais type de liquide de frein peut endommager gravement votre système de freinage ou affecter son rendement. Le type adéquat de liquide de frein pour votre véhicule est aussi indiqué sur le réservoir d'origine du maître-cylindre hydraulique installé en usine.**
- **N'utilisez que du liquide pour freins provenant d'un bidon hermétiquement fermé afin d'éviter sa contamination par des substances étrangères ou l'humidité. Garder le chapeau de réservoir du maître-**

(Suite)

MISE EN GARDE! ***(Suite)***

cylindre fixé en permanence. Le liquide de frein dans un récipient ouvert absorbe l'humidité de l'air et aboutit avec un point d'ébullition inférieur. Ceci pourrait faire bouillir subitement le liquide pendant un freinage dur ou prolongé, et résulter en une panne du système de freinage. Ceci pourrait provoquer une collision.
- **Si le réservoir de liquide pour freins est rempli de façon excessive, du liquide pour freins peut se déverser et prendre feu au contact des pièces chaudes du moteur. Le liquide pour freins peut aussi endommager les surfaces peintes et en vinyle. Prenez soin d'éviter tout contact du liquide avec ces surfaces.**
- **Évitez toute contamination du liquide pour freins avec un dérivé de pétrole. Les composants de joint de frein pourraient être endommagés, causant une anomalie des freins partielle ou complète. Ceci pourrait provoquer une collision.**

Transmission automatique

Choix du lubrifiant

Il est important d'utiliser le liquide de transmission adéquat pour assurer une performance et une durée de vie optimales de la transmission. Utilisez uniquement le liquide de transmission prescrit par le constructeur. Consultez le paragraphe « Liquides, lubrifiants » dans la section « Spécifications techniques » pour connaître les spécifications du liquide de transmission. Il est important de maintenir le niveau exact du liquide de transmission en utilisant le liquide recommandé. Aucun fluide de rinçage chimique ne doit être utilisé dans une transmission; utilisez uniquement un lubrifiant homologué.

AVERTISSEMENT!

L'utilisation d'une huile de transmission autre que celle recommandée par le constructeur risque de détériorer la qualité de passage des vitesses et de causer des vibrations dans le convertisseur de couple. Cela augmente également la fréquence de remplacement de l'huile de la transmission et du filtre. Consultez le paragraphe « Liquides, lubrifiants » dans la section

(Suite)

AVERTISSEMENT! *(Suite)*

« Spécifications techniques » pour connaître les spécifications du liquide de transmission.

Additifs spéciaux

Le constructeur déconseille l'utilisation d'additifs spéciaux dans la transmission. L'huile à transmission automatique (ATF) est un produit fabriqué en usine et l'ajout d'additifs peut en compromettre le rendement. N'ajoutez aucun additif liquide à la transmission. La seule exception à cette règle touche l'usage de teintures spéciales facilitant la détection des fuites de liquide. Évitez d'utiliser des produits d'étanchéité pour transmission, car ce type de produit risque d'endommager les joints.

AVERTISSEMENT!

N'utilisez pas de fluide de rinçage chimique dans la transmission car les produits chimiques peuvent en endommager les composants. Ces dommages ne sont pas couverts par la garantie limitée de véhicule neuf.

Vérification du niveau de liquide

Le niveau de liquide est établi en usine et ne nécessite aucune modification dans des conditions normales d'utilisation. Les vérifications régulières du niveau de liquide ne sont pas nécessaires; par conséquent, le tube de remplissage de la transmission n'est donc pas muni d'un bouchon ou d'une jauge d'huile. Un concessionnaire autorisé peut vérifier le niveau de liquide de votre transmission au moyen d'une jauge d'huile spéciale. Si vous remarquez une fuite de liquide ou une anomalie de la transmission, consultez un concessionnaire autorisé sans tarder pour faire vérifier le niveau de liquide. L'utilisation d'un véhicule dont le niveau de liquide est inadéquat peut endommager gravement la transmission.

AVERTISSEMENT!

Si l'huile de la transmission fuit, consultez immédiatement un concessionnaire autorisé. De graves problèmes de transmission pourraient en résulter. Un concessionnaire autorisé dispose des outils nécessaires au réglage du niveau de liquide.

Vidange de l'huile et remplacement du filtre

Consultez le paragraphe « Programme d'entretien » dans ce chapitre pour connaître les intervalles d'entretien appropriés.

De plus, vidangez l'huile et remplacez le filtre si l'huile est contaminée (par de l'eau, etc.) ou si la transmission est démontée pour une raison quelconque.

SOULÈVEMENT DU VÉHICULE

Dans le cas où vous devez soulever le véhicule, faites-le chez votre concessionnaire autorisé ou dans une station-service.

PNEUS

Renseignements concernant la sécurité des pneus

Les renseignements concernant la sécurité des pneus couvrent les aspects de l'information suivante : Inscriptions sur les pneus, numéros d'identification de pneus, terminologie et définitions des pneus, pression des pneus et charge des pneus.

Inscriptions sur les pneus

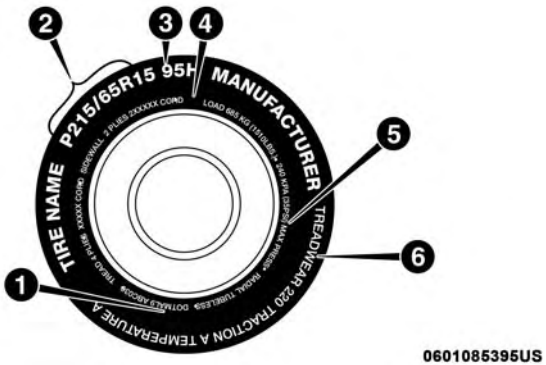

Inscriptions sur les pneus

1 – Code des normes de sécurité U.S. DOT (N° d'identification du pneu)
2 – Référence dimensionnelle
3 – Description d'entretien
4 – Charge maximale
5 – Pression maximale
6 – Indices d'usure, d'adhérence et de température

NOTA :

- Le classement par dimensions de pneu P (véhicule de tourisme) métrique est établi en fonction des normes de construction américaines. La lettre « P » est moulée dans le flanc des pneus P-métriques devant la référence dimensionnelle. Exemple : P215/65R15 95H.
- Le classement par dimensions de pneu métrique européen est établi en fonction des normes de construction européennes. La dimension des pneus conçus selon ces normes est moulée dans le flanc des pneus, en commençant par la largeur de section. La lettre « P » ne fait pas partie de la référence dimensionnelle de ces pneus. Exemple : 215/65R15 96H.
- Le classement par dimensions de pneu LT (camion léger) métrique est établi en fonction des normes de construction américaines. La référence dimensionnelle des pneus LT-métriques est inscrite de la même façon que celle utilisée pour les pneus P-métriques à part le fait que ce sont les lettres « LT » qui sont moulées dans le flanc des pneus avant la référence. Exemple : LT235/85R16.

- Les roues de secours temporaires sont conçues uniquement pour une utilisation temporaire en cas d'urgence. La lettre « T » ou « S » est moulée dans le flanc des pneus des roues de secours compactes temporaires haute pression devant la référence dimensionnelle. Exemple : T145/80D18 103M.
- Les dimensions des pneus à portance élevée sont établies en fonction des normes de construction américaines et sont moulées dans le flanc des pneus, en commençant par le diamètre du pneu. Exemple : 31x10.5 R15 LT.

Tableau de référence dimensionnelle des pneus

EXEMPLE :
Exemple de référence dimensionnelle : P215/65R15XL 95H, 215/65R15 96H, LT235/85R16C, T145/80D18 103M, 31x10.5 R15 LT
P = Pneu pour voiture de tourisme de dimensions établies selon les normes de construction américaines, ou **« ...rien... »** = Pneu pour voiture de tourisme de dimensions établies selon les normes de construction européennes, ou **LT** = Pneu pour véhicule utilitaire léger de dimensions établies selon les normes de construction américaines, ou **T ou S** = Pneu d'une roue de secours temporaire ou **31** = Diamètre extérieur en pouces (po)
215, 235, 145 = Largeur de section en millimètres (mm)
65, 85, 80 = Rapport d'aspect en pourcentage (%) – Rapport de la hauteur de section sur la largeur de section du pneu, ou **10,5** = Largeur de la section en pouces (po)
R = Code de construction – « R » indique qu'il s'agit d'une construction radiale, ou – « D » Indique qu'il s'agit d'une construction diagonale ou en biais
15, 16, 18 = Diamètre de jante en pouces (po)

EXEMPLE :

Description d'entretien :
95 = Indice de charge – Code numérique associé à la charge maximale que peut supporter un pneu
H = Symbole de vitesse – Symbole indiquant la plage de vitesses auxquelles le pneu peut transporter une charge correspondant à son indice de charge en présence de certaines conditions de fonctionnement – La vitesse maximale correspondant au symbole de vitesse ne peut être atteinte que lorsque des conditions précises sont en vigueur (c.-à-d., pression des pneus, charge du véhicule, état des routes et vitesses maximales indiquées)
Identification de la charge : L'absence des symboles suivants d'identification de charge sur le flanc d'un pneu indique une charge permise standard (SL) : • **XL** = Pneu pouvant transporter une charge supplémentaire (ou pneu renforcé), ou • **LL** = Pneu pouvant transporter une charge légère ou • **C, D, E, F, G** = Gamme de charge associée à la charge maximale qu'un pneu peut transporter à un niveau de pression donné
Charge maximale – Indique la charge maximale que ce pneu peut transporter
Pression maximale – Indique la pression de gonflage à froid maximale permise pour ce pneu

Numéro d'identification du pneu (TIN)

Le numéro d'identification du pneu est inscrit sur un flanc ou les deux flancs du pneu. La date, quant à elle, ne peut être inscrite que sur l'un d'eux. Dans le cas des pneus dont le flanc est blanc d'un côté, le numéro d'identification complet du pneu, incluant le code de date, est inscrit sur ce côté. Dans le cas des pneus dont les flancs sont noirs, le numéro d'identification peut se trouver sur le bord extérieur du flanc du pneu tel que ce dernier a été monté sur le véhicule. S'il ne s'y trouve pas, c'est qu'il est inscrit sur le bord intérieur du pneu.

EXEMPLE :
DOT MA L9 ABCD 0301
DOT = Department of Transportation (Département des Transports) – Ce symbole certifie que le pneu est conforme aux normes de sécurité des pneus du ministère américain des transports et que son utilisation est approuvée pour la conduite sur route
MA = Code représentant l'emplacement de fabrication du pneu (2 chiffres)
L9 = Code représentant la dimension des pneus (2 chiffres)
ABCD = Code utilisé par le constructeur de pneus (de 1 à 4 chiffres)
03 = Chiffre représentant la semaine de fabrication du pneu (2 chiffres) – 03 signifie la troisième semaine
01 = Nombre représentant l'année de fabrication du pneu (2 chiffres) – 01 signifie l'année 2001. – Avant le mois de juillet 2000, les constructeurs de pneus n'étaient tenus que d'indiquer un seul chiffre pour représenter l'année de fabrication du pneu. Exemple : 031 pouvait représenter la troisième semaine de 1981 ou de 1991.

Terminologie et définitions des pneus

Terme	Définition
Pied milieu	Le pied milieu du véhicule est l'élément de la structure de la carrosserie situé derrière la portière avant.
Pression de gonflage à froid du pneu	La pression de gonflage à froid est mesurée lorsque le véhicule est resté immobile pendant au moins trois heures, ou qu'il a roulé sur une distance inférieure à 1,6 km (1 mi) après une période d'immobilisation minimale de trois heures. La pression de gonflage est mesurée en kPa (kilopascals) ou en lb/po² (livres par pouce carré).
Pression de gonflage maximale	La pression de gonflage maximale est la pression de gonflage à froid maximale permise pour ce pneu. La valeur maximale de la pression de gonflage est moulée sur le flanc du pneu.
Pression de gonflage à froid recommandée	Pression de gonflage à froid des pneus recommandée par le constructeur du véhicule et indiquée sur l'étiquette des pneus.
Étiquette des pneus	Une étiquette apposée en permanence sur le véhicule indiquant la capacité de charge du véhicule, la dimension des pneus d'origine et la pression de gonflage à froid des pneus recommandée.

Charge et pression des pneus

NOTA : La pression de gonflage à froid adéquate est indiquée sur le pied milieu du côté conducteur ou sur le bord arrière de la portière du côté conducteur.

Vérifiez la pression des pneus, y compris la roue de secours (selon l'équipement), au moins une fois par mois et gonflez à la pression recommandée pour votre véhicule.

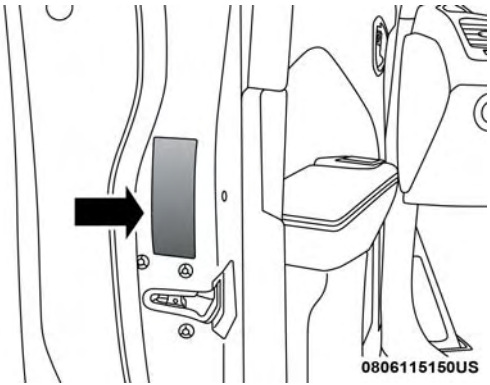

Exemple d'emplacement de l'étiquette des pneus (portière)

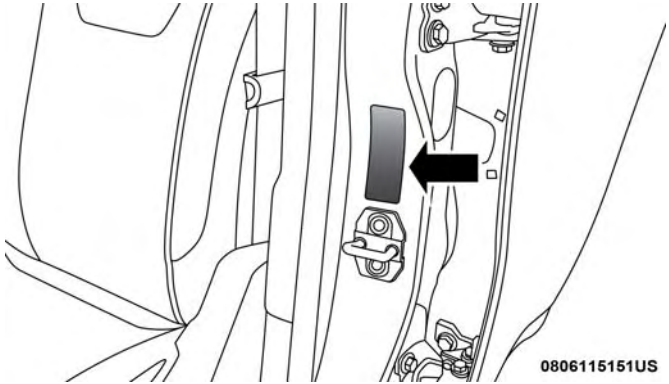

Exemple d'emplacement de l'étiquette des pneus (pied milieu)

Étiquette d'information sur les pneus et la charge

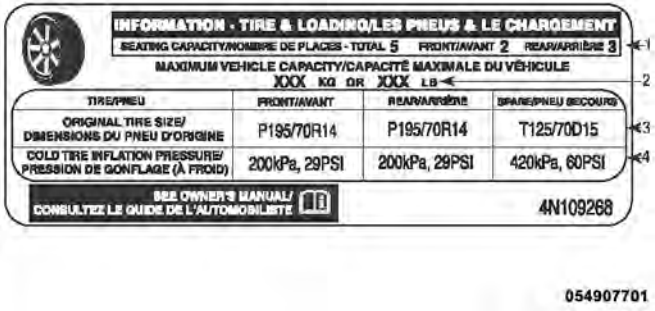

Étiquette d'information sur les pneus et la charge

Cette étiquette fournit des renseignements importants concernant :

1. le nombre de personnes pouvant être transportées dans le véhicule;
2. le poids total que votre véhicule peut porter;
3. la dimension des pneus conçus pour votre véhicule;
4. les pressions de gonflage à froid pour les pneus avant, arrière et pour le pneu de la roue de secours.

Chargement

La charge maximale appliquée sur les pneus par votre véhicule ne doit pas dépasser la capacité de transport de charge des pneus de ce dernier. La charge maximale pouvant être transportée par vos pneus ne sera pas dépassée si vous respectez les spécifications de conditions de charge, de dimension des pneus et de pressions de gonflage à froid dont il est question sur l'étiquette d'information sur les pneus et la charge et dans le paragraphe « Chargement du véhicule » de la section « Démarrage et conduite » du présent manuel.

NOTA : Lorsque la charge maximale est atteinte, le poids nominal brut sur les essieux (PNBE) avant et arrière ne doit pas être dépassé.

Pour obtenir de plus amples renseignements sur le PNBE, le chargement du véhicule et la traction d'une remorque, consultez le paragraphe « Chargement du véhicule » de la section « Démarrage et conduite » du présent manuel.

Pour déterminer les conditions de charge maximale de votre véhicule, repérez l'énoncé « The combined weight of occupants and cargo should never exceed XXX kg or XXX lbs » (le poids combiné des occupants et des bagages ne doit jamais dépasser XXX kg ou XXX lb) sur l'étiquette d'information sur les pneus et la charge. Le poids combiné des occupants, des bagages et le poids au timon de la remorque (s'il y a lieu) ne doivent jamais dépasser le poids dont il est question dans le cas présent.

Méthode permettant de déterminer la limite de charge appropriée–

(1) Trouvez la déclaration « The combined weight of occupants and cargo should never exceed XXX kg or XXX lbs » (le poids combiné des occupants et des bagages ne doit jamais dépasser XXX kg ou XXX lb) sur l'étiquette d'information de votre véhicule.

(2) Déterminez le poids combiné du conducteur et des passagers qui prennent place à bord de votre véhicule.

(3) Soustrayez le poids combiné du conducteur et des passagers de XXX kg ou XXX lb.

(4) Le résultat correspond à la capacité de charge des bagages que le véhicule peut transporter. Par exemple, si « XXX » est égal à 1 400 lb et que cinq passagers de 150 lb chacun prennent place dans votre véhicule, la capacité de chargement disponible de votre véhicule est de 650 lb. (1 400-750 (5x150) = 650 lb.)

(5) Déterminez le poids combiné des bagages et de la cargaison chargés dans le véhicule. Ce poids ne peut dépasser la capacité de charge disponible (chargement et bagages) calculée à l'étape 4.

(6) Si vous comptez tracter une remorque, la charge de celle dernière sera transférée à votre véhicule. Consultez ce guide pour déterminer de quelle façon ce poids réduit la capacité de charge des bagages et de la cargaison pour votre véhicule.

Exemple métrique pour la limite de charge

Par exemple, si « XXX » est égal à 635 kg et que cinq passagers de 68 kg chacun prennent place dans votre véhicule, la capacité de chargement disponible de votre véhicule est de 295 kg (635-340 (5x68) = 295 kg) comme l'indique l'étape 4.

NOTA :

- Si vous comptez tracter une remorque, la charge de celle dernière sera transférée à votre véhicule. Le tableau suivant illustre la façon de calculer la charge totale, la capacité de charge en bagages et la capacité de remorquage de votre véhicule selon différentes configurations des sièges, ainsi qu'en fonction du nombre et de la taille des occupants. Ce tableau n'est fourni qu'à des fins explicatives et peut ne pas être précis quant à la configuration et aux capacités de transport de charge de votre véhicule.
- Dans l'exemple suivant, le poids combiné des occupants et de la cargaison ne devrait jamais dépasser 392 kg (865 lb).

Occupants			Combined weight of occupants and cargo from Tire Placard	MINUS	Combined Occupant's weight	=	AVAILABLE Cargo/Luggage and Trailer Tongue Weight
TOTAL	FRONT	REAR					
EXAMPLE 1							
5	2	3	865 lbs	minus	Occupant 1: 200 lbs Occupant 2: 130 lbs Occupant 3: 160 lbs Occupant 4: 100 lbs Occupant 5: 80 lbs TOTAL WEIGHT: 670 lbs 670 lbs	=	195 lbs
EXAMPLE 2							
3	2	1	865 lbs	minus	Occupant 1: 210 lbs Occupant 2: 180 lbs Occupant 3: 150 lbs TOTAL WEIGHT: 540 lbs 540 lbs	=	325 lbs
EXAMPLE 3							
2	2	0	865 lbs	minus	Occupant 1: 200 lbs Occupant 2: 200 lbs TOTAL WEIGHT: 400 lbs 400 lbs	=	465 lbs

EXAMPLE

811a4d11

MISE EN GARDE!

Il est dangereux de surcharger les pneus. La surcharge des pneus peut entraîner une défaillance, nuire au comportement routier du véhicule et augmenter sa

(Suite)

MISE EN GARDE! *(Suite)*

distance de freinage. Vous devez utiliser pour votre véhicule des pneus conformes à la capacité de charge recommandée. Ne les surchargez jamais.

Pneus – Généralités

Tire Pressure (Pression des pneus)

Une pression de gonflage adéquate est essentielle à la conduite sécuritaire et au bon fonctionnement de votre véhicule. Voici les quatre principaux problèmes qui découlent d'une pression de gonflage inadéquate des pneus :

- Sécurité et stabilité du véhicule
- Économie
- Usure
- Confort

Safety (Sécurité)

MISE EN GARDE!

- **Des pneus mal gonflés sont dangereux et peuvent provoquer des collisions.**
- **Le sous-gonflage accroît la flexion du pneu et peut entraîner une surchauffe ou une crevaison.**
- **Un pneu trop gonflé perd sa capacité d'amortissement. Les objets jonchant la route et les nids-de-poule peuvent endommager les pneus et provoquer une crevaison.**

(Suite)

MISE EN GARDE! ***(Suite)***

- **Une pression des pneus trop faible ou trop élevée peut nuire à la tenue du véhicule et causer une défaillance subite des pneus qui vous ferait perdre la maîtrise du véhicule.**
- **Une pression des pneus inégale des pneus peut provoquer des problèmes de direction. Vous pourriez perdre la maîtrise du véhicule.**
- **Une pression des pneus inégale des pneus sur un même essieu peut entraîner une déviation du véhicule vers la gauche ou vers la droite pendant la conduite.**
- **Conduisez toujours avec des pneus gonflés à la pression de gonflage à froid recommandée.**

Le sous-gonflement ou le gonflement excessif des pneus peut influer sur la stabilité du véhicule et donner une impression de décalage ou de réponse trop directe de la direction.

NOTA :

- Une pression des pneus inégale sur un même essieu peut provoquer une réaction imprévisible de la direction.
- Une pression des pneus inégale des pneus sur un même essieu peut entraîner une déviation du véhicule vers la gauche ou vers la droite pendant la conduite.

Économie de carburant

Une pression insuffisante des pneus accroît la résistance au roulement et contribue à une plus forte consommation de carburant.

Usure

Le mauvais gonflage à froid des pneus peut causer des modèles d'usure anormale et réduire la durée de la bande de roulement, entraînant un remplacement prématuré du pneu.

Confort et stabilité du véhicule

Lorsque les pneus sont gonflés à la pression prescrite, le confort de la suspension est au maximum. Par contre un gonflement excessif rend la suspension trop ferme, ce qui nuit au confort.

Pressions de gonflage des pneus

La pression de gonflage à froid adéquate des pneus est indiquée sur le pied milieu du côté conducteur ou sur le rebord arrière de la portière du conducteur.

Au moins une fois par mois :

- Vérifiez et réglez la pression des pneus à l'aide d'un manomètre de poche de bonne qualité. Ne faites pas de jugement visuel en déterminant le gonflage approprié. Les pneus peuvent sembler être correctement gonflés même lorsqu'ils sont insuffisamment gonflés.
- Vérifiez les pneus pour y découvrir des signes d'usure ou des dommages visibles.

AVERTISSEMENT!

Après avoir vérifié ou réglé la pression des pneus, n'oubliez pas de remettre en place le bouchon du corps de valve. Cela empêchera l'humidité et la saleté de pénétrer dans le corps de valve, ce qui pourrait l'endommager.

Les pressions de gonflage spécifiées sur l'étiquette sont toujours des « pressions de gonflage à froid ». La pression de gonflage à froid est mesurée lorsque le véhicule est resté

immobile pendant au moins trois heures, ou qu'il a roulé sur une distance inférieure à 1,6 km (1 mi) après une période d'immobilisation minimale de trois heures. La pression de gonflage à froid des pneus ne doit pas dépasser la valeur maximale moulée sur le flanc du pneu.

Il faut vérifier les pressions des pneus plus souvent lorsqu'il y a de grandes variations de température extérieure, car la pression des pneus varie avec les changements de température.

La pression des pneus change d'environ 7 kPa (1 lb/po²) pour chaque variation de 7 °C (12 °F) de la température ambiante. Tenez-en compte lorsque vous vérifiez la pression des pneus à l'intérieur d'un garage, particulièrement l'hiver.

Exemple : si la température à l'intérieur du garage est de 20 °C (68 °F) et si la température extérieure est de 0 °C (32 °F), augmentez la pression de gonflage à froid des pneus de 21 kPa (3 lb/po²), ce qui équivaut à 7 kPa (1 lb/po²) par tranche de 7 °C (12 °F) de différence entre les températures intérieure et extérieure.

La pression des pneus peut augmenter de 13 à 40 kPa (2 à 6 lb/po²) lorsque le véhicule roule. Ne réduisez PAS cette augmentation normale de la pression, sinon la pression des pneus sera trop basse.

Pression des pneus pour conduite à vitesse élevée

Le constructeur vous conseille de conduire aux vitesses réglementaires indiquées sur les panneaux de signalisation. Lorsque les limites de vitesse ou les conditions sont telles que le véhicule peut rouler à des vitesses élevées, il est très important que les pneus soient gonflés à la bonne pression. Il peut être nécessaire d'augmenter la pression de gonflage des pneus et de réduire la charge du véhicule pour la conduite à grande vitesse. Consultez un marchand de pneus ou d'équipement d'origine de véhicule autorisé pour les recommandations concernant les vitesses sécuritaires, la charge et les pressions de gonflage à froid des pneus.

MISE EN GARDE!

Il est dangereux de conduire à haute vitesse lorsque le véhicule est chargé au maximum. La pression exercée sur les pneus pourrait les endommager. Vous pourriez subir une collision grave. Ne conduisez pas un véhicule chargé à pleine capacité à une vitesse continue de plus de 120 km/h (75 mi/h).

Pneus radiaux

MISE EN GARDE!

La combinaison de pneus à carcasse radiale avec d'autres types de pneus sur votre véhicule procurera une piètre tenue de route. L'instabilité ainsi créée pourrait provoquer une collision. Utilisez toujours les pneus radiaux en jeux de quatre. Ne les combinez jamais à d'autres types de pneus.

Réparation des pneus

Si votre pneu devient endommagé, il peut être réparé s'il se conforme aux critères suivants :

- le pneu n'a pas roulé lorsqu'il était à plat;
- les dommages se situent seulement sur la chape du pneu (les dommages sur les flancs ne sont pas réparables);
- la crevaison ne dépasse pas ¼ po (6 mm);

Consultez un marchand de pneus autorisé pour les réparations de pneu et des informations supplémentaires.

Les pneus à affaissement limité endommagés, ou les pneus à affaissement limité qui ont subi une perte de pression devraient être remplacés immédiatement par un autre pneu à affaissement limité de taille et de catégorie de service identiques (indice de charge et symbole de vitesse). Remplacez également le capteur de pression des pneus puisqu'il n'a pas été conçu pour être réutilisé.

Pneus à affaissement limité – selon l'équipement

Les pneus à affaissement limité vous donnent la possibilité de rouler 80 km (50 mi) à 80 km/h (50 mi/h) après une perte rapide de pression. Cette perte rapide de pression est désignée comme mode de conduite à plat. Un mode de conduite à plat se produit lorsque la pression du pneu est égale ou inférieure à 96 kPa (14 lb/po²). Une fois qu'un pneu à affaissement limité en arrive à rouler à plat, ses capacités de roulement sont limitées et il doit être remplacé immédiatement. Un pneu à affaissement limité n'est pas réparable. Lorsqu'un pneu à affaissement limité est changé après avoir roulé avec des pneus sous-gonflés, remplacez le capteur du système de surveillance de la pression des pneus puisqu'il n'a pas été conçu pour être réutilisé après une utilisation en mode de conduite à plat (96 kPa [14 lb/po²]).

NOTA : Le capteur du système de surveillance de la pression des pneus doit être remplacé après la conduite du véhicule avec un pneu crevé.

Il n'est pas recommandé de conduire un véhicule chargé à plein ou de remorquer une remorque pendant qu'un pneu est en mode à plat.

Consultez la section Surveillance de la pression des pneus pour obtenir de plus amples renseignements.

Patinage des roues

Lorsque le véhicule s'enlise dans la boue, le sable, la neige ou la glace, ne faites pas patiner les roues à plus de 30 mi/h (48 km/h) ou pendant plus de 30 secondes sans interruption.

Consultez le paragraphe « Dégagement d'un véhicule enlisé » dans la section « En cas d'urgence » pour obtenir de plus amples renseignements.

MISE EN GARDE!

Il est dangereux de faire patiner excessivement les pneus. La force que génère une vitesse excessive des roues peut endommager les pneus et causer une défaillance. Les pneus pourraient éclater et blesser quelqu'un. Ne faites pas patiner les roues à plus de 48 km/h (30 mi/h) continuellement pendant plus de 30 secondes

(Suite)

MISE EN GARDE! ***(Suite)***

lorsque le véhicule est enlisé, et ne laissez personne s'approcher d'une roue qui patine, quelle que soit la vitesse.

Indicateurs d'usure

Les pneus d'origine de votre véhicule sont dotés d'indicateurs d'usure de la bande de roulement pour vous aider à déterminer le moment où ils devront être remplacés.

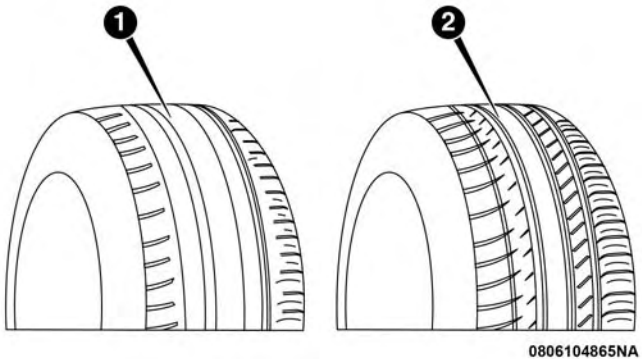

Bande de roulement

1 – Pneu usé
2 – Pneu neuf

Ces indicateurs sont intégrés au fond des rainures de la bande de roulement du pneu. Ils ont l'aspect de bandes unies quand la profondeur de la semelle est inférieure à 1,6 mm (1/16 po). Le pneu doit être remplacé si la bande de roulement est usée jusqu'aux indicateurs d'usure.

Consultez le paragraphe « Pneus de rechange » dans cette section pour obtenir de plus amples renseignements.

Durée de vie utile des pneus

La durée de vie utile d'un pneu est liée à différents facteurs, qui comprennent notamment :

- Les habitudes de conduite.
- Pression des pneus – Une mauvaise pression de gonflage à froid peut causer l'usure irrégulière de la bande de roulement. Ce genre d'anomalie réduit la durée de la bande de roulement, entraînant un remplacement prématuré du pneu.
- La distance parcourue.
- Les pneus performants, les pneus avec un indice de vitesse de V ou plus, et les pneus d'été ont une bande de roulement dont la durée de vie est réduite. La permutation de ces pneus conformément à l'entretien programmé du véhicule est fortement recommandée.

MISE EN GARDE!

Les pneus et les roues de secours doivent être remplacés au bout de six ans, sans égard à l'usure de la bande de roulement. Le non-respect de cette directive pourrait entraîner la défaillance soudaine du pneu. Vous pourriez perdre la maîtrise du véhicule et provoquer une collision entraînant des blessures graves ou la mort.

NOTA : Le corps de valve de la roue doit aussi être remplacé lors de la pose des pneus neufs en raison de l'usure des pneus existants.

Remisez les pneus démontés dans un endroit frais et sec et évitez le plus possible de les exposer à la lumière. Protégez-les de tout contact avec de l'huile, de la graisse et de l'essence.

Pneus de rechange

Les pneus dont votre véhicule est chaussé assurent l'équilibre de plusieurs éléments. Ils doivent être inspectés régulièrement pour vérifier qu'il n'y a pas de signes d'usure et que les pressions de gonflage à froid sont adéquates. Le constructeur recommande fortement que vous utilisiez des pneus de taille, de qualité et de performance équivalentes aux pneus d'origine lorsque vous

devez les remplacer. Consultez le paragraphe « Indicateurs d'usure de la bande de roulement » dans cette section. Consultez l'étiquette d'information sur les pneus et la charge ou l'étiquette d'homologation du véhicule pour connaître les dimensions des pneus de votre véhicule. L'indice de charge et le symbole de vitesse de vos pneus se trouvent sur le flanc des pneus d'origine.

Pour obtenir de plus amples renseignements sur l'indice de charge et le symbole de vitesse, consultez le tableau de référence dimensionnelle des pneus se trouvant à la section de renseignements concernant la sécurité des pneus de ce guide.

Il est recommandé de remplacer les deux pneus avant ou les deux pneus arrière par paires. Le remplacement d'un seul pneu peut compromettre grandement la maniabilité de votre véhicule. Si jamais vous remplacez une roue, assurez-vous que les spécifications de la roue correspondent à celles de la roue d'origine.

Nous vous recommandons de consulter un concessionnaire ou un marchand de pneus autorisé pour les questions concernant les spécifications ou les capacités des pneus. La pose de pneus qui ne correspondent pas aux pneus d'origine pourrait nuire à la sécurité, à la tenue de route et au confort du véhicule.

MISE EN GARDE!

- **Respectez les spécifications de votre véhicule quant au choix des pneus, des dimensions de roues, des capacités de charge ou des indices de vitesse. Certaines combinaisons de pneus et de roues non approuvées peuvent changer les caractéristiques de dimension et de performance de la suspension, et modifier la direction, la tenue de route et le freinage de votre véhicule. Cela pourrait provoquer une conduite imprévisible et imposer des tensions aux composants de direction et de suspension. Vous pourriez perdre la maîtrise du véhicule et provoquer une collision entraînant des blessures graves ou la mort. Utilisez uniquement les dimensions de pneus et de roues correspondant aux capacités de charge approuvées pour votre véhicule.**
- **N'utilisez jamais de pneus avec un indice ou une capacité de charge inférieurs ou autres que ceux des pneus montés à l'origine sur votre véhicule. La pose de pneus avec un indice ou une capacité de charge inférieurs pourrait entraîner la surcharge et une défaillance des pneus. Vous pourriez perdre la maîtrise du volant et provoquer une collision.**

(Suite)

MISE EN GARDE! *(Suite)*

- **Si votre véhicule est équipé de pneus qui ne sont pas conformes aux limites de vitesses prescrites pour ce type de véhicule, vous vous exposez à des risques de défaillance subite des pneus, ce qui peut vous faire perdre la maîtrise du véhicule.**

AVERTISSEMENT!

Le remplacement des pneus d'origine par des pneus de taille différente peut fausser la lecture du compteur de vitesse et du compteur kilométrique.

Types de pneus

Pneus toutes saisons – Selon l'équipement

Les pneus toutes saisons procurent une traction en toutes saisons (printemps, été, automne et hiver). Les niveaux de traction peuvent varier entre les différents types de pneus toutes saisons. Les pneus toutes-saisons respectent ces exigences et peuvent être identifiés par les désignations M+S, M&S, M/S ou MS moulées sur le flanc du pneu. Utilisez des pneus d'hiver seulement par train de quatre. Le fait de ne pas se conformer à cette directive pourrait affecter la sécurité et la maniabilité de votre véhicule.

Pneus d'été ou trois saisons – Selon l'équipement

Les pneus d'été procurent une traction dans les conditions mouillées ou sèches et ne sont pas conçus pour être utilisés dans la neige ou la glace. Si votre véhicule est équipé avec des pneus d'été, souvenez-vous que ces pneus ne sont pas conçus pour l'hiver ou les conditions de conduite froides. Posez des pneus d'hiver sur votre véhicule lorsque la température ambiante est inférieure à 5 °C (40 °F) ou si les routes sont couvertes de glace ou de neige. Pour obtenir de plus amples renseignements, communiquez avec un concessionnaire autorisé.

Les pneus d'été ne comprennent pas la désignation, ni le pictogramme de montagne ou de flocon de neige sur le flanc du pneu. Utilisez les pneus d'hiver seulement par train de quatre. Le fait de ne pas se conformer à cette directive pourrait affecter la sécurité et la maniabilité de votre véhicule.

MISE EN GARDE!

N'utilisez pas les pneus d'été sur les chaussées recouvertes de neige ou de glace. Vous pourriez perdre la maîtrise du véhicule et provoquer des blessures graves

(Suite)

MISE EN GARDE! *(Suite)*

ou mortelles. Une conduite trop rapide compte tenu des circonstances peut également entraîner une perte de maîtrise du véhicule.

Pneus d'hiver

Certaines régions exigent l'utilisation de pneus d'hiver. Les pneus à neige sont identifiés par un pictogramme de montagne ou de flocon de neige sur le flanc du pneu.

Si vous devez monter des pneus d'hiver, choisissez des dimensions et un type équivalents à ceux des pneus d'origine. Montez les pneus d'hiver seulement par train de quatre. Le fait de ne pas se conformer à cette directive peut altérer la sécurité et la maniabilité de votre véhicule.

Les pneus d'hiver ont en général des cotes de vitesse plus basses que celles des pneus d'origine de votre véhicule et ne devraient pas être utilisés pendant des périodes prolongées à des vitesses supérieures à 120 km/h (75 mi/h). Pour les vitesses supérieures à 120 km/h (75 mi/h), consultez l'équipement d'origine ou adressez-vous à un marchand de pneus autorisé pour les recommandations concernant les vitesses sécuritaires, la charge et les pressions de gonflage à froid des pneus.

Bien que les pneus cloutés améliorent la performance du véhicule sur la glace, leur performance en matière d'adhérence et de traction sur une chaussée sèche ou mouillée s'avère moindre que celle des pneus non cloutés. Les pneus cloutés sont interdits dans certaines régions. Il est donc important de vérifier la réglementation locale avant d'installer ce type de pneus.

Roues de secours – selon l'équipement

NOTA : Dans le cas des véhicules équipés d'une trousse d'entretien des pneus au lieu d'une roue de secours, consultez le paragraphe « Trousse d'entretien des pneus » à la section « En cas d'urgence » pour obtenir de plus amples renseignements.

AVERTISSEMENT!

À cause de la garde au sol réduite, ne faites pas passer votre véhicule dans un lave-auto automatique, avec une roue compacte ou à usage limité et temporaire installée. Cela pourrait endommager votre véhicule.

Consultez la section « Exigences de remorquage – Pneus » dans la section « Démarrage et conduite » pour connaître les restrictions lors du remorquage avec une roue de secours conçue uniquement pour une utilisation temporaire en cas d'urgence.

Ensemble de pneu et roue de secours assortis d'origine – selon l'équipement

La roue de secours de votre véhicule peut être équivalente en apparence aux pneus et à la roue de secours d'origine se trouvant sur l'essieu avant ou l'essieu arrière de votre véhicule. Cette roue de secours pourrait être utilisée dans la permutation des roues pour votre véhicule. Si votre véhicule est muni de cette option, consultez un marchand de pneus autorisé pour connaître le schéma de permutation des pneus recommandé.

Roue de secours compacte – selon l'équipement

Les roues de secours compactes servent en cas d'urgence seulement. Vous pouvez vérifier si votre véhicule est équipé d'une roue de secours compacte en regardant la description de roue de secours sur l'étiquette d'information sur les pneus et la charge située sur l'ouverture de portière du conducteur ou sur le flanc du pneu. Les descriptions de roues de secours compactes commencent avec la lettre « T » ou « S » précédent l'identification des dimensions du pneu. Exemple : T145/80D18 103M.

T, S = roue de secours temporaire

Puisque ce pneu a une durée de vie limitée, le pneu d'origine doit être réparé (ou remplacé) et réinstallé sur votre véhicule dès que possible.

N'installez pas d'enjoliveur à la roue de secours compacte et n'essayez pas d'y installer un pneu ordinaire, car cette roue a été conçue spécifiquement comme roue de secours compacte. N'installez pas plus d'un pneu ou d'une roue de secours compact à la fois sur votre véhicule.

MISE EN GARDE!

Les roues de secours compactes et pliables sont destinées à un usage temporaire seulement. Ne conduisez pas à plus de 80 km/h (50 mi/h) avec ces roues de secours. La bande de roulement de la roue de secours temporaire a une durée de vie limitée. La roue de secours temporaire doit être remplacée si la bande de roulement est usée jusqu'aux indicateurs d'usure. Assurez-vous d'observer les mises en garde relatives à la roue de secours. À défaut de quoi, la roue de secours

(Suite)

MISE EN GARDE! *(Suite)*

pourrait s'endommager subitement, ce qui pourrait vous faire perdre la maîtrise du véhicule.

Roue de secours pliable – selon l'équipement

Les roues de secours pliables servent en cas d'urgence seulement. Vous pouvez vérifier si votre véhicule est équipé d'une roue de secours pliables en regardant la description de roue de secours sur l'étiquette d'information sur les pneus et la charge située sur l'ouverture de portière du conducteur ou sur le flanc du pneu.

Exemple de description de roue de secours : 165/80-17 101P.

Puisque ce pneu a une durée de vie limitée, le pneu d'origine doit être réparé (ou remplacé) et réinstallé sur votre véhicule dès que possible.

Gonflez le pneu pliable seulement après que la roue soit correctement posée sur le véhicule. Gonfler le pneu pliable à l'aide de la pompe à air électrique avant d'abaisser le véhicule.

N'installez pas d'enjoliveur à la roue de secours pliable et n'essayez pas d'y installer un pneu ordinaire, car cette roue a été conçue spécifiquement comme roue de secours pliable.

MISE EN GARDE!

Les roues de secours compactes et pliables sont destinées à un usage temporaire seulement. Ne conduisez pas à plus de 80 km/h (50 mi/h) avec ces roues de secours. La bande de roulement de la roue de secours temporaire a une durée de vie limitée. La roue de secours temporaire doit être remplacée si la bande de roulement est usée jusqu'aux indicateurs d'usure. Assurez-vous d'observer les mises en garde relatives à la roue de secours. À défaut de quoi, la roue de secours pourrait s'endommager subitement, ce qui pourrait vous faire perdre la maîtrise du véhicule.

Roue de secours pleine grandeur — selon l'équipement

La roue de secours pleine grandeur sert en cas d'urgence seulement. Ce pneu peut ressembler au pneu d'origine de l'essieu avant ou arrière de votre véhicule, mais il ne l'est pas. La bande de roulement de cette roue de secours peut avoir une durée de vie limitée. La roue de secours pleine grandeur temporaire doit être remplacée si la bande de roulement est usée jusqu'aux indicateurs d'usure. Comme cette roue n'est pas de la même taille que le pneu d'origine,

remplacez ou réparez le pneu d'origine et reposez-le sur le véhicule le plus tôt possible.

Roue de secours à usage limité – selon l'équipement

La roue de secours à usage limité sert en cas d'urgence seulement. Ce pneu est identifié par une étiquette située sur la roue de secours à usage limité. Cette étiquette comporte les limitations de conduite pour cette roue de secours. Cette roue peut ressembler à celle d'origine de l'essieu arrière ou avant de votre véhicule, mais elle n'est pas identique. Le montage de cette roue de secours à usage limité modifie la tenue de route du véhicule. Comme cette roue n'est pas de la même taille que le pneu d'origine, remplacez ou réparez le pneu d'origine et reposez-le sur le véhicule le plus tôt possible.

MISE EN GARDE!

Les roues de secours à usage limité servent en cas d'urgence seulement. Le montage de cette roue de secours à usage limité modifie la tenue de route du véhicule. Avec ce pneu, ne conduisez pas au-delà de la limite de vitesse indiquée sur la roue de secours à usage limité. Gardez le pneu gonflé à la pression de

(Suite)

MISE EN GARDE! ***(Suite)***

gonflage à froid des pneus indiquée sur l'étiquette d'information sur les pneus et la charge située sur le pied milieu du côté conducteur ou sur le bord arrière de la portière du côté conducteur. Remplacez (ou réparez) le pneu d'origine à la première occasion et réinstallez-le sur votre véhicule. Vous pourriez sinon perdre la maîtrise du véhicule.

Entretien des roues et des enjoliveurs

Toutes les roues et les enjoliveurs de roue, particulièrement les roues chromées et en aluminium, doivent être nettoyés régulièrement au moyen d'une solution de savon et de l'eau douce (pH neutre) pour conserver leur éclat et prévenir la corrosion. Lavez les roues en utilisant la même solution de savon recommandée pour la carrosserie du véhicule et n'oubliez pas de toujours les laver quand les surfaces ne sont pas chaudes au toucher.

Les roues sont susceptibles de se détériorer par suite de dommages causés par le sel, le chlorure de sodium, le chlorure de magnésium, le chlorure de calcium, etc., ainsi que par les autres produits chimiques utilisés pour faire fondre la glace ou contrôler la poussière sur les routes sales. Utilisez sans tarder un chiffon doux ou une éponge et

un savon doux pour les essuyer. N'utilisez pas de produits chimiques durs ou une brosse dure. Ils peuvent endommager le revêtement protecteur des roues, qui contribue à empêcher qu'elles se corrodent et ternissent.

AVERTISSEMENT!

Éviter les produits et les lave-autos automatiques qui utilisent des solutions acides, de puissants additifs alcalins ou des brosses rugueuses. De nombreux produits de nettoyage de roue et les lave-autos automatiques peuvent endommager le fini protecteur des roues. Ces dommages ne sont pas couverts par la garantie limitée de véhicule neuf. Seuls les produits de nettoyage pour automobile, le nettoyant pour roues Mopar et les produits équivalents sont recommandés.

Lorsque les roues à nettoyer sont très sales, y compris à cause de la poussière de frein, choisissez soigneusement l'équipement et les produits de nettoyage de pneus et de roues utilisés, pour éviter d'endommager les roues. Un nettoyant pour roues ou pour chrome Mopar, ou un produit équivalent, est recommandé. Vous pouvez également utiliser un nettoyant non abrasif et non acide pour les roues en aluminium ou chromées.

AVERTISSEMENT!

N'utilisez pas de tampons à récurer, de laine d'acier, de brosse en soies ni de produits d'entretien pour les métaux et les fours. Ces produits peuvent endommager le fini protecteur des roues. Ces dommages ne sont pas couverts par la garantie limitée de véhicule neuf. Seuls les produits de nettoyage pour automobile, le nettoyant pour roues Mopar et les produits équivalents sont recommandés.

NOTA : Si vous prévoyez de stationner ou d'entreposer votre véhicule pendant une période prolongée après le nettoyage des roues, conduisez votre véhicule et appliquez les freins pour éliminer les gouttes d'eau des composants de frein. Cela permettra d'éliminer la rouille rouge des disques de frein et d'empêcher les vibrations du véhicule lors du freinage.

Roues chromées à vapeur foncée, noir satin ou à revêtement clair peu lustré

AVERTISSEMENT!

Si votre véhicule est équipé de ce type spécial de roues, N'UTILISEZ PAS de produits de nettoyage de roue, de composés abrasifs ou des pâtes à polir. Ils endommageront le fini de façon permanente et de tels dommages ne sont pas couverts par la garantie limitée de véhicule neuf. EFFECTUEZ LE LAVAGE UNIQUEMENT À LA MAIN EN UTILISANT DU SAVON DOUX ET DE L'EAU ET NETTOYEZ AVEC UN CHIFFON DOUX. Si vous utilisez régulièrement cette méthode de nettoyage, vos roues conserveront leur fini.

Chaînes antidérapantes (dispositifs de traction)

L'utilisation de dispositifs de traction exige un dégagement suffisant entre le pneu et la carrosserie. Suivez les recommandations ci-dessous pour éviter des dommages :

- Le dispositif de traction doit être de taille appropriée pour le pneu, comme recommandé par le constructeur du dispositif de traction.
- Installez des chaînes seulement sur les pneus avant.
- En raison du jeu limité, il est recommandé d'utiliser un dispositif de traction à profil bas Super Z6 de Peerless (Z6) ou un équivalent sur les pneus 225/65R17.

MISE EN GARDE!

L'utilisation de pneus de taille et de type différents (M+S, pneus d'hiver) entre les essieux avant et arrière peut provoquer une conduite imprévisible. Vous pourriez perdre la maîtrise du volant et provoquer une collision.

AVERTISSEMENT!

Pour éviter d'endommager votre véhicule ou les pneus, prenez les précautions suivantes :

- **En raison du jeu restreint du dispositif de traction entre les pneus et les autres composants de la suspension, il est important de n'utiliser que des dispositifs de traction en bon état. Les dispositifs brisés peuvent endommager gravement le véhicule. Arrêtez le véhicule immédiatement si un bruit se produit qui pourrait indiquer le bris du dispositif de traction.**

(Suite)

AVERTISSEMENT! ***(Suite)***

Avant d'utiliser le dispositif, retirez les pièces qui sont endommagées.

- **Installez le dispositif aussi serré que possible, puis resserrez-le après environ ½ mi (0,8 km).**
- **Ne dépassez pas 48 km/h (30 mi/h).**
- **Conduisez prudemment et évitez les virages brusques et les bosses, surtout lorsque le véhicule est chargé.**
- **Ne roulez pas longtemps sur une chaussée sèche.**
- **Suivez les directives du constructeur du dispositif de traction relatives à la méthode d'installation, à la vitesse de fonctionnement et aux critères d'utilisation. Utilisez toujours la vitesse de fonctionnement recommandée par le constructeur du dispositif si la vitesse est inférieure à 48 km/h (30 mi/h).**
- **N'utilisez pas de dispositifs de traction sur une roue de secours compacte.**

Recommandations concernant la permutation des pneus

Les pneus avant et arrière d'un véhicule sont assujettis à des charges différentes et remplissent des fonctions de conduite et de freinage différentes. C'est pourquoi ils s'usent de façon inégale.

Vous pouvez minimiser cette inégalité d'usure en procédant à la permutation des pneus aux intervalles requis. La permutation des pneus est particulièrement bénéfique aux pneus dont la sculpture est efficace, comme c'est le cas pour les pneus toutes saisons. La permutation des pneus améliore la longévité de la bande de roulement, aide à maintenir un bon niveau de traction dans la boue, la neige ou sur des surfaces mouillées, et contribue à une conduite agréable et en douceur.

Consultez le « Calendrier d'entretien » pour connaître les intervalles d'entretien appropriés. En cas d'usure rapide ou inhabituelle, vous devriez en trouver la cause et la corriger avant de permuter les pneus.

Le diagramme suivant illustre la méthode de permutation « croisée vers l'avant » recommandée. Ce modèle de permutation ne s'applique pas à certains pneus directionnels qui ne doivent pas être inversés.

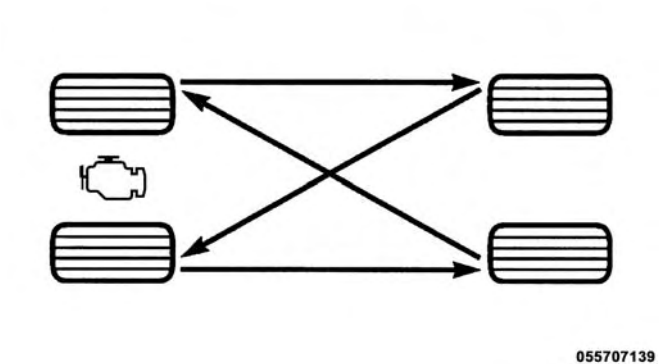

Permutation des pneus

NORMES DE CLASSIFICATION UNIFORMISÉE DES PNEUS DU MINISTÈRE DES TRANSPORTS

Les catégories de pneus suivantes ont été établies par la National Highway Traffic Safety Administration (NHTSA) des États-Unis. Les indices attribués par le fabricant de pneus pour chaque catégorie figurent sur le flanc des pneus de votre véhicule.

Tous les pneus des véhicules de tourisme doivent être conformes aux normes de sécurité fédérales en plus de ces indices.

Indice d'usure de la bande de roulement

L'indice d'usure de la bande de roulement est une mesure comparative basée sur l'usure d'un pneu lors d'essais effectués dans un environnement contrôlé, soit sur une piste d'essai gouvernementale spécifique. Par exemple, un pneu d'indice 150 doit s'user une fois et demie moins vite qu'un pneu d'indice 100 sur un circuit d'essai gouvernemental. Le rendement relatif des pneus dépend toutefois des conditions réelles d'utilisation et peut différer grandement de la norme en raison des habitudes de conduite, de l'entretien, des caractéristiques de la route et du climat.

Indice d'adhérence

Les indices d'adhérence, du plus élevé au plus bas, sont AA, A, B et C. Ces indices représentent la capacité du pneu de s'arrêter sur une chaussée mouillée en conditions contrôlées par le gouvernement sur des surfaces d'essai d'asphalte et de béton. Un pneu d'indice C peut présenter une adhérence inférieure.

MISE EN GARDE!

L'indice d'adhérence attribué à ce pneu est basé sur des essais d'adhérence au freinage en ligne droite qui ne tiennent pas compte des caractéristiques de tenue en accélération, en virage et en aquaplanage, ni de la traction maximale.

Résistance à la chaleur

L'indice de température (A, B ou C, en ordre décroissant) représente la résistance d'un pneu à la production de chaleur et sa capacité de dissiper la chaleur produite, valeurs mesurées en environnement contrôlé au moyen d'un tambour d'essai intérieur soumis à des normes précises.

Une exposition prolongée à de hautes températures peut provoquer la dégénérescence des matériaux composant un pneu et réduire sa durée de vie. Des températures excessives peuvent même provoquer l'éclatement du pneu. En vertu de la norme de sécurité automobile N° 109, tous les pneus pour voitures de tourisme doivent respecter l'indice de température C. Les indices A et B sont attribués aux pneus ayant démontré lors des essais sur tambour une performance supérieure au minimum exigé par la loi.

MISE EN GARDE!

L'indice de température de ce pneu est établi lorsque celui-ci est correctement gonflé et non surchargé. La conduite à vitesse excessive, une pression insuffisante ou en surcharge, ou la combinaison de ces facteurs peut entraîner la surchauffe du pneu et une crevaison.

ENTREPOSAGE DU VÉHICULE

Si vous comptez ne pas utiliser votre véhicule pendant une période de plus de 21 jours, vous aurez intérêt à prendre des dispositions pour préserver votre batterie. Vous pouvez procéder de la façon suivante :

- Retirez la cartouche de 60 A du module d'alimentation entièrement intégré portant l'inscription Alimentation directe de la batterie (IOD).
- Ou débranchez le câble négatif de la batterie.
- Chaque fois que vous entreposez votre véhicule, ou que vous le remisez pour deux semaines ou plus, faites fonctionner le système de climatisation avec le moteur au ralenti pendant cinq minutes environ à l'extérieur en réglant le ventilateur à la vitesse maximale. Cette mesure assure une lubrification adéquate du système et mini-

mise la possibilité d'endommager le compresseur lorsqu'il faudra le redémarrer.

CARROSSERIE

Protection contre des agents atmosphériques

Les précautions à prendre varient en fonction du type d'utilisation et de la région géographique. Les produits chimiques répandus sur les routes pour les rendre praticables en hiver et ceux qu'on pulvérise sur les arbres et sur les routes lors des autres saisons sont très corrosifs pour la carrosserie de votre véhicule. Le stationnement à l'extérieur, qui expose le véhicule à la pollution atmosphérique, les chaussées sur lesquelles vous roulez, les températures extrêmes et toutes les autres conditions hors normes ont un effet néfaste sur la peinture, les garnitures métalliques et le soubassement.

Les recommandations d'entretien qui suivent vous permettront de bénéficier au maximum du traitement anticorrosion que reçoivent les véhicules au moment de leur fabrication.

Causes de la corrosion

La corrosion résulte de la détérioration ou de la disparition de la peinture et des couches protectrices appliquées sur votre véhicule.

Les causes les plus courantes sont :

- l'accumulation de sel, de poussière et d'humidité;
- l'impact des cailloux et du gravier;
- les insectes, la sève des arbres et le goudron;
- l'air salin à proximité des côtes;
- la pollution atmosphérique, notamment dans les régions industrielles.

Entretien de la carrosserie et de la sous-carrosserie

Nettoyage Phares

Votre véhicule est équipé de phares et de phares anti-brouillard en plastique, plus légers et plus résistants aux projections de cailloux que les phares en verre.

Le plastique étant moins résistant aux égratignures que le verre, le nettoyage des lentilles de diffusion doit être effectué différemment.

Pour minimiser les risques de rayer ces lentilles et d'en réduire le rayonnement, évitez de les nettoyer avec un chiffon sec. Pour éliminer la poussière de la route, lavez-les avec une solution de savon doux, puis rincez-les.

N'utilisez pas de détergents abrasifs, de solvants, de laine d'acier ou d'autres matériaux agressifs pour nettoyer les phares.

Entretien de la carrosserie

Lavage

- Lavez régulièrement votre véhicule. Lavez toujours votre véhicule à l'ombre, à l'aide du concentré de lave-auto Mopar Car Wash ou d'un savon doux pour l'auto et rincez-le à grande eau.
- Pour éliminer les traces d'insectes, de goudron ou d'autres résidus tenaces, utilisez le dissolvant pour goudron et insectes Mopar Super Kleen Bug and Tar Remover.
- Utilisez une cire de haute qualité, par exemple la cire nettoyante Mopar Cleaner Wax, pour enlever les saletés de la route et les taches, et pour protéger le fini de la peinture. Prenez garde à ne jamais rayer la peinture.
- Évitez d'utiliser des composés abrasifs ou une polisseuse mécanique qui risquent d'éliminer le fini brillant de votre carrosserie.

AVERTISSEMENT!

- **N'utilisez pas de produits abrasifs ni de produits de nettoyage tels qu'une laine d'acier ou de la poudre à récurer, qui rayent les surfaces métalliques et peintes.**
- **L'utilisation d'un pulvérisateur d'une puissance supérieure à 1 200 lb/po^2 (8 274 kPa) peut endommager ou enlever la peinture et les bandes autocollantes.**

Entretien exceptionnel

- Si vous roulez sur des routes salées ou poussiéreuses, ou encore au bord de la mer, lavez au jet le soubassement de votre véhicule au moins une fois par mois.
- Les trous d'écoulement au bas des portières, des bas de caisse et du coffre ne doivent jamais être obstrués.
- Retouchez immédiatement les impacts de pierres et les rayures sur la peinture. Le coût de ces réparations est à la charge du propriétaire.

- Si la peinture et les couches protectrices de votre véhicule ont été endommagées à la suite d'une collision ou d'un événement similaire, faites réparer votre véhicule dans les plus brefs délais. Le coût de ces réparations est à la charge du propriétaire.
- Si vous devez transporter des chargements particuliers tels que des produits chimiques, des fertilisants, du sel routier, etc., assurez-vous que ces matières sont bien emballées dans des contenants étanches.
- Si vous roulez souvent sur des routes en gravier, pensez à installer des bavettes garde-boue ou des boucliers derrière chaque roue.
- Appliquez de la peinture de retouche Mopar sur les rayures dès que possible. Un concessionnaire autorisé vous fournira la peinture de retouche dans la teinte exacte de votre véhicule.

INTÉRIEURS

Sièges et pièces en tissu

Utilisez le nettoyant pour tissu de Mopar pour traiter les tissus et la moquette de votre véhicule.

MISE EN GARDE!

N'utilisez aucun solvant volatil pour effectuer le nettoyage. Nombre d'entre eux sont potentiellement inflammables et peuvent également entraîner des lésions respiratoires si vous les utilisez dans des espaces clos.

Entretien des ceintures de sécurité

N'utilisez aucun solvant chimique ou nettoyant abrasif pour javelliser, teindre ou nettoyer les ceintures de sécurité. De tels produits affaibliraient la résistance du tissu dont elles sont faites. Les rayons du soleil peuvent également affaiblir la résistance du tissu.

Si vous devez nettoyer les ceintures de sécurité, utilisez une solution de savon doux ou tout simplement de l'eau tiède. Ne retirez pas les ceintures du véhicule pour les laver. Séchez ensuite avec un autre chiffon doux.

Remplacez les ceintures de sécurité si elles paraissent usées ou effilochées, ou encore si les boucles sont défectueuses.

MISE EN GARDE!

Si la ceinture est déchirée ou effilochée, elle risque de se rompre en cas de collision et donc de ne pas protéger l'occupant. Inspectez régulièrement les ceintures et assurez-vous qu'elles ne sont ni coupées ni effilochées, et qu'aucune pièce de fixation de ceinture n'est desserrée. Les pièces endommagées doivent être remplacées immédiatement. Ne démontez pas et ne modifiez pas le système. Il faut remplacer les ensembles de ceinture de sécurité arrière qui ont été endommagés lors d'une collision (enrouleur plié, sangle déchirée, etc.).

Pièces en plastique et pièces enduites

Employez le protecteur-rénovateur pour vinyle de Mopar pour traiter les garnitures en vinyle.

AVERTISSEMENT!

- **Lorsque les assainisseurs d'air, les produits pour éloigner les insectes, les lotions solaires ou les désinfectants à main entrent en contact direct avec les**

(Suite)

AVERTISSEMENT! ***(Suite)***

surfaces en plastique, peintes ou décorées de l'intérieur, cela peut causer des dommages permanents. Essuyez immédiatement.
- **Les dommages causés par ces types de produits peuvent ne pas être couverts par la garantie limitée de véhicule neuf.**

Nettoyage des glaces de diffusion en plastique du groupe d'instruments

Les glaces qui se trouvent devant les instruments du tableau de bord sont moulées en plastique transparent. Lorsque vous les nettoyez, prenez garde de ne pas en rayer le plastique.

1. Utilisez un chiffon doux et humide. Vous pouvez utiliser une solution de savon doux, mais jamais de produits à haute teneur en alcool ou de produits abrasifs. Si vous utilisez du savon, nettoyez avec un chiffon propre et humide.
2. Séchez ensuite avec un autre chiffon doux.

Surfaces vitrées

Il y a lieu de nettoyer toutes les surfaces vitrées régulièrement à l'aide du nettoyant pour vitres de Mopar ou de tout produit domestique équivalent. N'utilisez jamais de nettoyant de type abrasif. Soyez prudent lorsque vous nettoyez l'intérieur de la lunette arrière munie de dégivreurs électriques ou de la glace munie de l'antenne radio. N'utilisez ni grattoir ni instrument tranchant qui risquerait d'en rayer les éléments.

Lorsque vous nettoyez le rétroviseur, vaporisez le nettoyant sur la serviette ou le chiffon que vous utilisez. Ne vaporisez pas le nettoyant directement sur le miroir.

Nettoyage des porte-tasses du tableau de bord

Dépose

Pour faciliter le retrait de la doublure flexible du tiroir des porte-tasses, tirez à l'une des extrémités de la doublure.

Nettoyage

La doublure va au lave-vaisselle, dans le panier du haut, ou sinon vous pouvez suivre la procédure ci-après.

Laissez tremper la doublure dans un mélange d'eau chaude (pas trop chaude) et d'une cuillerée à thé de savon à vaisselle doux. Laissez-la tremper environ 30 minutes. Après 30 minutes, sortez-la de l'eau et replongez-la environ six fois. Ce trempage suffit pour les saletés incrustées. Rincez soigneusement la garniture sous le robinet d'eau tiède. Secouez la garniture pour en extraire toute l'eau et séchez les surfaces extérieures au moyen d'un chiffon propre et doux.

Installation

Remettez la doublure en place dans le porte-gobelets en l'enfonçant jusqu'à ce que les pattes de retenue s'insèrent dans les ouvertures correspondantes du tiroir.

SPÉCIFICATIONS TECHNIQUES

DES MATIÈRES

■ DONNÉES D'IDENTIFICATION 429

□ Numéro d'identification du véhicule 429

■ SYSTÈME DE FREINAGE 429

■ SPÉCIFICATIONS RELATIVES AU COUPLE DE SERRAGE DES ROUES ET DES PNEUS 430

□ Spécifications relatives au couple de serrage 430

■ EXIGENCES EN MATIÈRE DE CARBURANT 431

□ Moteur 3.6L. 431

□ Essence reformulée 432

□ Additifs 432

□ Essences à mélange oxygéné 432

□ Ne pas utiliser de carburant E-85 dans les véhicules qui ne sont pas à carburant mixte 433

□ Modifications du système d'alimentation en gaz naturel comprimé et en propane liquide 433

□ MMT dans l'essence 434

□ Avertissements relatifs au circuit d'alimentation 434

□ Mises en garde concernant le monoxyde de carbone 435

■ CARBURANT MIXTE (MOTEUR 3.6L SEULEMENT) 435

□ Renseignements généraux concernant le carburant E-85 435

□ Carburant à l'éthanol (E-85) 436

□ Exigences en matière de carburant 436

□ Choix de l'huile moteur des véhicules à carburant mixte (E-85) et à essence 437

□ Démarrage 437
□ Autonomie de route 437
□ Pièces de rechange 437
□ Entretien 438
■ LIQUIDES ET CONTENANCES 438
■ LIQUIDES ET LUBRIFIANTS 439
□ Moteur 439
□ Châssis 441

DONNÉES D'IDENTIFICATION

Numéro d'identification du véhicule

Le numéro d'identification du véhicule (NIV), visible par le pare-brise, est inscrit dans le coin avant gauche du tableau de bord. Ce numéro apparaît également estampé sur le seuil de la portière coulissante de droite sous la moulure du seuil et imprimé sur l'étiquette de renseignements apposée sur l'une des glaces de votre véhicule, ainsi que sur le certificat d'immatriculation.

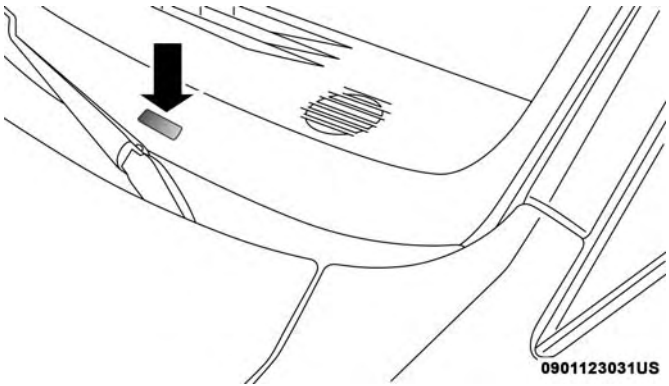

Numéro d'identification du véhicule

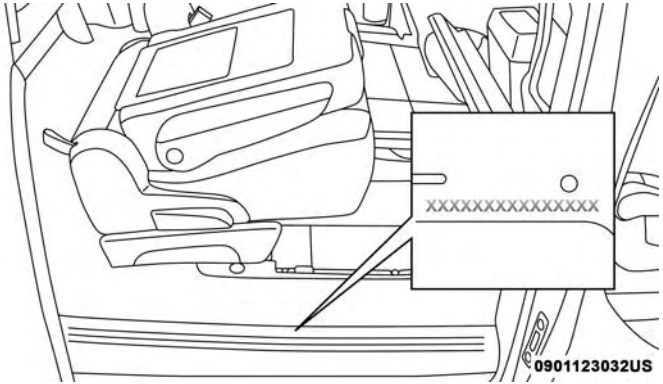

Emplacement du NIV estampé

NOTA : Il est illégal d'enlever ou de changer la plaque du NIV.

SYSTÈME DE FREINAGE

Votre véhicule est équipé de deux systèmes de freinage hydraulique. Même si l'un des circuits hydrauliques tombe en panne, l'autre continue de fonctionner normalement. Dans ce cas, vous perdez une partie du pouvoir de freinage. Vous pourriez remarquer l'allongement de la course de la pédale, l'augmentation de la pression nécessaire pour ralentir ou arrêter et l'activation potentielle du témoin du système de freinage.

Dans l'éventualité d'une défaillance des freins assistés pour une raison quelconque (par exemple, des serrages répétés des freins alors que le contact est coupé), les freins continueront à fonctionner. Toutefois, l'effort requis pour freiner le véhicule sera beaucoup plus exigeant que lorsque le système des freins assistés est fonctionnel.

SPÉCIFICATIONS RELATIVES AU COUPLE DE SERRAGE DES ROUES ET DES PNEUS

Un couple de serrage approprié des écrous de roue et des boulons est très important pour garantir que la roue est correctement montée sur le véhicule. Chaque fois qu'une roue est enlevée puis réinstallée sur le véhicule, les écrous de roue et les boulons doivent être serrés à l'aide d'une clé dynamométrique correctement étalonnée et d'une douille hexagonale de qualité supérieure à paroi profonde.

Spécifications relatives au couple de serrage

Couple de serrage des écrous de roue et des boulons	**Taille des écrous de roue et des boulons	Douilles des écrous de roue et des boulons
135 N.m (100 lb-pi)	M12 x 1,5	19 mm

** Utilisez uniquement les écrous ou boulons de roue recommandés par votre concessionnaire autorisé et nettoyez ou enlevez toute saleté ou huile avant le serrage.

Vérifiez la surface de montage de la roue avant de monter le pneu et enlevez toute corrosion ou particule desserrée.

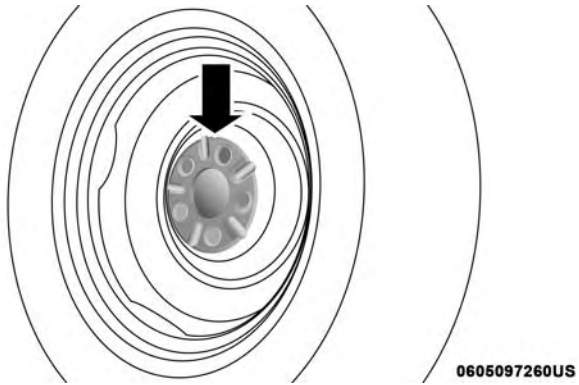

Surface de montage de la roue

Serrez les écrous de roue/boulons en étoile jusqu'à ce que chacun d'entre eux ait été serré deux fois. Assurez-vous que la douille est bien engagée sur l'écrou ou le boulon de fixation (ne l'insérez pas à mi-course).

0605006372

Modèles de couple de serrage

Après 40 km (25 mi), vérifiez le couple de serrage des écrous de roue / boulons pour vous assurer que tous les écrous de roue / boulons sont bien calés contre la roue.

MISE EN GARDE!

Ne serrez pas les écrous de roue ou les boulons à fond avant d'avoir abaissé le véhicule afin d'éviter de déplacer le véhicule sur le cric. Vous risquez des blessures si vous ne tenez pas compte de cette mise en garde.

EXIGENCES EN MATIÈRE DE CARBURANT

Moteur 3.6L

Ce moteur est conçu en conformité avec tous les règlements antipollution et offrent une économie de carburant et un rendement excellents avec de l'essence « ordinaire » sans plomb de qualité supérieure d'un indice d'octane de 87 tel qu'indiqué par la méthode (R+M)/2. L'utilisation du supercarburant d'un indice d'octane élevé n'apporte aucun avantage supplémentaire par rapport à l'essence ordinaire dans ce type de moteur.

Lorsque vous utilisez de l'essence avec un indice d'octane de 87, il est normal d'entendre un léger cognement provenant du moteur. Toutefois, si le moteur émet un lourd cognement, communiquez immédiatement avec concessionnaire. L'utilisation d'essence avec un indice d'octane inférieur à 87 peut causer une défaillance du moteur et pourrait annuler la garantie limitée de véhicule neuf ou ne pas être couverte par celle-ci.

Une essence de qualité inférieure peut causer des problèmes, notamment des difficultés de démarrage, le calage ou le fonctionnement irrégulier du moteur. Si votre véhicule

présente un de ces problèmes, essayez une autre marque d'essence avant de faire inspecter votre véhicule.

Essence reformulée

De nombreuses provinces et de nombreux États exigent l'utilisation d'essence à combustion plus propre, appelée « essence reformulée ». Les essences reformulées sont des mélanges oxygénés spéciaux destinés à réduire les émissions produites par le véhicule et à améliorer la qualité de l'air.

Nous vous recommandons d'utiliser des essences reformulées. Les essences reformulées adéquatement mélangées offrent de meilleures performances et prolongent la durée de vie du moteur et des composants du circuit d'alimentation.

Additifs

Outre l'utilisation de l'essence sans plomb avec le bon indice d'octane, les essences qui contiennent des détergents, des additifs anticorrosion et de stabilité sont recommandés. L'utilisation d'essences qui contiennent ces additifs améliore l'économie de carburant, réduit les émissions et maintient le rendement de votre véhicule.

L'essence détergente de QUALITÉ SUPÉRIEURE désignée contient un niveau plus élevé de détergents pour aider à minimiser davantage les dépôts de carburant et du système d'alimentation en carburant. Lorsque cette option est disponible, l'utilisation de l'essence détergente de QUALITÉ SUPÉRIEURE est recommandée. Visitez le site www.toptiergas.com pour obtenir une liste de détaillants d'essence détergente de QUALITÉ SUPÉRIEURE.

L'utilisation aveugle d'agents de nettoyage du système d'alimentation en carburant doit être évitée. Un grand nombre de ces matériaux conçus pour éliminer les dépôts de gomme et de vernis peuvent contenir des solvants actifs ou des ingrédients similaires. Ces additifs peuvent endommager le joint d'étanchéité du système d'alimentation en carburant et les matériaux de la membrane.

Essences à mélange oxygéné

Certains fournisseurs de carburant mélangent l'essence sans plomb à des composés oxygénés tels que l'éthanol.

AVERTISSEMENT!

N'utilisez PAS d'essence E-85, d'essence contenant du méthanol ou d'essence contenant plus de 15 % d'éthanol (E-15). Ces mélanges peuvent nuire au démarrage et au comportement routier du véhicule, endommager des pièces essentielles du circuit d'alimentation en carburant ou provoquer l'allumage du témoin d'anomalie. De plus, les normes antipollution en vigueur pourraient également ne pas être respectées. Observez les étiquettes apposées sur les pompes, car elles doivent indiquer clairement si le carburant contient plus de 15 % d'éthanol (E-15).

Le constructeur n'est pas responsable des problèmes causés par l'utilisation d'essence contenant plus de 15 % d'éthanol (E-15) ou d'essence contenant du méthanol. De plus, les dommages encourus pourraient ne pas être couverts par la garantie limitée de véhicule neuf.

Ne pas utiliser de carburant E-85 dans les véhicules qui ne sont pas à carburant mixte

Les véhicules qui ne sont pas à carburant mixte peuvent utiliser de l'essence contenant jusqu'à 15 % d'éthanol (E-15). L'utilisation d'une essence contenant un taux d'éthanol plus élevé pourrait annuler la garantie limitée de véhicule neuf.

Un véhicule qui n'est pas à carburant mixte et qui a été par mégarde ravitaillé à l'aide de carburant E-85 montrera un ou plusieurs symptômes tels que décrit ci-après :

- un fonctionnement en mode de mélange appauvri;
- l'activation du témoin d'anomalie (OBD II);
- une perte de rendement du moteur;
- un démarrage à froid laborieux et une qualité de conduite à froid dégradée;
- un risque accru de corrosion des composants du circuit d'alimentation.

Modifications du système d'alimentation en gaz naturel comprimé et en propane liquide

Les modifications qui permettent au moteur de fonctionner au gaz naturel comprimé (GNC) ou au propane liquide peuvent endommager le moteur et les composants du système antipollution et du circuit d'alimentation en carburant. Le constructeur n'est pas responsable des problèmes causés par l'utilisation du gaz naturel comprimé et du propane liquide. De plus, les dommages encourus pourraient ne pas être couverts par la garantie limitée de véhicule neuf.

MMT dans l'essence

Le MMT (Méthylcyclopentadiényle manganèse tricarbonyle) est un additif métallique contenant du manganèse qui est mélangé à certaines essences pour en augmenter l'indice d'octane. Les essences contenant du MMT n'offrent aucun avantage par rapport aux essences d'indice équivalent sans MMT. L'essence mélangée à du MMT réduit la vie utile des bougies d'allumage et la performance du système antipollution dans certains véhicules. Le constructeur vous recommande d'utiliser des essences sans MMT dans votre véhicule. Étant donné que la présence de MMT peut ne pas être indiquée sur la pompe, il est important de demander au préposé de la station-service si l'essence qu'il vend en contient.

Avertissements relatifs au circuit d'alimentation

AVERTISSEMENT!

Consignes à suivre pour conserver les performances de votre véhicule :

- **La loi fédérale interdit l'utilisation d'essence au plomb. L'utilisation d'essence contenant du plomb peut nuire au bon fonctionnement du moteur et endommager le système antipollution.**

(Suite)

AVERTISSEMENT! ***(Suite)***

- **Un moteur mal réglé, l'usage d'un carburant inadéquat ou des défectuosités d'allumage peuvent causer la surchauffe du catalyseur. Si votre moteur produit une odeur âcre de brûlé ou une légère fumée, il se peut qu'il soit mal réglé et qu'il nécessite une réparation immédiate. Adressez-vous à un concessionnaire autorisé.**
- **Il est déconseillé d'utiliser des additifs destinés à augmenter l'indice d'octane du carburant vendus sur le marché. La plupart de ces produits possèdent une forte teneur en méthanol. Le constructeur n'est pas responsable des dommages causés au circuit d'alimentation en carburant ou des problèmes de rendement du véhicule découlant de l'utilisation de ces types de carburant ou d'additif; de plus, les dommages encourus pourraient ne pas être couverts par la garantie limitée de véhicule neuf.**

NOTA : La modification intentionnelle du système antipollution peut entraîner des sanctions civiles contre vous.

Mises en garde concernant le monoxyde de carbone

MISE EN GARDE!

Le monoxyde de carbone (CO) contenu dans les gaz d'échappement est mortel. Observez les précautions indiquées ci-après pour éviter tout risque d'empoisonnement par monoxyde de carbone :

- **Ne respirez pas les gaz d'échappement. Ils contiennent du monoxyde de carbone, substance incolore, inodore et potentiellement mortelle. Ne faites jamais fonctionner votre moteur dans un espace clos, tel qu'un garage, et ne restez jamais dans un véhicule stationné durant une longue période pendant que le moteur tourne. Si vous devez vous immobiliser dans un espace ouvert et si le moteur fonctionne pendant plus de quelques minutes, réglez le système de ventilation pour faire pénétrer de l'air frais dans l'habitacle.**
- **Évitez les problèmes liés au monoxyde de carbone en effectuant des entretiens adéquats. Faites vérifier le système d'échappement chaque fois que le véhicule est monté sur un élévateur. Faites immédiatement**

(Suite)

MISE EN GARDE! ***(Suite)***

réparer toute défectuosité. Roulez avec les glaces latérales entièrement baissées tant que la réparation n'a pas eu lieu.

CARBURANT MIXTE (MOTEUR 3.6L SEULEMENT)

Renseignements généraux concernant le carburant E-85

Les renseignements contenus dans cette section ne concernent que les véhicules à carburant mixte. Ces véhicules peuvent être identifiés par une étiquette apposée sur la trappe du réservoir de carburant qui porte la mention **Ethanol (E-85) or Unleaded Gasoline Only** (Éthanol [E-85] ou essence sans plomb seulement) et par un bouchon du réservoir jaune. Consultez les autres sections de ce guide pour obtenir des renseignements communs qui concernent autant les véhicules à carburant mixte que les véhicules qui ne sont pas à carburant mixte.

AVERTISSEMENT!

Seuls les véhicules qui sont munis de l'étiquette portant la mention E-85 sur la trappe du réservoir de

(Suite)

AVERTISSEMENT! *(Suite)*

carburant ou d'un bouchon du réservoir de carburant jaune peuvent fonctionner à l'aide du carburant E-85.

Carburant à l'éthanol (E-85)

Le carburant E-85 est un mélange composé d'environ 85 % de carburant à l'éthanol et de 15 % d'essence sans plomb.

MISE EN GARDE!

Les vapeurs d'éthanol sont extrêmement inflammables et peuvent causer des blessures graves. Ne fumez jamais ou ne produisez jamais des étincelles à proximité ou à l'intérieur du véhicule lorsque le bouchon du réservoir de carburant est retiré ou lorsque le réservoir est en cours de remplissage. N'utilisez pas le carburant E-85 comme agent de nettoyage et tenez-le à l'écart des flammes.

Exigences en matière de carburant

Vous pouvez utiliser de l'essence sans plomb avec un indice d'octane supérieur à 87 (R+M)/2, du carburant E-85 uniquement ou un mélange de ces carburants dans votre véhicule s'il est compatible au carburant E-85.

Pour obtenir de meilleurs résultats, utilisez une méthode de ravitaillement qui évite d'alterner entre le carburant E-85 et l'essence sans plomb.

Lorsque vous passez d'un carburant à l'autre :

- Ajoutez 19 l (5 gallons US) ou plus lorsque vous faites le plein.
- Conduisez immédiatement votre véhicule après le plein d'essence sur une distance d'au moins 8 km (5 milles).

En suivant ces directives, vous éviterez le risque de démarrage difficile ou des problèmes de comportement routier pendant le réchauffement.

NOTA :

- Utilisez du carburant E-85 formulé en fonction des saisons (ASTM D5798). L'utilisation d'un carburant E-85 non formulé pour la saison peut rendre le démarrage du moteur laborieux et le ralenti irrégulier une fois le moteur en marche, même si vous avez suivi les recommandations stipulées précédemment, surtout lorsque la température ambiante est inférieure à 32 °F (0 °C).
- Certains additifs utilisés dans l'essence régulière ne sont pas entièrement compatibles avec le carburant E-85 et peuvent former des dépôts dans votre moteur. Pour éliminer les problèmes de maniabilité qui pourraient

être causés par ces dépôts, un additif d'essence supplémentaire comme le nettoyant pour injecteurs Mopar ou Techron peut être utilisé.

Choix de l'huile moteur des véhicules à carburant mixte (E-85) et à essence

Les véhicules à carburant mixte alimentés au carburant E-85 doivent utiliser une huile moteur spécialement formulée. Les huiles moteur Mopar répondent à ces exigences, ainsi que les huiles équivalentes répondant à la norme MS-6395 de FCA US. Nous vous recommandons d'utiliser des huiles moteur certifiées par l'API et conformes aux exigences de la norme MS-6395. La norme MS-6395 comporte des exigences supplémentaires qui ont été définies dans le cadre d'essais de parc intensifs et qui offrent une protection supplémentaire aux moteurs de FCA US LLC.

Démarrage

En raison de ses caractéristiques, le carburant E-85 est inadapté aux températures ambiantes inférieures à -18 °C (0 °F). Lorsque la température ambiante se situe entre –18 °C et 0 °C (0 °F et 32 °F), vous pouvez remarquer que le moteur prend plus de temps à démarrer et qu'il fonctionne de façon instable (creux ou hésitations) pendant la période de réchauffage. Ces problèmes peuvent être résolus par l'utilisation du carburant E-85 formulé en fonction des saisons.

NOTA : L'utilisation d'un chauffe-moteur (selon l'équipement) peut améliorer le temps de démarrage du moteur lorsque vous utilisez le carburant E-85 quand la température ambiante est inférieure à 0 °C (32 °F).

Autonomie de route

Du fait que le carburant E-85 est moins énergétique que l'essence pour un volume donné, la consommation peut être plus élevée avec du carburant E-85. La consommation augmente et l'autonomie baisse de 30 % environ par rapport à l'essence.

Pièces de rechange

Tout le carburant et tous les composants du moteur de votre véhicule à carburant mixte sont conçus pour être compatible avec l'utilisation de l'éthanol. Les composants d'entretien compatibles avec l'éthanol sont nécessaires.

AVERTISSEMENT!

Le remplacement des composants du circuit d'alimentation en carburant par des composants qui ne sont pas compatibles avec l'éthanol peut endommager votre véhicule.

Entretien

AVERTISSEMENT!

N'utilisez pas un mélange d'éthanol à plus de 85 % dans votre véhicule. Un tel mélange nuit au démarrage par temps froid et peut compromettre la maniabilité du véhicule.

LIQUIDES ET CONTENANCES

	Mesures américaines	Metric (Mesures métriques)
Carburant (quantité approximative)	20 gallons US	76 L
Huile moteur avec filtre		
Moteur 3.6L (SAE 5W-20, certifiée par l'API).	6 pintes US	5,6 L
Système de refroidissement*		
Moteur 3.6L (liquide de refroidissement et antigel Mopar de formule 10 ans ou 150 000 mi), conforme aux exigences de la norme MS.90032 de FCA.	13,4 pintes US	12,6 L
* Comprend le réchauffeur et le vase d'expansion remplis jusqu'au repère MAX (MAXIMUM). Ajoutez 2,8 L (2,9 pintes US) si le véhicule est équipé d'un chauffage arrière.		

LIQUIDES ET LUBRIFIANTS

Moteur

Composant	Liquides, lubrifiants ou pièces d'origine
Liquide de refroidissement du moteur	Nous recommandons l'utilisation du liquide de refroidissement/antigel Mopar 10 ans ou 150 000 mi de formule OAT (Technologie de l'acide organique), conforme aux exigences de la norme MS.90032 de FCA US.
Huile moteur	Nous recommandons l'utilisation d'huile moteur SAE 5W-20 certifiée par l'API, conforme aux exigences de la norme MS-6395 de FCA, telle que Mopar, Pennzoil et Pennzoil Gold Semi-Synthetic. Consultez l'inscription du bouchon de remplissage d'huile du moteur pour connaître l'indice de viscosité SAE approprié.
Filtre à huile du moteur	Nous recommandons l'utilisation des filtres à huile du moteur de Mopar.
Bougies d'allumage	Nous recommandons l'utilisation des bougies d'allumage Mopar.
Choix de carburant – moteur 3.6L	Indice d'octane 87, 0-15 % d'éthanol.
Sélection du carburant – Moteur 3.6L à carburant mixte (E-85)	Indice d'octane 87, jusqu'à 85 % d'éthanol.

AVERTISSEMENT!

- **Le mélange d'un liquide de refroidissement (antigel) autre que le liquide de refroidissement (antigel) de formule OAT (TECHNOLOGIE DE L'ACIDE ORGANIQUE) précisé peut endommager le moteur et diminuer la protection contre la corrosion. Le liquide de refroidissement de formule OAT (TECHNOLOGIE DE L'ACIDE ORGANIQUE) est différent et ne doit pas être mélangé avec du liquide de refroidissement (antigel) de technologie de l'acide organique hybride (HOAT) ou n'importe quel liquide de refroidissement (antigel) « mondialement compatible ». Si un liquide de refroidissement (antigel) qui n'est pas de formule OAT (TECHNOLOGIE DE L'ACIDE ORGANIQUE) est versé dans le circuit de refroidissement en cas d'urgence, le circuit de refroidissement**

(Suite)

AVERTISSEMENT! ***(Suite)***

doit être vidangé, rincé et rempli de liquide de refroidissement de formule OAT (TECHNOLOGIE DE L'ACIDE ORGANIQUE), conforme à la norme MS-90032, par un concessionnaire autorisé dès que possible.

- **N'utilisez pas uniquement de l'eau ou un liquide de refroidissement (antigel) à base d'alcool. N'utilisez pas d'autres produits inhibiteurs de rouille ou anti-rouille, car ils pourraient se révéler incompatibles avec le liquide de refroidissement et obstruer le radiateur.**
- **Ce véhicule n'est pas conçu pour utiliser un liquide de refroidissement (antigel) à base de propylène glycol. L'utilisation de liquide de refroidissement (antigel) à base de propylène glycol n'est pas recommandée.**

Châssis

Composant	Liquides, lubrifiants ou pièces d'origine
Transmission automatique	N'utilisez que l'huile à transmission automatique ATF+4 conforme aux exigences de la norme MS-9602 de FCA. Si l'huile à transmission automatique ATF+4 n'est pas utilisée, vous risquez de compromettre le fonctionnement ou le rendement de la transmission. Nous vous recommandons d'utiliser l'huile Mopar ATF+4.
Maître-cylindre de frein	Nous recommandons l'utilisation du lubrifiant DOT 3 de Mopar conforme aux exigences de la norme MS.90039 de FCA.
Réservoir de direction assistée	Nous recommandons l'utilisation du liquide de direction assistée Mopar +4, l'huile à transmission automatique Mopar ATF+4 conforme aux exigences de la norme MS-9602 de FCA.

MULTIMÉDIA

DES MATIÈRES

■ CYBERSÉCURITÉ 446

■ LECTEUR DE CD/DVD, DISQUE DUR ET SYSTÈME DE NAVIGATION RADIO 430/430N – SELON L'EQUIPEMENT 447

- □ Directives d'utilisation (système de commande vocale) – selon l'équipement 447
- □ Directives d'utilisation (système Uconnect Phone) – selon l'équipement 447
- □ Accessibilité – selon l'équipement 447

■ COMMANDES AUDIO AU VOLANT – SELON L'ÉQUIPEMENT 448

- □ Fonctionnement de la radio. 448
- □ Lecteur de CD 449

■ COMMANDE IPOD/USB/MP3 – SELON L'ÉQUIPEMENT 449

- □ Branchement d'un iPod ou un dispositif USB externe 449
- □ Utilisation de cette fonction. 450
- □ Commande de l'iPod ou du dispositif USB externe au moyen des touches de la radio 451
- □ Play Mode (Mode de lecture) 451
- □ Mode de liste ou de défilement 452
- □ Diffusion en flux audio Bluetooth 454

■ SYSTÈME UCONNECT MULTIMÉDIA – SYSTÈME DE DIVERTISSEMENT VIDÉO (VES) – SELON L'ÉQUIPEMENT 455

- □ Premiers pas 455
- □ Utilisation d'une console de jeu vidéo 456
- □ Lecture d'un DVD au moyen de la radio à écran tactile 458

- Lecture d'un DVD au moyen du lecteur du système de divertissement vidéo arrière – selon l'équipement 459
- Télécommande du système de divertissement vidéo arrière VES – selon l'équipement 461
- Rangement de la télécommande 463
- Verrouillage de la télécommande 464
- Remplacement des piles de la télécommande . . .464
- Fonctionnement des casques d'écoute. 464
- Controls (Commandes) 465
- Remplacement des piles du casque d'écoute 465
- Accessibilité – selon l'équipement 466
- Garantie limitée à vie du casque d'écoute stéréo 466
- System Information (Information sur le système) 467

■ SYSTÈME UCONNECT PHONE – SELON L'ÉQUIPEMENT 479

- Fonctionnement 481
- Commande d'aide 481
- Commande d'annulation. 482
- Jumelage (lien) du système Uconnect Phone à un téléphone mobile. 482
- Composition vocale d'un numéro 483
- Établissement d'un appel par un nom 483
- Téléchargement du répertoire téléphonique – transfert automatique du répertoire à partir du téléphone mobile 484
- Ajout de noms au répertoire téléphonique du système Uconnect^{MC}. 485
- Modification d'entrées du répertoire téléphonique du système Uconnect^{MC} 485
- Suppression d'entrées du répertoire téléphonique du système Uconnect^{MC} 486
- Suppression et effacement de « toutes » les entrées du répertoire téléphonique du système Uconnect^{MC} 487
- Énumération de tous les noms au répertoire téléphonique du système Uconnect^{MC} 487

- Fonctions d'appel 488
- Fonctions du système Uconnect Phone 490
- Connectivité évoluée 495
- Recommandations d'utilisation du système Uconnect Phone 496
- Généralités 506

■ FONCTIONNEMENT DE LA RADIO ET DES TÉLÉPHONES MOBILES 506

- Renseignements concernant la réglementation et la sécurité 506

■ COMMANDE VOCALE – SELON L'ÉQUIPEMENT 508

- Fonctionnement du système de commande vocale 508
- Commandes 509
- Apprentissage vocal 513

■ ENTRETIEN DES CD/DVD 513

CYBERSÉCURITÉ

Votre véhicule peut être connecté et équipé de réseaux câblés et de réseaux sans fil. Ces réseaux permettent au véhicule d'envoyer et de recevoir des données. Ces données permettent aux systèmes et aux fonctions du véhicule de fonctionner correctement.

Votre véhicule peut être équipé de certaines fonctions de sécurité pour réduire le risque d'accès non autorisé et illégal aux systèmes et aux communications sans fil du véhicule. La technologie logicielle du véhicule continue d'évoluer avec le temps et FCA US LLC, en collaboration avec ses fournisseurs, évalue et prend les mesures appropriées au besoin. Tout comme un ordinateur ou d'autres appareils, le logiciel du véhicule peut nécessiter des mises à jour pour améliorer la facilité d'utilisation et le rendement de vos systèmes ou pour réduire le risque potentiel d'accès non autorisé et illégal aux systèmes du véhicule.

Le risque d'accès non autorisé et illégal aux systèmes du véhicule peut toujours exister, même si la version la plus récente du logiciel du véhicule (tel que le logiciel du système Uconnect) est installée.

MISE EN GARDE!

- **Il est impossible de connaître ou de prévoir tous les résultats possibles si les systèmes de votre véhicule sont endommagés. Il se peut que les systèmes du véhicule, y compris ceux relatifs à la sécurité, soient altérés ou qu'une perte de maîtrise du véhicule se produise, d'où le risque d'accident pouvant causer des blessures graves ou mortelles.**
- **Insérez UNIQUEMENT un dispositif multimédia (p. ex., la clé USB, la carte mémoire SD ou le disque compact) provenant d'une source fiable dans votre véhicule. Un dispositif multimédia d'origine inconnue pourrait possiblement contenir des logiciels malveillants et si vous l'installez dans votre véhicule, il peut augmenter le risque d'endommagement des systèmes du véhicule.**
- **Comme toujours, si vous ressentez un comportement inhabituel du véhicule, confiez-le immédiatement à votre concessionnaire autorisé le plus proche.**

NOTA :

- FCA ou votre concessionnaire peuvent communiquer directement avec vous à propos des mises à jour de logiciel.
- Pour aider à améliorer davantage la sécurité du véhicule et minimiser le risque potentiel de violation de la sécurité, les propriétaires du véhicule doivent :
  - Vérifier régulièrement le site www.driveuconnect.com/support/software-update.html (résidents américains) ou www.driveuconnect.ca (résidents canadiens) pour obtenir de plus amples renseignements sur les mises à jour de logiciel disponibles pour le système Uconnect.
  - Brancher et utiliser uniquement des dispositifs multimédias de confiance (p. ex. téléphones mobiles personnels, clé USB, disques compacts).

La confidentialité des communications câblées et sans fil ne peut être assurée. Des tierces parties peuvent intercepter illégalement des données et des communications privées sans votre consentement. Pour obtenir de plus amples renseignements, consultez le paragraphe « Cybersécurité relative au système de diagnostic embarqué (OBD II) » dans la section « Présentation du tableau de bord de votre véhicule ».

LECTEUR DE CD/DVD, DISQUE DUR ET SYSTÈME DE NAVIGATION RADIO 430/430N – SELON L'EQUIPEMENT

Consultez le supplément du manuel du propriétaire du système Uconnect. pour obtenir la procédure d'utilisation détaillée.

Directives d'utilisation (système de commande vocale) – selon l'équipement

Consultez la rubrique « Système de commande vocale » dans la section « Système multimédia » pour obtenir de plus amples renseignements.

Directives d'utilisation (système Uconnect Phone) – selon l'équipement

Consultez le paragraphe « Système Uconnect Phone » dans la section « Système multimédia » pour obtenir de plus amples renseignements.

Accessibilité – selon l'équipement

La fonction d'accessibilité annonce les fonctions du DVD avant de les effectuer. Par exemple, lorsqu'elle est activée, la fonction d'accessibilité annonce que le bouton « Play » (Lecture) a été enfoncé la première fois qu'il est enfoncé; la

deuxième fois, elle activera la fonction « Play » (Lecture). La fonction d'accessibilité peut être activée et désactivée dans les réglages de la radio.

COMMANDES AUDIO AU VOLANT – SELON L'ÉQUIPEMENT

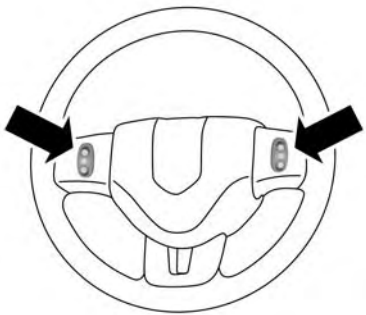

Commandes à distance du système audio (vue arrière du volant)

Les commandes à distance du système audio sont situées sur la surface arrière du volant, aux positions trois heures et neuf heures.

La commande à bascule de droite, munie d'un bouton-poussoir au centre, commande le volume et le mode du système audio. Appuyez sur la partie supérieure de la commande à bascule pour augmenter le volume. Appuyez sur la partie inférieure de la commande à bascule pour diminuer le volume. Pour changer le mode de fonctionnement de la radio et passer du mode AM au mode FM, ou au mode de lecteur de disques compacts, selon le type de radio installée dans le véhicule, appuyez sur le bouton central.

La commande à bascule de gauche est munie d'un bouton-poussoir central. La fonction de la commande de gauche varie selon le mode sélectionné.

Le fonctionnement de la commande à bascule de gauche dans chaque mode est indiqué ci-dessous.

Fonctionnement de la radio

Appuyez sur la partie supérieure du commutateur pour RECHERCHER la prochaine station audible vers le haut de la bande de fréquences et appuyez sur la partie inférieure du commutateur pour RECHERCHER la prochaine station audible vers le bas de la bande de fréquences.

La partie centrale du commutateur de gauche permet de syntoniser la prochaine station présélectionnée et programmée au moyen des touches de préréglage de la radio.

Lecteur de CD

Lorsque vous appuyez une fois sur la partie supérieure du commutateur, le lecteur de CD passe à la piste suivante du disque compact. Lorsque vous appuyez une fois sur la partie inférieure du commutateur, le lecteur de CD retourne au début de la piste en cours de lecture, ou au début de la piste précédente si le lecteur se trouvait dans la première seconde de lecture de la piste en cours.

Si vous appuyez deux fois sur le commutateur, vers le haut ou vers le bas, le lecteur passe à la deuxième piste. Si vous appuyez trois fois, il passe à la troisième piste, et ainsi de suite.

Le bouton au centre du commutateur de gauche n'est pas fonctionnel dans ce mode.

COMMANDE IPOD/USB/MP3 – SELON L'ÉQUIPEMENT

Cette caractéristique permet de brancher un iPod ou un dispositif USB externe sur le port USB, situé dans la boîte à gants. Selon l'équipement, deux ports USB peuvent également se trouver sur la partie du garnissage inférieur juste derrière la portière coulissante côté conducteur uniquement à des fins de chargement.

La commande iPod est compatible avec les dispositifs Mini, 4G, Photo, Nano, 5G iPod et iPhone. Certaines versions du logiciel iPod pourraient ne pas être totalement compatibles avec les fonctions e commande d'iPod. Visitez le site Web d'Apple pour les mises à jour logicielles.

NOTA :

- Si la radio est dotée d'un port USB, consultez le manuel du propriétaire du système Uconnect appropriée concernant les caractéristiques de prise en charge des iPod ou des dispositifs USB externes.
- Le branchement d'un iPod ou d'un appareil audio électronique sur le port AUX (AUXILIAIRE) situé sur le devant de la radio permet la lecture du support, sans toutefois utiliser la fonction de commande iPod ou MP3 pour contrôler le dispositif branché.

Branchement d'un iPod ou un dispositif USB externe

Utilisez le câble de connexion pour brancher un iPod ou un dispositif USB externe sur le port de connecteur USB du véhicule qui est situé dans la boîte à gants.

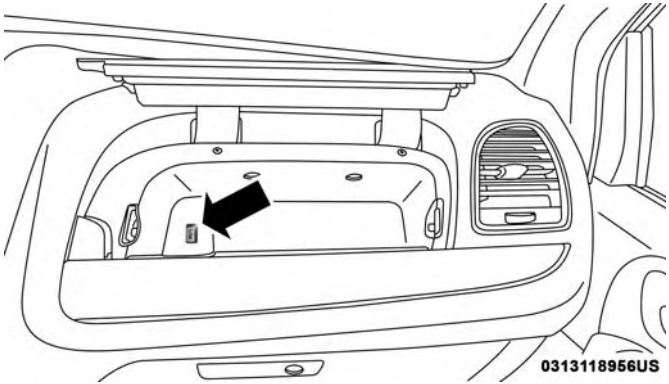

Port USB

NOTA : Afin d'éviter d'endommager le câble lors de la fermeture du couvercle, la boîte à gants possède une position d'acheminement du câble de l'iPod ou de l'appareil audio électronique. Ceci permet d'acheminer le câble sans l'endommager lorsque vous fermez le couvercle. Si la boîte à gants ne comporte pas une découpe, acheminez le câble à l'écart du loquet du couvercle à un emplacement qui permet la fermeture du couvercle sans endommager le câble.

Lorsque l'appareil audio est branché et synchronisé sur le système de commande iPod/USB/MP3 du véhicule (la connexion du iPod ou du dispositif USB externe peut prendre quelques minutes), l'appareil audio se recharge automatiquement et est prêt à fonctionner au moyen des touches de la radio, tel qu'il est décrit ci-dessous.

NOTA : Si la pile de l'appareil audio est complètement déchargée, une charge minimale sera peut-être nécessaire avant que la communication avec le système de commande iPod/USB/MP3 puisse s'établir. Le niveau de charge nécessaire peut être obtenu en laissant l'appareil audio branché sur le système de commande iPod/USB/MP3.

Utilisation de cette fonction

En utilisant un dispositif USB externe pour connecter au port USB :

- le contenu de l'appareil audio peut être lu et diffusé par le système audio du véhicule qui affiche les métadonnées (artiste, titre de la piste, album, etc.) sur l'écran de radio;
- vous pouvez commander l'appareil audio au moyen des touches de la radio pour la lecture des pistes et pour parcourir et afficher le contenu du iPod;
- la pile de l'appareil audio se recharge lorsqu'il est branché sur le connecteur USB (si cette fonction est prise en charge par l'appareil audio particulier).

Commande de l'iPod ou du dispositif USB externe au moyen des touches de la radio

Pour accéder au mode de commande AUX, USB ou MP3 et accéder à un appareil audio connecté, appuyez sur le bouton AUX sur la façade de la radio ou sur le bouton VR et dites « USB » ou « Switch to USB » (Passer au mode USB). Une fois en mode de commande AUX, USB ou MP3, les pistes audio (si l'appareil audio en est équipé) commencent à jouer sur le système audio du véhicule.

Play Mode (Mode de lecture)

En mode de commande AUX, USB ou MP3, le iPod ou le dispositif USB externe passe automatiquement en mode de lecture. En mode de lecture, vous pouvez utiliser les boutons suivants de la radio pour commander le iPod ou le dispositif USB externe et afficher les données :

- Utilisez le bouton de commande **TUNE** (SYNTONISATION) pour passer d'une piste à l'autre.
- Pendant la lecture, tournez le bouton d'un cran dans le sens horaire pour passer à la piste suivante, ou appuyez sur le bouton de reconnaissance vocale et dites « Next Track » (Piste suivante).
- Tournez le bouton d'un cran dans le sens antihoraire pour passer à la piste précédente dans la liste, ou appuyez sur le bouton de reconnaissance vocale et dites « Previous Track » (Piste précédente).
- Pour revenir en arrière dans la piste en cours, maintenez la touche << **RW** (RECUL RAPIDE) enfoncée. Pour revenir au début de la piste en cours, maintenez la touche << **RW** (RECUL RAPIDE) enfoncée suffisamment longtemps.
- Pour avancer dans la piste en cours, maintenez la touche **FF** >> (AVANCE RAPIDE) enfoncée.
- Pour reculer ou avancer de cinq secondes au sein d'une piste, appuyez une fois respectivement sur la touche << **RW** (RECUL RAPIDE) ou sur la touche **FF** >> (AVANCE RAPIDE).
- Utilisez les touches << **SEEK** (RECHERCHE AUTOMATIQUE) et **SEEK** >> (RECHERCHE AUTOMATIQUE) pour passer à la piste précédente ou suivante. Pour passer à la piste suivante dans la liste, appuyez sur la touche **SEEK** >> (RECHERCHE AUTOMATIQUE) durant le mode de lecture, ou appuyez sur le bouton de reconnaissance vocale et dites « Next Track » (Piste suivante) ou « Previous Track » (Piste précédente).
- Pendant la lecture d'une piste, appuyez sur la touche **INFO** (INFORMATION) pour afficher les métadonnées (artiste, titre de la piste, titre de l'album, etc.) de cette

piste. Appuyez de nouveau sur la touche **INFO** (INFORMATION) pour passer à l'écran de données suivant de cette piste. Une fois tous les écrans consultés, appuyez de nouveau sur la touche **INFO** (INFORMATION) pour retourner à l'écran de mode de lecture de la radio.

- Appuyez sur la touche **REPEAT** (RELECTURE) pour utiliser le mode de relecture de l'appareil audio et répéter la lecture de la piste en cours, ou appuyez sur le bouton de reconnaissance vocale et dites « Repeat ON » (Mode de relecture ACTIVÉ) ou « Repeat Off » (Mode de relecture désactivé).
- Appuyez sur la touche **SCAN** (BALAYAGE) pour utiliser le mode de balayage du dispositif AUX, USB ou MP3, qui effectue la lecture des 10 premières secondes de chaque piste de la liste en cours, puis passe à la piste suivante. Pour arrêter le mode de balayage et débuter la lecture de la piste voulue, lors de la lecture de la piste, appuyez de nouveau sur la touche **SCAN** (BALAYAGE). Durant le mode de balayage, appuyez sur les touches << **SEEK** (RECHERCHE AUTOMATIQUE) et **SEEK** >> (RECHERCHE AUTOMATIQUE) pour sélectionner la piste précédente ou suivante.
- Touche **RND** (LECTURE ALÉATOIRE) (radio avec code de vente RES seulement) : Appuyez sur cette touche pour ACTIVER ou DÉSACTIVER le mode de lecture aléatoire du iPod ou de l'appareil USB externe, ou appuyez sur le bouton de reconnaissance vocale et dites « Shuffle ON » (Lecture aléatoire ACTIVÉE) ou « Shuffle Off » (Lecture aléatoire désactivée). Si l'icône **RND** (LECTURE ALÉATOIRE) apparaît sur l'écran de la radio, cela indique que le mode de lecture aléatoire est ACTIVÉ.

Mode de liste ou de défilement

Durant le mode de lecture, appuyez sur une des touches décrites ci-après pour passer en mode de liste. Le mode de liste vous permet de faire défiler la liste des menus et des pistes de votre appareil audio.

Bouton de commande **TUNE** (SYNTONISATION) : Les fonctions du bouton de commande **TUNE** (SYNTONISATION) sont similaires à celles de la commande rotative de l'appareil audio ou de l'appareil USB externe.

- Tournez ce bouton vers la droite ou vers la gauche pour parcourir les listes et afficher les données des pistes à l'écran de radio. Une fois que la piste qui sera lue est mise en surbrillance à l'écran de radio, appuyez sur le bouton de commande **TUNE** (SYNTONISATION) pour sélectionner la piste et lancer sa lecture. Tournez rapidement le bouton **TUNE** (SYNTONISATION) pour parcourir la liste plus rapidement. En faisant défiler l'écran

rapidement, vous pouvez constater un léger retard dans la mise à jour des données affichées à l'écran de radio.

Durant tous les modes de liste, le iPod affiche toutes les listes en mode continu. Par conséquent, si la piste se trouve au bas de la liste, il suffit de tourner le bouton dans le sens contraire des aiguilles d'une montre pour atteindre rapidement cette piste.

En mode de liste, les touches de **PRÉSÉLECTION** de la radio servent de raccourcis pour les listes suivantes d'un dispositif iPod ou USB externe.

- Présélection 1 – Listes d'écoute
- Présélection 2 – Artistes
- Présélection 3 – Albums
- Présélection 4 – Genres
- Présélection 5 – Livres audio
- Présélection 6 – Balados

Appuyez sur une touche de PRÉSÉLECTION pour afficher la liste actuelle sur la ligne supérieure et le premier élément de cette liste sur la deuxième ligne.

Pour quitter le mode de liste sans sélectionner une piste, appuyez de nouveau sur la touche de **PRÉSÉLECTION** pour retourner **en mode de lecture**.

Bouton **LIST** (LISTE) : le bouton **LIST** (LISTE) affichera le premier menu contenu dans le dispositif iPod ou USB externe.

- Tournez le bouton de commande **TUNE** (SYNTONISATION) pour afficher le premier élément du menu à sélectionner, puis appuyez sur le bouton de commande **TUNE** (SYNTONISATION). L'élément du sous-menu suivant s'affiche sur l'appareil audio, et vous pouvez utiliser les mêmes étapes pour passer à la piste voulue dans la liste. Les niveaux de sous-menu du dispositif iPod ou USB externe ne sont pas tous disponibles avec ce système.

Touche **MUSIC TYPE** (TYPE DE MUSIQUE) : La touche **MUSIC TYPE** (TYPE DE MUSIQUE) est une autre touche de raccourci vers la liste des genres de votre appareil audio.

MISE EN GARDE!

Il ne faut pas brancher ou débrancher l'iPod ou l'appareil USB externe pendant que vous conduisez. Vous risquez un accident si vous ne tenez pas compte de cette mise en garde.

AVERTISSEMENT!

- **Vous pourriez endommager l'iPod ou le dispositif USB externe (ou tout autre dispositif de lecture compatible) ou dégrader son fonctionnement si vous le laissez dans l'habitacle par temps très chaud ou très froid. Respectez les directives du constructeur du dispositif.**
- **Vous pourriez endommager l'iPod ou le dispositif USB externe, les connexions du iPod ou du dispositif USB externe dans le véhicule si vous y placez des articles.**

Diffusion en flux audio Bluetooth

La musique peut être diffusée en flux de votre téléphone cellulaire au système Uconnect Phone.

Reportez-vous au manuel du propriétaire du système Uconnect pour obtenir de plus amples renseignements sur la connectivité Bluetooth.

Mode de diffusion en continu audio Bluetooth au moyen des touches de la radio

Pour accéder au mode de diffusion en continu audio Bluetooth, appuyez sur le bouton AUX (AUXILIAIRE) sur la radio ou sur le bouton VR et dites « Bluetooth Streaming Audio » (Diffusion en flux audio Bluetooth).

Play Mode (Mode de lecture)

En mode de diffusion en flux audio Bluetooth, la lecture des pistes audio de certains appareils audio s'effectue au moyen du système audio du véhicule, mais, dans le cas de certains autres appareils audio, elle s'effectue d'abord sur l'appareil, puis elle est diffusée en flux au système Uconnect Phone. Sept appareils peuvent être jumelés au système Uconnect Phone, mais la lecture ne s'effectue que sur un seul appareil.

Sélection d'un appareil audio différent

1. Pour commencer, appuyez sur le bouton « Phone » (Téléphone).
2. Après le message-guide « Ready » (Prêt) et le signal sonore subséquent, dites « Setup » (Configuration), puis « Select Audio Devices » (Sélectionner appareils audio).
3. Dites le nom de l'appareil audio ou demandez au système Uconnect Phone d'énumérer la liste des appareils audio.

Piste suivante

Utilisez le bouton SEEK UP (RECHERCHE AUTOMATIQUE VERS LE HAUT), ou appuyez sur le bouton de reconnaissance vocale sur la radio et dites « Next

Track » (Piste suivante) pour passer à la piste suivante de votre téléphone cellulaire.

Piste précédente

Utilisez le bouton SEEK DOWN (RECHERCHE AUTOMATIQUE VERS LE BAS), ou appuyez sur le bouton de reconnaissance vocale de la radio et dites « Previous Track » (Piste précédente) pour passer à la piste précédente de votre téléphone cellulaire.

Parcourir

La fonction de défilement n'est pas disponible sur un dispositif de diffusion en flux audio Bluetooth (BTSA). Seule la pièce musicale en cours de lecture affichera des renseignements.

SYSTÈME UCONNECT MULTIMÉDIA – SYSTÈME DE DIVERTISSEMENT VIDÉO (VES) – SELON L'ÉQUIPEMENT

Votre système de divertissement vidéo (VES) arrière est conçu pour procurer des années de plaisir aux membres de votre famille. Vous pouvez regarder vos CD ou DVD favoris, écouter de la musique avec les casques d'écoute sans fil, ou encore brancher et utiliser plusieurs types de consoles de jeux vidéo ou d'appareils audio courants. Veuillez consulter le présent manuel du propriétaire pour vous familiariser avec ses caractéristiques et son fonctionnement.

NOTA : L'écran est situé dans la deuxième rangée de la console au pavillon.

Premiers pas

- **Écran intégré à la console au pavillon** : Déployez l'écran (ou les écrans) à cristaux liquides de la console au pavillon en appuyant sur le bouton qui se trouve au centre de la console au pavillon derrière l'écran.
- Tournez le commutateur d'allumage à la position ON (MARCHE) ou ACC (ACCESSOIRES).
- Allumez le lecteur en appuyant sur le bouton de mise sous tension qui se trouve à l'extrême-gauche ou sur le bouton de la télécommande.
- Lorsque l'écran vidéo est ouvert et que vous insérez un DVD dans le lecteur du système de divertissement vidéo arrière (VES), l'écran s'allume automatiquement, de même que les émetteurs des casques d'écoute et la lecture débute.
- Le système peut être contrôlé par les passagers avant à l'aide de la radio à écran tactile, le lecteur de DVD ou par les occupants des sièges arrière à l'aide de la télécommande.

Utilisation d'une console de jeu vidéo

Branchez la console de jeu vidéo sur les prises d'entrée RCA auxiliaires ou les ports HDMI situés sur le côté gauche à l'arrière du siège de deuxième rangée.

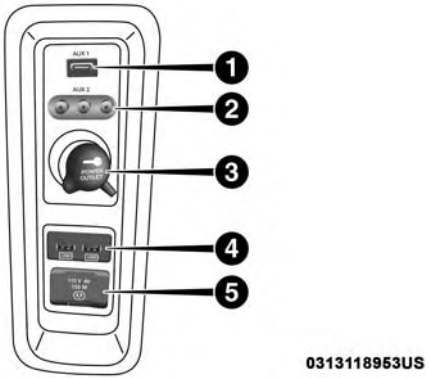

Entrées RCA/HDMI/USB

1 – Port HDMI
2 – Entrée audio/vidéo
3 – Prise de courant
4 – Ports USB (charge seulement)
5 – Onduleur d'alimentation

Lorsque vous branchez une source externe sur une prise AUX (AUXILIAIRE), assurez-vous de respecter le code de couleur normalisé des prises du système VES :

NOTA : Certaines consoles de jeux vidéo haut de gamme dépassent la limite de puissance de l'onduleur d'alimentation. Consultez le paragraphe « Onduleur d'alimentation – selon l'équipement » dans la section « Présentation de votre véhicule » pour obtenir de plus amples renseignements.

À l'aide de la télécommande

1. Appuyez sur le bouton MODE de la télécommande.
2. Tout en regardant l'écran vidéo, mettez en surbrillance VES AUX 1 en appuyant sur les boutons fléchés vers le haut, vers le bas, vers la gauche ou vers la droite, ou en appuyant plusieurs fois sur le bouton MODE, puis sur le bouton ENTER (ENTRÉE) de la télécommande.

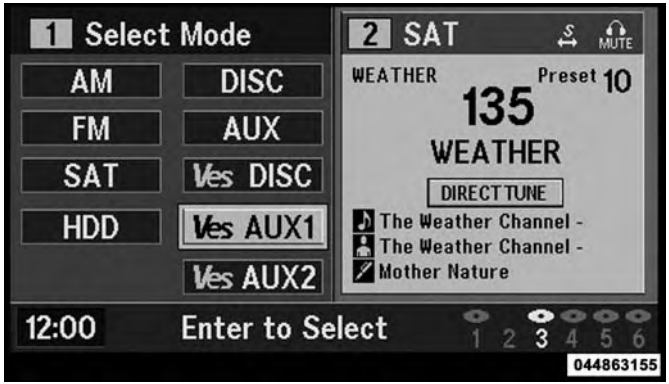

Sélection du mode VES AUX 1 (SYSTÈME DE DIVERTISSEMENT VIDÉO AUXILIAIRE 1) à l'écran VES (SYSTÈME DE DIVERTISSEMENT VIDÉO)

À l'aide des commandes de la radio à écran tactile

1. Appuyez sur le bouton MENU situé sur le devant de la radio.
2. Appuyez sur le bouton Rear VES (VES arrière) situé sur l'écran tactile pour ouvrir l'écran des commandes du système de divertissement vidéo (VES) arrière. Si une liste de canaux s'affiche, appuyez sur le bouton HIDE LIST (MASQUER LA LISTE) situé sur l'écran tactile pour afficher l'écran des commandes du système de divertissement vidéo (VES) arrière.

Bouton Rear VES (VES arrière) situé sur l'écran tactile

3. Appuyez sur le bouton 1 à l'écran tactile, puis sur le bouton AUX 1 (AUXILIAIRE 1) ou sur le bouton AUX 2 (AUXILIAIRE 2) dans la colonne VES (selon l'entrée AUX (AUXILIAIRE) qui est utilisée). Pour quitter, appuyez sur le bouton fléché de retour situé dans la partie supérieure de l'écran tactile.

Lecture d'un DVD au moyen de la radio à écran tactile

NOTA : Le lecteur de DVD de l'unité principale ne lit pas les disques Blu-ray.

1. Appuyez sur le bouton OPEN/CLOSE (OUVRIR-FERMER) ou LOAD (CHARGEMENT) sur le devant de la radio (écran tactile).
2. Insérez le DVD en orientant l'étiquette vers le haut. La radio sélectionne automatiquement le mode approprié après avoir reconnu le disque et affiche l'écran de menu ou lance la lecture de la première piste.

À l'aide de la télécommande

1. Appuyez sur le bouton SOURCE de la télécommande.
2. Mettez en surbrillance l'option DISC (DISQUE) en appuyant sur les boutons fléchées vers le haut, vers le bas, vers la gauche ou vers la droite, ou en appuyant à plusieurs reprises sur le bouton SOURCE, puis sur ENTER/OK (ENTRÉE).

NOTA : Le système de divertissement vidéo arrière retient le dernier réglage lorsqu'il est mis hors fonction.

À l'aide des commandes de la radio à écran tactile

1. Appuyez sur le bouton MENU situé sur le devant de la radio.
2. Appuyez sur le bouton Rear VES (VES arrière) situé sur l'écran tactile pour ouvrir l'écran des commandes du système de divertissement vidéo (VES) arrière. Si une liste de canaux s'affiche, appuyez sur le bouton HIDE LIST (MASQUER LA LISTE) situé sur l'écran tactile pour afficher l'écran des commandes du système de divertissement vidéo (VES) arrière.
3. Appuyez sur le bouton DISC (DISQUE), à l'écran tactile, dans la colonne MEDIA (MULTIMÉDIA). Pour quitter, appuyez sur le bouton fléché de retour situé dans la partie supérieure gauche de l'écran.

NOTA :

- Pour visionner un DVD à l'écran de la radio, appuyez sur le bouton RADIO/MEDIA (RADIO-MULTIMÉDIA) sur le devant de la radio, puis sur le bouton à l'écran tactile DISC (DISQUE) et ensuite sur le bouton à l'écran tactile VIEW VIDEO (AFFICHER LA VIDÉO).
- Dans certains États ou certaines provinces, il n'est pas possible de visionner un DVD à l'écran de radio à écran tactile. Le cas échéant, le véhicule doit être immobilisé et le sélecteur de rapport doit être à la position P (STATIONNEMENT) dans le cas des véhicules équipés d'une transmission automatique. Dans le cas des véhicules équipés d'une transmission manuelle, le frein de stationnement doit être serré.
- Lorsque vous appuyez sur l'écran de la radio à écran tactile pendant la lecture d'un DVD, les fonctions de base de la télécommande pour la lecture de DVD s'affichent telle que la sélection d'une scène, la lecture, la pause, l'avance rapide, le recul et l'arrêt. Lorsque vous appuyez sur la touche X dans le coin supérieur, les fonctions de l'écran de la télécommande se désactivent.

Lecture d'un DVD au moyen du lecteur du système de divertissement vidéo arrière – selon l'équipement

Insérez le DVD en orientant l'étiquette vers le haut. Le lecteur du système de divertissement vidéo arrière sélectionne automatiquement le mode approprié après avoir reconnu le disque et lance la lecture du DVD.

NOTA : Le lecteur du système de divertissement vidéo arrière est muni des commandes de base pour la lecture de DVD : menu, lecture, pause, avance rapide, recul rapide et arrêt.

À l'aide de la télécommande

1. Appuyez sur le bouton SOURCE de la télécommande.
2. Mettez en surbrillance l'option VES DISC (DISQUE, SYSTÈME DE DIVERTISSEMENT VIDÉO ARRIÈRE) en appuyant sur les boutons fléchées vers le haut, vers le bas, vers la gauche ou vers la droite, ou en appuyant à plusieurs reprises sur le bouton SOURCE, puis sur ENTER/OK (ENTRÉE) de la télécommande.

NOTA : Le système de divertissement vidéo arrière retient le dernier réglage lorsqu'il est mis hors fonction.

À l'aide des commandes de la radio à écran tactile

1. Appuyez sur le bouton MENU situé sur le devant de la radio.
2. Appuyez sur le bouton Rear VES (VES arrière) situé sur l'écran tactile pour ouvrir l'écran des commandes du système de divertissement vidéo (VES) arrière. Si une liste de canaux s'affiche, appuyez sur le bouton HIDE LIST (MASQUER LA LISTE) situé sur l'écran tactile pour afficher l'écran des commandes du système de divertissement vidéo (VES) arrière.
3. Appuyez sur le bouton DISC (Disque), à l'écran tactile, dans la colonne VES (Système de divertissement vidéo). Pour quitter, appuyez sur le bouton fléché de retour de l'écran tactile, situé dans la partie supérieure gauche de l'écran.

NOTA :

- Pour visionner un DVD à l'écran de la radio, appuyez sur le bouton RADIO/MEDIA (RADIO-MULTIMÉDIA) sur le devant de la radio, puis sur le bouton à l'écran tactile DISC (DISQUE) et ensuite sur le bouton à l'écran tactile VIEW VIDEO (AFFICHER LA VIDÉO).
- Dans certains États ou certaines provinces, il n'est pas possible de visionner un DVD à l'écran de radio à écran tactile. Le cas échéant, le véhicule doit être immobilisé et le sélecteur de rapport doit être à la position P (STATIONNEMENT) dans le cas des véhicules équipés d'une transmission automatique. Dans le cas des véhicules équipés d'une transmission manuelle, le frein de stationnement doit être serré.

Télécommande du système de divertissement vidéo arrière VES – selon l'équipement

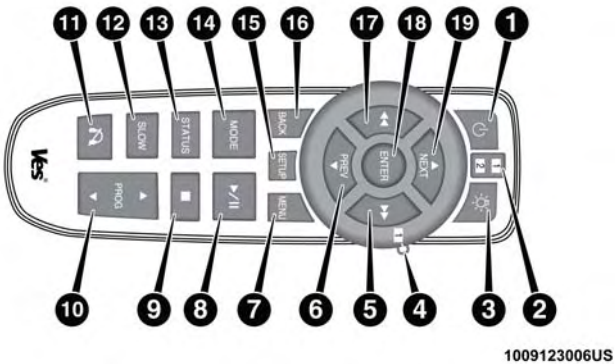

Télécommande du système de divertissement vidéo arrière

Boutons et indicateurs

1. Mise sous tension – Appuyez sur ce bouton pour allumer ou éteindre l'écran et l'émetteur des casques d'écoute sans fil pour le canal sélectionné. Pour écouter le son lorsque l'écran est éteint, appuyez sur le bouton de mise sous tension pour allumer l'émetteur des casques d'écoute.
2. Indicateurs de sélection de canal – Lorsque vous appuyez sur un bouton, le canal visé actuel ou le bouton du canal s'allume momentanément.
3. Éclairage – Appuyez sur ce bouton pour allumer ou éteindre le rétroéclairage de la télécommande. Le rétroéclairage s'éteint automatiquement après cinq secondes.
4. Sélecteur de canal ou d'écran – Ce sélecteur indique le canal qui est contrôlé par la télécommande. Lorsque le sélecteur est à la position du canal 1, la télécommande contrôle la fonctionnalité du canal 1 des casques d'écoute (côté droit de l'écran). Lorsque le sélecteur est à la position du canal 2, la télécommande contrôle la fonctionnalité du canal 2 des casques d'écoute (côté gauche de l'écran).
5. ▶▶ – En mode radio, appuyez sur ce bouton pour rechercher la fréquence suivante. En modes de lecture de disque, maintenez-le enfoncé pour faire avancer rapidement la piste audio ou le chapitre vidéo en cours de lecture. En modes de menu, utilisez ce bouton pour parcourir le menu.
6. ▼ / PREV (PRÉCÉDENT) – En mode radio, appuyez sur ce bouton pour passer à la station précédente. En modes de lecture de disque, appuyez sur ce bouton pour passer

au début de la piste audio ou du chapitre vidéo en cours de lecture ou précédente. En modes de menu, utilisez ce bouton pour parcourir le menu.

MENU – Appuyez sur ce bouton pour retourner au menu principal d'un DVD ou pour sélectionner les modes de lecture (BALAYAGE-LECTURE ALÉATOIRE pour un CD).

7. ► / ‖ (Lecture ou pause) – Appuyez sur ce bouton pour commencer ou reprendre la lecture du disque ou l'interrompre momentanément.

8. ▪ (Arrêt) – Appuyez sur ce bouton pour interrompre la lecture d'un disque.

9. PROG Haut/Bas/Rembobiner/Reculer et Avance rapide/Avance – Lorsque vous écoutez un mode radio, appuyez sur la flèche vers le haut du bouton PROG pour sélectionner le préréglage suivant et sur la flèche vers le bas pour sélectionner le précédent préréglage enregistré dans la radio. Lorsque vous écoutez des fichiers audio comprimés sur un CD de données, appuyez sur la flèche vers le haut du bouton PROG pour sélectionner le répertoire suivant et sur la flèche vers le bas du bouton PROG pour passer au répertoire précédent. Si vous écoutez un disque avec une radio munie d'un changeur de CD, appuyez sur la flèche vers le haut du bouton PROG pour sélectionner le disque suivant ou sur la flèche vers le bas du bouton PROG pour passer au disque précédent.

10. Mute (Sourdine) – Appuyez sur ce bouton pour mettre en sourdine le signal de sortie audio du casque d'écoute pour le canal sélectionné.

11. SLOW (RALENTI) – selon l'équipement – Appuyez sur ce bouton pour ralentir la lecture d'un disque DVD. Appuyez sur le bouton de lecture (►) pour revenir à la vitesse normale.

12. STATUS (ÉTAT) – selon l'équipement – Appuyez sur ce bouton pour afficher l'état actuel.

13. MODE – Appuyez sur ce bouton pour changer le mode du canal sélectionné. Pour obtenir de plus amples renseignements sur le changement de mode, consultez le paragraphe « Menu de sélection du mode » dans ce guide.

14. SETUP (CONFIGURATION) – En mode vidéo, appuyez sur le bouton SETUP (CONFIGURATION) pour accéder aux paramètres d'affichage (consultez le paragraphe relatif aux paramètres d'affichage); pour accéder au menu de configuration DVD, sélectionnez le bouton MENU de la radio. Lorsqu'un disque est chargé dans le lecteur de DVD (selon l'équipement), que le

mode VES (Système de divertissement vidéo) est sélectionné et que le disque ne tourne pas, appuyez sur le bouton SETUP (CONFIGURATION) pour accéder au menu de configuration du lecteur de DVD. (Consultez le paragraphe « Menu de configuration du lecteur de DVD » dans ce guide.)

15. BACK (RETOUR) – Lorsque vous naviguez dans un menu à l'écran, appuyez sur ce bouton pour retourner à l'écran précédent. Si vous parcourez le menu d'un disque DVD, la marche à suivre dépend de son contenu.
16. ◀◀ – En modes de radio, appuyez sur ce bouton pour passer à la fréquence précédente. En modes de lecture de disque, maintenez-le enfoncé pour faire avancer rapidement la piste audio ou le chapitre vidéo en cours de lecture. En modes de menu, utilisez ce bouton pour parcourir le menu.
17. ENTER/OK (ENTRÉE) – Appuyez sur ce bouton pour accepter l'option en surbrillance dans un menu.
18. ▲ / NEXT (SUIVANT) – En modes de radio, appuyez sur ce bouton pour sélectionner la station suivante. En modes de disque, appuyez sur ce bouton pour passer à la prochaine piste audio ou chapitre vidéo. En modes de menu, utilisez ce bouton pour parcourir le menu.

Rangement de la télécommande

L'écran vidéo est doté d'un compartiment de rangement intégré pour la télécommande, lequel est accessible lorsque l'écran est déployé. Pour retirer la télécommande, utilisez votre index pour tirer et tourner la télécommande vers vous. N'essayez pas de tirer la télécommande directement vers le bas; vous auriez ainsi beaucoup de difficulté à la dégager. Pour remettre la télécommande dans son espace de rangement, introduisez d'abord un de ses côtés longs dans deux des agrafes de retenue, puis faites-la pivoter vers le haut jusqu'à ce qu'elle s'enclenche dans les deux autres agrafes.

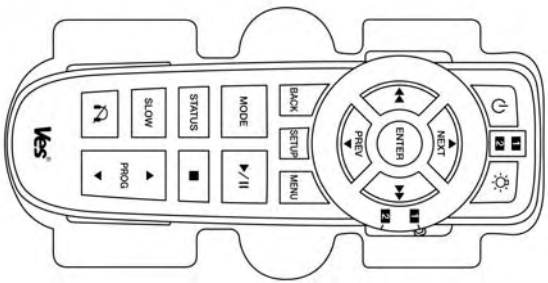

Rangement de la télécommande du système de divertissement vidéo arrière

Verrouillage de la télécommande

Toutes les fonctions de la télécommande peuvent être bloquées aux fins de contrôle parental.

- Pour empêcher la télécommande de faire quelque changement que ce soit, appuyez sur le bouton Video Lock (Verrouillage de la télécommande) du lecteur de DVD (selon l'équipement). Si le véhicule n'est pas équipé d'un lecteur de DVD, suivez les directives de la radio pour activer la fonction de verrouillage. Lorsque la fonction de verrouillage de la télécommande est activée, un symbole sur la radio et les écrans vidéo l'indique.
- Appuyez de nouveau sur le bouton de verrouillage ou COUPEZ le contact pour DÉSACTIVER la fonction de verrouillage et permettre l'utilisation de la télécommande pour commander le système de divertissement vidéo arrière (VES).

Remplacement des piles de la télécommande

La télécommande fonctionne avec deux piles AAA. Pour remplacer les piles :

1. Faites glisser vers le bas le couvercle du compartiment des piles situé au dos de la télécommande.
2. Remplacez les piles en vous assurant d'en orienter les pôles selon l'illustration.
3. Remettez en place le couvercle du compartiment des piles.

Fonctionnement des casques d'écoute

Les occupants des sièges avant reçoivent un échantillon audio du casque d'écoute pour leur permettre de régler le volume de ce dernier lorsque le casque est utilisé par un jeune passager installé à l'arrière et incapable de le faire.

Si vous n'entendez aucun son après avoir augmenté le volume, vérifiez si l'écran est allumé et abaissé, si le canal sélectionné n'est pas mis en sourdine. Si vous n'entendez toujours aucun son, vérifiez si les piles des casques d'écoute sont bien chargées.

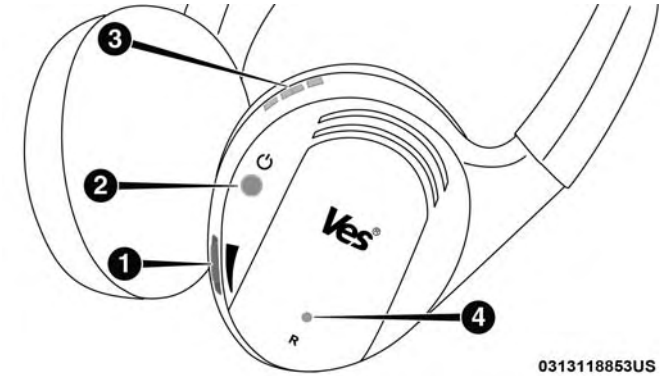

Casques d'écoute du système de divertissement vidéo (VES)

1 - Commande de volume
2 – Commande de mise sous tension
3 - Sélecteur de canal
4 - Témoin d'alimentation

Controls (Commandes)

Le témoin de mise sous tension et les commandes du casque d'écoute sont situés sur la coquille droite.

NOTA : Pour entendre le son provenant des casques d'écoute, le système de divertissement vidéo arrière doit être allumé. Pour préserver la durée de vie utile des piles, les casques d'écoute s'éteignent automatiquement environ trois minutes après l'extinction du système de divertissement vidéo arrière.

Remplacement des piles du casque d'écoute

Chaque casque d'écoute fonctionne avec deux piles AAA. Pour remplacer les piles :

1. Faites glisser vers le bas le couvercle du compartiment des piles situé sur la coquille gauche du casque d'écoute.
2. Remplacez les piles en vous assurant d'en orienter les pôles selon l'illustration.
3. Remettez en place le couvercle du compartiment des piles.

Accessibilité – selon l'équipement

La fonction d'accessibilité annonce les fonctions du DVD avant de les effectuer. Par exemple, lorsqu'elle est activée, la fonction d'accessibilité annonce que le bouton « Play » (Lecture) a été enfoncé la première fois qu'il est enfoncé; la deuxième fois, elle activera la fonction « Play » (Lecture). La fonction d'accessibilité peut être activée et désactivée dans les réglages de la radio.

NOTA : Lorsque la fonction d'accessibilité est activée et que la télécommande est utilisée dans les sièges arrière pour contrôler le système de divertissement vidéo (VES), les fonctions du DVD seront uniquement annoncées dans le casque d'écoute. Les fonctions du DVD seront annoncées par le système audio du véhicule lorsque le système Uconnect est utilisé pour contrôler le système de divertissement vidéo. Ces annonces seront en anglais seulement.

Garantie limitée à vie du casque d'écoute stéréo

Qui profite de la protection de cette garantie? Cette garantie couvre l'utilisateur ou l'acheteur initial (« vous » ou « votre ») de ce casque d'écoute sans fil (« produit ») Aptiv (« Aptiv ») particulier. La garantie n'est pas transférable.

Quelle est la durée de la protection de la garantie? Cette garantie dure aussi longtemps que vous possédez le produit.

Qu'est qui est couvert par cette garantie? Sauf indication contraire, cette garantie couvre le produit contre tout défaut de matériel ou de fabrication dans des conditions normales d'utilisation.

Qu'est qui n'est pas couvert par cette garantie? Cette garantie ne couvre pas les dommages ou les défauts qui résultent de l'usage impropre ou de l'abus du produit ou de la modification de ce dernier par un tiers autre qu'Aptiv. Les coussinets en mousse, qui s'usent à la longue lors d'un usage normal, ne sont pas couverts (les coussinets de rechange sont disponibles à un coût nominal). APTIV N'EST PAS RESPONSABLE DES BLESSURES AUX PERSONNES OU DES DOMMAGES À LA PROPRIÉTÉ RÉSULTANT DE L'USAGE, DE LA DÉFAILLANCE OU D'UN DÉFAUT DU PRODUIT, NI N'EST RESPONSABLE DES DOMMAGES GÉNÉRAUX, SPÉCIAUX, DIRECTS, INDIRECTS, ACCESSOIRES, CONSÉCUTIFS, EXEMPLAIRES, PUNITIFS OU AUTRES DE QUELQUE TYPE OU NATURE QUE CE SOIT. Certains États et autorités ne permettent pas d'exclure ou de limiter les dommages accessoires ou indirects; les limites ou les exclusions ci-dessus peuvent donc ne pas s'appliquer à votre cas. La présente garantie vous confère des droits précis reconnus par la loi. Vous pouvez aussi détenir d'autres droits qui varient d'une autorité à l'autre.

Responsabilité de Aptive Aptive, à son option, réparera ou remplacera le produit défectueux. Aptiv se réserve le droit de remplacer un produit abandonné par un modèle comparable. LA PRÉSENTE GARANTIE EST LA SEULE ET UNIQUE GARANTIE OFFERTE POUR CE PRODUIT ET CONSTITUE VOTRE SEUL RECOURS À L'ÉGARD D'UN PRODUIT DÉFECTUEUX, TOUTES AUTRES GARANTIES, QU'ELLES SOIENT EXPRESSES OU IMPLICITES, Y COMPRIS LES GARANTIES DE VALEUR MARCHANDE ET D'ADAPTATION À UN USAGE PARTICULIER SONT EXPRESSÉMENT EXCLUES PAR LES PRÉSENTES.

Si vous avez des questions ou des commentaires au sujet de vos casques d'écoute sans fil Aptiv, ou si vous voulez les enregistrer, composez le :

1-248-724-5900

System Information (Information sur le système)

Modes partagés

Ce mode permet au système VES d'acheminer le son de la radio aux casques d'écoute et permet à la radio d'acheminer le son du système VES aux haut-parleurs du véhicule.

Si les fonctions de la radio (FM, AM ou SAT) sont en mode partagé avec le système VES, seule la radio peut commander les fonctions de cette dernière. Dans ce cas, le système VES peut partager le mode radio, mais ne peut permettre le changement des stations jusqu'à ce que soit choisi un mode différent du mode radio sélectionné dans le système VES. En mode partagé, la radio a priorité sur le système de divertissement vidéo arrière ou tous les modes radio (FM, AM et SAT). Tant qu'il n'est pas en mode partagé, le système de divertissement vidéo arrière a la capacité d'alterner entre la syntonisation AM/FM, le mode SEEK (RECHERCHE AUTOMATIQUE), le mode SCAN (BALAYAGE), le mode TUNE (SYNTONISATION) et le rappel des stations programmées en modes radio.

En mode de disque partagé, la radio et le système de divertissement vidéo arrière ont le contrôle des fonctions vidéo. Le système VES a la capacité de commander les modes vidéo suivants :

1. Lecteur de CD : avance rapide, recul rapide, balayage et piste suivante ou précédente.
2. Changeur de CD (radio) : disque suivant ou précédent ainsi que programmation de toutes les commandes indiquées pour le lecteur de CD (avance rapide, recul rapide, balayage et piste suivante ou précédente).

Le système VES peut même commander les modes radio ou les modes vidéo pendant que la radio est éteinte. Le système VES peut accéder aux modes radio ou aux modes de lecture de disque en naviguant vers ces modes et en activant un mode radio ou un mode de lecture de disque.

Menu de la liste de stations

Lorsque le signal audio est transmis par satellite, vous pouvez appuyer sur le bouton POP UP/MENU (MENU FUGITIF) de la télécommande pour afficher la liste de tous les canaux disponibles. Utilisez les boutons de navigation de la télécommande (▲, ▼) pour parcourir la liste et trouver la station voulue, puis appuyez sur le bouton ENTER/OK (ENTRÉE-OK) pour syntoniser cette station. Pour parcourir la liste plus rapidement, utilisez les touches de défilement vers le haut et vers le bas affichées à l'écran.

Menu de lecture de disque

Lorsque vous écoutez un CD audio ou un CD de données, vous pouvez afficher la liste de toutes les commandes de lecture du disque en appuyant sur le bouton POPUP/MENU (MENU FUGITIF) de la télécommande. Au moyen de ces options, vous pouvez activer ou désactiver la lecture par balayage ou la lecture aléatoire.

Réglages de l'affichage

Lorsque vous regardez une source vidéo (DVD vidéo en mode lecture, auxiliaire, etc.), vous pouvez afficher le menu des réglages d'affichage en appuyant sur le bouton SETUP (CONFIGURATION) de la télécommande. Ces réglages contrôlent l'apparence de l'image vidéo à l'écran. Des réglages par défaut assurant une image optimale sont déjà réglés à l'usine. En temps normal, il n'est pas nécessaire de les modifier.

Pour modifier les réglages, appuyez sur les boutons de navigation (▲, ▼) de la télécommande pour sélectionner une option, puis appuyez sur les boutons de navigation (▶, ◀) de la télécommande pour modifier la valeur de l'option sélectionnée. Pour réinitialiser toutes les valeurs aux réglages d'origine, sélectionnez l'option de menu Default Settings (Réglages par défaut), puis appuyez sur le bouton ENTER/OK (ENTRÉE-OK) de la télécommande.

L'option Disc Features (Caractéristiques du disque) contrôle les réglages du lecteur de DVD à distance en cours de lecture.

Écoute d'une source audio, l'écran rangé

Pour écouter seulement le signal audio du canal lorsque l'écran est rangé :

1. Réglez le son à la source et au canal voulus.
2. Rangez l'écran vidéo.
3. Pour changer le mode audio sélectionné, appuyez sur le bouton MODE de la télécommande. Ceci permet de sélectionner automatiquement le prochain mode audio disponible sans utiliser le menu de sélection du MODE ou de SOURCE.

Si l'écran est rangé et que vous n'entendez aucun son, vérifiez si les casques d'écoute sont sous tension (le témoin ON [EN FONCTION] est allumé) et si le sélecteur des casques d'écoute est réglé au canal voulu. Si les casques d'écoute sont allumés, appuyez sur le bouton de mise sous tension de la télécommande pour activer le son. Si vous n'entendez toujours aucun son, vérifiez si les piles des casques d'écoute sont bien chargées.

Formats de disques

Le lecteur de DVD peut effectuer la lecture des types de disques suivants (12 cm ou 8 cm de diamètre) :

- Disques DVD vidéo (compression vidéo MPEG-2) (consultez les remarques à propos des codes de zone DVD)
- Disques DVD audio (sortie audio à double voie seulement)
- Disques compacts audio (CD)
- CD de données avec fichiers audio MP3 et WMA compressés
- CD vidéo (compression vidéo MPEG-1)

Codes de zone de DVD

Le lecteur de DVD et de nombreux disques DVD sont codés par zone géographique. Ces codes de zone doivent correspondre pour permettre la lecture du disque. Si le code de zone du DVD ne correspond pas à celui du lecteur, la lecture du disque s'arrête et un avertissement s'affiche.

Compatibilité avec les DVD audio

Lorsque vous insérez un DVD audio dans le lecteur de DVD, la lecture du titre audio est effectuée par défaut (la plupart des DVD audio comportent également un titre vidéo, mais le système n'en tient pas compte). Tous les signaux multivoies sont automatiquement répartis en deux voies, ce qui pourrait donner l'impression que le volume a baissé. Si vous augmentez le volume pour compenser, n'oubliez pas de le remettre à son niveau initial avant de changer de disque ou de passer à un autre mode.

Disques gravés

Le lecteur de DVD effectue la lecture des disques CD-R et CD-RW gravés en format CD audio ou vidéo, ou comme un CD-ROM qui contiendrait des fichiers MP3 ou WMA. Le lecteur effectue également la lecture du contenu vidéo des disques DVD-R ou DVD-RW. Les DVD-ROM (pressés ou gravés) ne sont pas compatibles.

Si vous gravez un disque au moyen d'un ordinateur personnel, il se pourrait que le lecteur de DVD ne puisse effectuer la lecture d'une partie ou la totalité du disque, même s'il a été gravé dans un format compatible dont la lecture est effectuée sur d'autres lecteurs. Pour éviter les problèmes de lecture, observez les consignes suivantes relatives aux disques gravés :

- Le lecteur ignore les sessions ouvertes. Seule la lecture des sessions fermées est effectuée.
- Dans le cas des CD multisessions qui ne contiennent que des sessions audio multiples, le lecteur renumérote les pistes de sorte que chaque numéro de piste est unique.
- Dans le cas des CD de données (ou CD-ROM), utilisez toujours le format ISO-9660 (niveau 1 ou 2), Joliet ou Romeo. Les autres formats (par exemple, HFS ou autre) ne sont pas compatibles.
- Le lecteur reconnaît un maximum de 512 fichiers et de 99 dossiers par CD-R ou CD-RW.
- Le lecteur effectue seulement la lecture de la partie vidéo_TS des DVD inscriptibles multimédias.

Si vous éprouvez encore des difficultés à graver des disques dont la lecture est effectuée dans le lecteur de DVD, informez-vous auprès de l'éditeur du logiciel de gravure de disques pour en savoir plus.

Il est recommandé d'utiliser un feutre indélébile pour identifier les disques inscriptibles (CD-R, CD-RW et DVD-R). N'apposez jamais d'étiquettes autocollantes, puisqu'elles pourraient se décoller du disque, se coincer et endommager le lecteur de DVD de façon permanente.

Fichiers audio compressés (MP3/WMA et ACC)

Le lecteur de DVD peut lire des fichiers MP3 (MPEG-1 couche audio 3) et WMA (Windows Media Audio) à partir d'un CD de données (habituellement un CD-R ou un CD-RW).

- Le lecteur de DVD se sert toujours de l'extension du fichier pour déterminer le type de format audio, c'est pourquoi les fichiers MP3 doivent toujours être suivis du suffixe « .mp3 » ou « .MP3 » et les fichiers WMA, du suffixe « .wma » ou « .WMA ». Les fichiers AAC doivent toujours être suivis du suffixe « .aac » ou « .AAC ». Afin de prévenir une lecture erronée, n'utilisez ces extensions pour aucun autre type de fichier.
- Pour ce qui est des fichiers MP3, seules les données qui ont une étiquette ID3 version 1 (comme le nom de l'artiste, le titre de la piste, le titre de l'album, etc.) sont compatibles.
- Il n'est pas possible d'effectuer la lecture d'un fichier interdit de copie (comme ceux téléchargés de bon nombre de magasins de musique en ligne). Le lecteur de DVD saute automatiquement le fichier et commence la lecture du prochain fichier accessible.
- Il n'est pas possible d'effectuer la lecture d'autres formats de compression, tels que AAC, MP3 Pro, Ogg Vorbis et ATRAC3. Le lecteur de DVD saute automatiquement le fichier et commence la lecture du prochain fichier accessible.
- Si vous créez vos propres fichiers, le débit binaire fixe recommandé pour les fichiers MP3 se situe entre 96 et 192 kbit/s et celui pour les fichiers WMA, entre 64 et 192 kbit/s. Les débits binaires variables sont également compatibles. Pour les deux formats, la fréquence d'échantillonnage recommandée est de 44,1 ou 48 kHz.
- Pour changer de fichier, appuyez sur le bouton ▲ du lecteur de DVD pour passer au fichier suivant ou sur le bouton ▼ pour revenir au début du fichier en cours de lecture ou au fichier précédent.
- Pour changer de répertoire, appuyez sur les flèches qui pointent vers le haut ou vers le bas du bouton PROG (PROGRAMMATION) de la télécommande ou utilisez les fonctions de recul et d'avance rapide.

Erreurs de disque

Si le lecteur de DVD ne peut effectuer la lecture d'un disque, le message « Disc Error » (Erreur de disque) s'affiche à l'écran de la radio, et le disque est éjecté automatiquement. Un disque sale, endommagé ou au format incompatible pourrait provoquer un message d'erreur de disque.

Si une piste endommagée d'un disque cause une erreur audible ou visible qui dure plus de 2,0 secondes, le lecteur de DVD continue d'effectuer la lecture du disque en faisant un bond en avant de 1,0 à 3,0 secondes à la fois. Si la fin du disque est atteinte, le lecteur de DVD retourne au début du disque et tente d'effectuer la lecture du début de la première piste.

Il est possible que le lecteur de DVD s'éteigne par temps très chaud, notamment lorsque la température à l'intérieur du véhicule dépasse 49 °C (120 °F). Dans un tel cas, le lecteur de DVD affiche le message « High Temp » (Température du système de divertissement vidéo élevée) et s'éteint jusqu'à ce que la température atteigne un niveau sécuritaire. Cette mesure sert à protéger les composants d'optique du lecteur de DVD.

Display (Affichage)

Réglage d'une autre langue

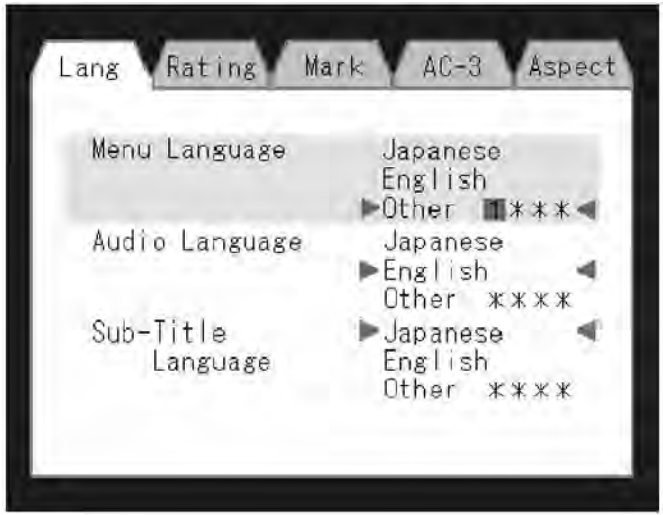

Menu de la langue du lecteur de DVD

Tous les paramètres de langue comportent un réglage « Other » (Autre) spécial pour les locuteurs d'une langue autre que le japonais ou l'anglais. Pour sélectionner une telle langue, vous devez utiliser un code spécial à quatre chiffres.

Pour entrer un nouveau code de langue, accédez au menu de configuration du lecteur de DVD. Pour accéder au menu de configuration du lecteur de DVD, arrêtez la lecture du DVD, sélectionnez le mode disque de la radio, puis la configuration du lecteur de DVD et suivez les instructions ci-dessous :

- À l'aide des boutons fléchés vers le haut ou vers le bas de la télécommande, mettez en surbrillance l'option de langue que vous souhaitez modifier, puis appuyez sur le bouton ENTER/OK (ENTRÉE-OK) de la télécommande.
- À l'aide du bouton fléché vers le bas de la télécommande, sélectionnez le réglage « Other » (Autre), puis appuyez sur le bouton fléché de droite de la télécommande pour commencer la modification du réglage.
- À l'aide des boutons fléchés vers le haut et vers le bas de la télécommande, sélectionnez un chiffre pour la position actuelle. Appuyez ensuite sur le bouton fléché vers la droite de la télécommande pour sélectionner le prochain chiffre. Répétez cette procédure pour les quatre chiffres.
- Lorsque vous avez fini de saisir le code à quatre chiffres, appuyez sur le bouton ENTER/OK (ENTRÉE-OK) de la télécommande. Si le code de langue n'est pas valide, tous les chiffres sont remplacés par des « ☆ ». Si les chiffres sont toujours visibles après cette étape, le code de langue est alors valide.

Une liste partielle des codes de langue est présentée ci-dessous. Pour obtenir des codes de langue supplémentaires, communiquez avec le concessionnaire qui vous a vendu le véhicule.

Language (Langue)	Code	Language (Langue)	Code
Néerlandais	2311	Français	1517
Allemand	1304	Italien	1819
Portugais	2519	Espagnol	1418

Classification et mot de passe

Ensemble, la classification et le mot de passe vous permettent de décider du type de DVD que regarde votre famille. La plupart des DVD vidéo ont obtenu une classification (de 1 à 8); les petits chiffres qualifient des films qui conviennent à tous et les chiffres plus élevés, des films destinés à un public adulte.

Lorsque vous chargez un DVD vidéo, sa classification est comparée au réglage du lecteur de DVD. Si la classification du disque est plus élevée que le réglage du lecteur, un écran sollicitant un mot de passe s'affiche. Pour pouvoir

regarder le disque, le passager arrière doit entrer le mot de passe adéquat selon la méthode décrite ci-dessous.

Pour permettre la lecture de tous les disques sans qu'il soit nécessaire d'entrer un mot de passe, réglez le lecteur de DVD à 8. Si vous entrez la classification 1, le système vous demandera toujours un mot de passe pour tous les DVD. Comme certains DVD n'ont aucune classification, il est toujours possible que la lecture de disques destinés à un public adulte puisse être effectuée sans qu'il soit nécessaire d'entrer un mot de passe.

La classification par défaut est 8 (la lecture de tous les disques est effectuée sans qu'il ne soit nécessaire d'entrer un mot de passe) et le mot de passe par défaut est 0000.

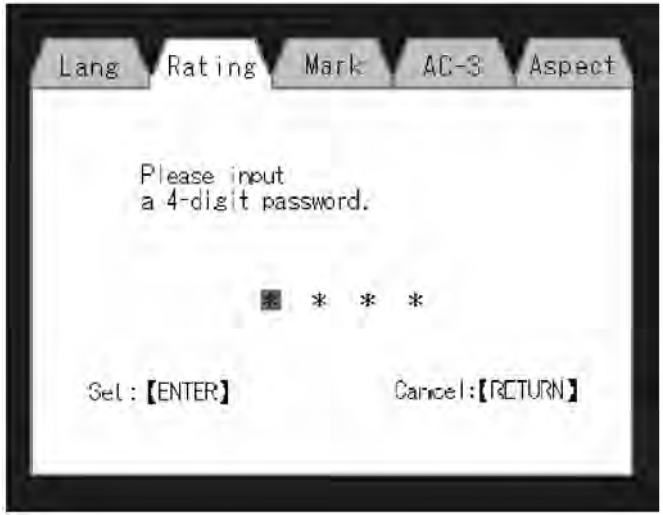

Entrée du mot de passe du lecteur de DVD

Pour programmer un mot de passe, accédez au menu de configuration du lecteur de DVD et suivez les instructions ci-dessous :

- À l'aide des boutons fléchés vers la gauche et la droite de la télécommande, sélectionnez l'onglet Rating (Classification).

- Mettez en surbrillance l'option Change Password (Changer le mot de passe), puis appuyez sur le bouton ENTER/OK (ENTRÉE-OK) de la télécommande.
- Entrez le mot de passe en vigueur. Choisissez un chiffre, puis à l'aide des boutons fléchés vers le haut et vers le bas de la télécommande, enregistrez le chiffre voulu et appuyez sur le bouton fléché vers la droite de la télécommande pour sélectionner le chiffre suivant. Répétez cette procédure pour les quatre chiffres.
- Lorsque vous avez fini de saisir le mot de passe à quatre chiffres, appuyez sur le bouton ENTER/OK (ENTRÉE-OK) de la télécommande. Si vous avez saisi le bon mot de passe, l'écran de programmation du mot de passe s'affiche.
- À l'aide des boutons fléchés vers le haut et vers le bas de la télécommande pour enregistrer le chiffre voulu et le bouton fléché vers la droite de la télécommande pour sélectionner les chiffres, entrez le nouveau mot de passe.
- Lorsque vous avez fini de saisir le mot de passe à quatre chiffres, appuyez sur le bouton ENTER/OK (ENTRÉE-OK) de la télécommande pour accepter la modification.

Menu du niveau de classification du lecteur de DVD

Pour programmer une classification, accédez au menu de configuration du lecteur de DVD et suivez les instructions ci-dessous :

- À l'aide des boutons fléchés vers la gauche et vers la droite de la télécommande, sélectionnez l'onglet Rating (Classification).

- Mettez en surbrillance l'option « Change Rating » (Changer la classification), puis appuyez sur le bouton ENTER/OK (ENTRÉE-OK) de la télécommande.
- Entrez le mot de passe en vigueur. Choisissez un chiffre, puis à l'aide des boutons fléchés vers le haut et vers le bas de la télécommande, enregistrez le chiffre voulu et appuyez sur le bouton fléché vers la droite de la télécommande pour sélectionner le chiffre suivant. Répétez cette procédure pour les quatre chiffres.
- Lorsque vous avez fini de saisir le mot de passe à quatre chiffres, appuyez sur le bouton ENTER/OK (ENTRÉE-OK) de la télécommande. Si vous avez saisi le bon mot de passe, le menu du niveau de classification s'affiche.
- À l'aide des boutons fléchés vers le haut et vers le bas de la télécommande, sélectionnez le nouveau niveau de classification, puis appuyez sur le bouton ENTER/OK (ENTRÉE-OK) de la télécommande pour accepter la modification.

Accord sur le produit

Logiciel

Ce produit contient un logiciel autorisé sous licence publique générale GNU (GPL) ou sous licence publique générale GNU limitée (LGPL), etc. Vous avez le droit d'acquisition, de modification et de distribution du code source du logiciel GPL/LGPL. Vous pouvez télécharger sans frais le code source à partir du site Web suivant.

http://www.embedded-carmultimedia.jp/linux/oss/download/MP_632_34W821

Le site Web fournit le code source « Tel quel » et sans garantie d'aucune sorte. En téléchargeant le code source, vous assumez expressément tous les risques et toutes les responsabilités liés au téléchargement et à l'utilisation du code source, ainsi qu'au respect du contrat d'utilisation qui accompagne chaque code source. Notez que nous ne pouvons répondre à aucune demande relative au code source.

- CE PRODUIT FAIT L'OBJET D'UNE LICENCE DE PORTEFEUILLE DE BREVET AVC POUR L'UTILISATION PERSONNELLE ET NON-COMMERCIALE D'UN CONSOMMATEUR POUR (i) ENCODER LA VIDÉO EN CONFORMITÉ AVEC LA NORME AVC (« VIDÉO AVC ») OU (ii) DÉCODER UNE VIDÉO ENCODÉE PAR UN CONSOMMATEUR ENGAGÉ DANS UNE ACTIVITÉ PERSONNELLE ET NON-COMMERCIALE OU OBTENUE AUPRÈS D'UN FOURNISSEUR DE VIDÉOS QUI DÉTIENT UNE LICENCE LUI PERMETTANT DE FOURNIR DES VIDÉOS AVC. AUCUNE LICENCE N'EST OC-

TROYÉE DE FAÇON EXPLICITE OU IMPLICITE POUR TOUTE AUTRE UTILISATION. DE PLUS AMPLES RENSEIGNEMENTS PEUVENT ÊTRE OBTENUS AUPRÈS DE MPEG LA, L.L.C. CONSULTEZ LE SITE HTTP:// WWW.MPEGLA.COM.

- CE PRODUIT FAIT L'OBJET D'UNE LICENCE DE PORTEFEUILLE DE BREVET VC-1 POUR L'UTILISATION PERSONNELLE ET NON-COMMERCIALE D'UN CONSOMMATEUR POUR (i) ENCODER LA VIDÉO EN CONFORMITÉ AVEC LA NORME VC-1 (« VIDÉO VC-1 ») OU (ii) DÉCODER UNE VIDÉO ENCODÉE PAR UN CONSOMMATEUR ENGAGÉ DANS UNE ACTIVITÉ PERSONNELLE ET NON-COMMERCIALE OU OBTENUE AUPRÈS D'UN FOURNISSEUR DE VIDÉOS QUI DÉTIENT UNE LICENCE LUI PERMETTANT DE FOURNIR DES VIDÉOS VC-1. AUCUNE LICENCE N'EST OCTROYÉE DE FAÇON EXPLICITE OU IMPLICITE POUR TOUTE AUTRE UTILISATION. DE PLUS AMPLES RENSEIGNEMENTS PEUVENT ÊTRE OBTENUS AUPRÈS DE MPEG LA, L.L.C. CONSULTEZ LE SITE HTTP://WWW.MPEGLA.COM.

Brevets

Avis sur Cinavia

Ce produit utilise la technologie Cinavia pour limiter l'utilisation des copies non autorisées de certains films et de certaines vidéos de type commercial et de leurs pistes sonores. Lorsqu'une utilisation interdite d'une copie non autorisée est détectée, un message s'affiche et la lecture ou la copie est interrompue. De plus amples renseignements sur la technologie Cinavia sont fournis au centre d'information en ligne des consommateurs de Cinavia, sur le site http://www.cinavia.com. Pour demander des renseignements supplémentaires au sujet de Cinavia par courriel, envoyez une carte postale avec votre adresse postale à : Cinavia Consumer Information Center, P.O. Box 86851, San Diego, CA, 92138, USA.

Ce produit incorpore la technologie de propriété sous licence de Verance Corporation et est protégé par le brevet américain 7,369,677 et d'autres brevets américains et mondiaux déposés ou en cours de dépôt, ainsi que les droits d'auteur et la protection du secret commercial pour certains aspects d'une telle technologie. Cinavia est une marque de commerce de Verance Corporation. Copyright 2004-2010 Verance Corporation. Tous droits réservés par Verance. L'ingénierie inverse et le démontage sont interdits.

- Ce produit comprend une technologie de protection de droits d'auteur protégée par des brevets américains et d'autres droits de propriété intellectuelle. L'utilisation de cette technologie de protection de droits d'auteur doit être autorisée par Macrovision et est limitée à un cadre familial et restreint, sauf autorisation contraire de la part de Macrovision. L'ingénierie inverse et le démontage sont interdits.
- Fabriqué sous licence, sous les brevets américains nº : 5,451,942; 5,956,674; 5,974,380; 5,978,762; 6,487,535 et d'autres brevets américains et mondiaux déposés ou en cours de dépôt. DTS est une marque déposée et les logos DTS, le symbole et la chaîne DTS 2.0 sont des marques de commerce de DTS, Inc. © 1996-2007 DTS, Inc. Tous droits réservés.
- Fabriqué sous licence par Dolby Laboratories. Dolby et le symbole du double D sont des marques de commerce de Dolby Laboratories.

AU SUJET DU FORMAT VIDÉO DIVX : le format DivX est un format vidéo numérique créé par DivX, LLC, une entreprise affiliée de Rovi Corporation. Ce dispositif est un dispositif officiel DivX Certified qui lit le format vidéo DivX. Visitez le site divx.com pour obtenir de plus amples renseignements et les outils logiciels pour convertir vos fichiers en vidéos DivX.

AU SUJET DE LA VIDÉO SUR DEMANDE DIVX : ce dispositif DivX Certified doit être enregistré afin de lire les films de vidéo sur demande DivX achetés. Pour obtenir votre code d'enregistrement, localisez la section DivX VOD (vidéo sur demande DivX) dans le menu de configuration de votre dispositif. Allez sur le site vod.divx.com pour obtenir de plus amples renseignements sur comment terminer votre enregistrement.

DivX, DivX Certified et les logos associés sont des marques de commerce de Rovi Corporation ou de ses entreprises affiliées et sont utilisées sous licence.

Marque de commerce

- Java est une marque déposée de Oracle et/ou de ses entreprises affiliées.

AVERTISSEMENT!

L'utilisation de commandes ou de réglages ou l'exécution de procédures autres que ceux spécifiés dans le présent manuel risque d'entraîner une radioexposition dangereuse.

SYSTÈME UCONNECT PHONE – SELON L'ÉQUIPEMENT

Le système Uconnect Phone est un système de communication mains libres, activé par la voix, à bord du véhicule. Le système Uconnect Phone vous permet de composer un numéro de téléphone sur votre téléphone mobile à l'aide de simples commandes vocales (par exemple, « Call » (Appeler) … « Michel » … « Work » (Bureau) ou « Dial » (Composer) … « 248-555-1212 »). Le son de votre téléphone mobile est transmis par le système audio de votre véhicule; lorsque vous utilisez le système Uconnect Phone, celui-ci met automatiquement votre radio en sourdine.

NOTA : Pour utiliser le système Uconnect Phone, vous devez posséder un téléphone mobile utilisant la version 0.96 (ou une version plus récente) du système mains libres Bluetooth. Visitez le site Web du système Uconnect pour consulter la liste des téléphones pris en charge. Pour communiquer avec le service de soutien à la clientèle de Uconnect :

- Résidents américains : visitez le site UconnectPhone.com ou composez le 1-877-855-8400 (service offert 24 heures par jour, 7 jours par semaine).
- Résidents canadiens – visitez le site Web UconnectPhone.com ou communiquer par téléphone au 1-800-465-2001 (anglais) ou 1-800-387-9983 (français).
  - Lun. au ven. : 8 h à 20 h, HE
  - Sam. : 9 h à 17 h, HE
  - Dim. : fermé

Le système Uconnect Phone vous permet de transférer les appels entre le système du véhicule et votre téléphone mobile dès que vous montez à bord du véhicule ou en descendez ainsi que de mettre le microphone du système en sourdine pour les discussions privées.

Le système Uconnect Phone est pris en charge par votre téléphone mobile mains libres Bluetooth. Le système Uconnect utilise la technologie Bluetooth, la norme mondiale qui permet de relier entre eux différents dispositifs électroniques sans fil ou port d'attache. Le système Uconnect Phone peut donc fonctionner, peu importe où se trouve votre téléphone mobile (dans votre sac à main, dans la poche de votre veston ou dans votre porte-documents), tant que votre téléphone est sous tension et jumelé au système Uconnect Phone du véhicule. Le système Uconnect Phone permet d'y jumeler jusqu'à sept téléphones mobiles. Toutefois, vous ne pouvez utiliser qu'un seul de ces téléphones mobiles à la fois. Le système est offert en anglais, en espagnol ou en français.

MISE EN GARDE!

Conduisez TOUJOURS prudemment en gardant les mains sur le volant. Vous êtes entièrement responsable et assumez tous les risques en ce qui concerne l'utilisation des fonctions et des applications Uconnect de ce véhicule. Utilisez le système Uconnect uniquement lorsqu'il est sécuritaire de le faire. Sinon, vous risqueriez un accident pouvant causer des blessures graves ou mortelles.

Bouton du système Uconnect Phone

Les commandes de la radio ou du volant (selon l'équipement) comportent deux boutons de commande (la touche du système Uconnect Phone et la touche de commande vocale VR) qui vous permettent d'accéder au système. Lorsque vous appuyez sur la touche, vous entendez le mot Uconnect, suivi d'un SIGNAL SONORE. Le signal sonore vous invite à énoncer une commande.

NOTA : La garniture supérieure du pare-brise du côté conducteur renferme le microphone du système Uconnect Phone.

Touche de commande vocale

MISE EN GARDE!

Tout système à commande vocale devrait être utilisé seulement dans des conditions de conduite sécuritaires conformément aux lois applicables. Votre attention doit être maintenue sur la route pour une conduite sécuritaire. Dans le cas contraire, vous risquez de provoquer une collision entraînant des blessures graves ou la mort.

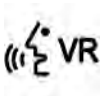

L'emplacement réel des touches peut varier selon la radio. Les fonctions de chaque touche sont décrites dans le paragraphe « Fonctionnement ».

Le système Uconnect Phone peut être utilisé avec tout téléphone mobile mains libres à technologie Bluetooth. Visitez le site Web du système Uconnect pour consulter la liste des téléphones pris en charge. Pour obtenir de plus amples renseignements, consultez votre fournisseur de services de téléphonie mobile ou le constructeur de votre téléphone.

Le système Uconnect Phone est parfaitement intégré au système audio du véhicule. Vous pouvez régler le volume

du système Uconnect Phone à l'aide du bouton de commande du volume de la radio ou de la commande radio du volant (bouton de droite), selon l'équipement.

L'affichage du système Uconnect montrera les données visuelles du système Uconnect Phone, telles que la mention « CELL » (CELLULAIRE) ou l'identification du demandeur.

Fonctionnement

Vous pouvez utiliser les commandes vocales pour activer le système Uconnect Phone et pour naviguer dans une structure de menus. Après la plupart des messages-guides du système Uconnect Phone, vous devez énoncer une commande vocale. Un message est exigé pour chaque commande spécifique et vous oriente vers les différentes options offertes.

- Avant d'énoncer une commande vocale, vous devez attendre le signal sonore qui suit le message-guide « Ready » (Prêt) ou un autre message-guide.
- Dans certains cas, vous pouvez utiliser des commandes combinées. Par exemple, plutôt que de dire « Setup » (Configuration) puis « Phone Pairing » (Jumelage de téléphone), énoncez la commande combinée suivante : « Setup Phone Pairing » (Configuration, jumelage de téléphone).
- Dans l'explication de chacune des fonctions de la présente section, seule la forme combinée de la commande vocale est donnée. Vous pouvez également séparer les commandes en plusieurs parties et énoncer chaque partie de la commande lorsque le système vous le demande. Par exemple, il est possible d'énoncer la commande vocale combinée « Phonebook New Entry » (Répertoire téléphonique, Nouvelle entrée) ou de l'énoncer en deux parties : « Phonebook » (Répertoire téléphonique) et « New Entry » (Nouvelle entrée). N'oubliez pas que le système Uconnect Phone fonctionne mieux lorsque vous parlez normalement, comme si votre interlocuteur se trouvait à quelques mètres de vous.

Arborescence des commandes vocales

Consultez le paragraphe « Arborescence vocale » dans cette section.

Commande d'aide

Si vous avez besoin d'aide pour répondre à un message-guide ou si vous voulez connaître les choix de réponse offerts, dites « Aide » après le signal sonore. Si vous demandez de l'aide, le système Uconnect Phone vous fera entendre toutes les options offertes, quel que soit le message-guide actif.

Pour activer le système Uconnect Phone lorsque le moteur tourne au ralenti, vous n'avez qu'à appuyer sur la touche et à suivre les indications vocales. Le bouton de téléphone situé sur le devant de la radio permet d'amorcer toutes les séances du système Uconnect Phone.

Commande d'annulation

À tout message-guide, après le signal sonore, vous pouvez dire « Cancel » (Annuler) et le système revient au menu principal. Toutefois, dans certains cas, le système reviendra au menu précédent.

Jumelage (lien) du système Uconnect Phone à un téléphone mobile

Avant d'utiliser votre système Uconnect Phone, vous devrez jumeler votre téléphone mobile compatible Bluetooth.

Pour effectuer le jumelage, vous devrez consulter le manuel du propriétaire de votre téléphone mobile. Le site Web du système Uconnect peut également vous permettre d'obtenir des directives détaillées sur le jumelage.

Voici les directives générales de jumelage d'un téléphone au système Uconnect Phone :

- Pour commencer, appuyez sur le bouton « Phone » (Téléphone).
- Après le message-guide « Ready » (Prêt) et le signal sonore subséquent, dites « Setup Phone Pairing » (Réglage, Jumelage de téléphone).
- Au message-guide et après le signal sonore, dites « Pair a Phone » (Jumeler un téléphone) et suivez les directives des messages-guides.
- Vous devrez saisir un numéro d'identification personnelle (NIP) à quatre chiffres, que vous devrez ultérieurement entrer dans votre téléphone mobile. Entrez le NIP à quatre chiffres de votre choix. Vous n'aurez pas à vous souvenir de ce NIP après le jumelage initial.
- Aux fins d'identification, un message-guide vous indiquera qu'il faut fournir au système Uconnect Phone un nom pour votre téléphone mobile. Chaque téléphone mobile jumelé devra porter un nom de téléphone unique.
- Vous serez ensuite invité à attribuer un niveau de priorité de un à sept à votre téléphone mobile, le niveau un représentant la priorité la plus élevée. Vous pouvez jumeler jusqu'à sept téléphones mobiles à votre système Uconnect Phone. Toutefois, parmi les téléphones mobiles jumelés à votre système Uconnect, vous ne pouvez en utiliser qu'un seul à la fois. Si plusieurs téléphones mobiles se trouvent dans le véhicule au même moment, le chiffre de priorité permet au système

Uconnect Phone de savoir lequel utiliser. Par exemple, si un téléphone de priorité trois et un téléphone de priorité cinq se trouvent dans le véhicule, le système Uconnect Phone utilise le téléphone mobile de priorité trois lorsque vous effectuez un appel. À n'importe quel moment, vous pouvez décider d'utiliser un téléphone mobile de priorité inférieure (consultez le paragraphe « Connectivité évoluée » dans cette section).

NOTA : Les mises à jour de logiciel de votre téléphone ou du système Uconnect peuvent nuire à la connexion Bluetooth. Si cela se produit, il suffit de recommencer le processus de jumelage. Cependant, assurez-vous tout d'abord de supprimer l'appareil de la liste des téléphones sur votre système Uconnect. Ensuite, assurez-vous de retirer Uconnect de la liste des appareils dans les réglages Bluetooth de votre téléphone.

Composition vocale d'un numéro

- Pour commencer, appuyez sur le bouton « Phone » (Téléphone).
- Après le message-guide « Ready » (Prêt) et le signal sonore subséquent, dites « Dial » (Composer).
- Le système vous demandera d'énoncer le numéro de téléphone à composer.
- Par exemple, vous pouvez dire « 234-567-8901 ».
- Le système Uconnect Phone confirme d'abord le numéro, puis il le compose. Sur certaines radios, le numéro de téléphone énoncé apparaît à l'écran.

Établissement d'un appel par un nom

- Pour commencer, appuyez sur le bouton « Phone » (Téléphone).
- Après le message guide « Ready » (Prêt) et le signal sonore subséquent, dites « Call » (Appeler).
- Le système vous demandera d'énoncer le nom de la personne que vous souhaitez appeler.
- Après le message-guide « Ready » (Prêt) et le signal sonore subséquent, dites le nom de la personne que vous souhaitez appeler. Par exemple, vous pouvez dire « Jean Tremblay » si le nom Jean Tremblay a été préalablement enregistré dans le répertoire téléphonique téléchargé ou dans le répertoire téléphonique du système Uconnect^{MC}. Pour apprendre comment enregistrer un nom dans le répertoire téléphonique, consultez le paragraphe « Ajout de noms à votre répertoire téléphonique du système Uconnect^{MC} » dans cette section.

- Le système Uconnect confirme alors le nom formulé, puis il compose ce numéro. Sur certaines radios, ce numéro peut apparaître à l'écran.

Téléchargement du répertoire téléphonique – transfert automatique du répertoire à partir du téléphone mobile

Selon l'équipement, et si votre téléphone prend cette fonction en charge, le système Uconnect Phone télécharge automatiquement les noms (noms textuels) et les numéros du répertoire téléphonique du téléphone mobile. Certains téléphones Bluetooth à profil d'accès au répertoire téléphonique peuvent prendre cette fonction en charge. Visitez le site Web du système Uconnect pour consulter la liste des téléphones pris en charge.

- Pour récupérer un nom à partir d'un répertoire téléphonique téléchargé (ou du système Uconnect), consultez le paragraphe « Établissement d'un appel par un nom ».
- Le téléchargement et la mise à jour automatiques, s'ils sont pris en charge, commencent dès que la connexion sans fil Bluetooth est établie entre le téléphone et le système Uconnect Phone, par exemple après le démarrage du moteur.
- Jusqu'à 1 000 entrées par téléphone peuvent être téléchargées et mises à jour chaque fois qu'un téléphone est relié au système Uconnect Phone.
- Selon le nombre maximal d'entrées téléchargées, il peut y avoir un bref délai avant que les derniers noms téléchargés puissent être utilisés. Jusqu'à ce moment, le précédent répertoire téléphonique téléchargé, s'il y a lieu, peut être utilisé.
- Seul le répertoire téléphonique du téléphone mobile actuellement relié est accessible.
- Seul le répertoire téléphonique du téléphone mobile est téléchargé. Le répertoire téléphonique de la carte SIM ne fait pas partie du répertoire téléphonique du téléphone mobile.
- Ce répertoire téléphonique téléchargé ne peut être modifié ni supprimé sur le système Uconnect Phone. Il ne peut être modifié que sur le téléphone mobile. Les modifications sont mises à jour et transférées au système Uconnect Phone lors de la prochaine connexion du téléphone.

Ajout de noms au répertoire téléphonique du système Uconnect[MC]

NOTA : Il est recommandé d'immobiliser le véhicule avant d'ajouter des noms au répertoire téléphonique du système Uconnect[MC]

- Pour commencer, appuyez sur le bouton « Phone » (Téléphone).
- Après le message-guide « Ready » (Prêt) et le signal sonore subséquent, dites « Phonebook New Entry » (Répertoire téléphonique, Nouvelle entrée).
- Après le message-guide, dites le nom de la nouvelle entrée. Il est recommandé d'énoncer les noms au long pour faciliter la commande vocale. Par exemple, dites « Robert Bouchard » ou « Robert » plutôt que « Bob ».
- Après le message-guide, entrez le type de numéro (par exemple, « Home » [Domicile], « Work » [Travail], « Mobile » ou « Other » [Autre]). Vous pourrez ainsi conserver plusieurs numéros de téléphone pour chaque entrée du répertoire téléphonique, si vous le souhaitez.
- Après le message-guide, énoncez le numéro de téléphone correspondant à cette entrée du répertoire téléphonique.

Lorsque l'entrée aura été ajoutée au répertoire téléphonique, vous aurez la possibilité d'ajouter d'autres numéros de téléphone à ce nom ou de revenir au menu principal.

Le système Uconnect Phone vous permet d'enregistrer dans le répertoire téléphonique jusqu'à 32 noms avec 4 numéros de téléphone et désignations associés à chaque nom. Chaque langue est assortie d'un répertoire téléphonique distinct de 32 noms qui n'est accessible que dans cette langue. De plus, selon l'équipement et si votre téléphone prend cette fonction en charge, le système Uconnect Phone télécharge automatiquement le répertoire téléphonique de votre téléphone mobile.

Modification d'entrées du répertoire téléphonique du système Uconnect[MC]

- Pour commencer, appuyez sur le bouton « Phone » (Téléphone).
- Après le message-guide « Ready » (Prêt) et le signal sonore subséquent, dites « Phonebook Edit » (Répertoire téléphonique, Modifier).
- Un message-guide vous demande quel nom vous souhaitez modifier parmi les entrées inscrites dans le répertoire téléphonique.

- Vous devez ensuite indiquer le type de numéro (domicile, travail, téléphone mobile ou autre) que vous souhaitez modifier.
- Après le message-guide, énoncez le nouveau numéro de téléphone correspondant à cette entrée du répertoire téléphonique.

Lorsque l'entrée inscrite dans le répertoire téléphonique aura été modifiée, vous aurez la possibilité de modifier une autre entrée, de composer le nouveau numéro que vous venez d'inscrire ou de revenir au menu principal.

NOTA :

- Il est recommandé d'immobiliser le véhicule avant de modifier des noms du répertoire téléphonique.
- Les entrées d'un répertoire téléphonique automatiquement téléchargé ne peuvent être supprimées ou modifiées.

L'option « Phonebook Edit » (Répertoire téléphonique, modifier) peut être utilisée pour ajouter un autre numéro de téléphone à un nom figurant déjà dans le répertoire téléphonique. Par exemple, le numéro à la maison et celui du téléphone mobile de Jean Tremblay sont déjà inscrits, mais vous pouvez ajouter ultérieurement son numéro de téléphone au travail à l'aide de la fonction « Phonebook Edit » (Répertoire téléphonique, modifier).

Suppression d'entrées du répertoire téléphonique du système Uconnect^{MC}

NOTA : Il est recommandé d'immobiliser le véhicule avant de modifier les entrées du répertoire téléphonique.

Pour supprimer une entrée du répertoire téléphonique du système Uconnect^{MC} à l'aide des commandes vocales :

1. Pour commencer, appuyez sur le bouton « Phone » (Téléphone).
2. Après le message-guide « Ready » (Prêt) et le signal sonore subséquent, dites « Phonebook Delete » (Supprimer le répertoire téléphonique).
3. Lorsque vous aurez accédé au menu de suppression, un message-guide vous demandera quel nom vous souhaitez supprimer parmi les entrées inscrites dans le répertoire téléphonique. Vous pouvez dire simplement le nom de l'entrée à supprimer ou énoncer la commande « List Names » (Énumérer les noms) pour entendre la liste des noms du répertoire téléphonique. Pour sélectionner une des entrées de la liste, appuyez sur la touche de commande vocale pendant que le système Uconnect Phone énonce l'entrée voulue et dites « Delete » (Supprimer).

4. Lorsque vous avez entré le nom, le système Uconnect Phone vous demande le type de numéro à supprimer : domicile, travail, téléphone mobile, autre ou tous. Dites le type de numéro à supprimer.
   - Notez que seule l'entrée du répertoire téléphonique dans la langue actuelle est supprimée.

NOTA : Les entrées d'un répertoire téléphonique automatiquement téléchargé ne peuvent être supprimées ou modifiées.

Suppression et effacement de « toutes » les entrées du répertoire téléphonique du système Uconnect^{MC}

NOTA :

- SEUL le répertoire téléphonique de la langue actuelle est supprimé.
- Les entrées d'un répertoire téléphonique automatiquement téléchargé ne peuvent être supprimées ou modifiées.

Pour supprimer toutes les entrées du répertoire téléphonique du système Uconnect^{MC} à l'aide de la commande vocale :

1. Pour commencer, appuyez sur le bouton « Phone » (Téléphone).
2. Après le message-guide « Ready » (Prêt) et le signal sonore subséquent, dites « Phonebook Erase All » (Répertoire téléphonique, effacer tout).
   - Le système Uconnect Phone vous demande si vous souhaitez réellement supprimer toutes les entrées inscrites au répertoire téléphonique.
3. Après la confirmation, les entrées du répertoire téléphonique seront supprimées.

Énumération de tous les noms au répertoire téléphonique du système Uconnect^{MC}

- Pour commencer, appuyez sur le bouton « Phone » (Téléphone).
- Après le message-guide « Ready » (Prêt) et le signal sonore subséquent, dites « Phonebook List Names » (Répertoire téléphonique, Énumérer les noms).
- Le système Uconnect Phone énonce les noms de toutes les entrées du répertoire téléphonique, y compris les entrées du répertoire téléphonique téléchargé, le cas échéant.
- Pour appeler un des noms de la liste, appuyez sur le bouton de commande vocale lorsque le système énonce le nom voulu, puis dites « Call » (Téléphoner).

NOTA : À ce stade, vous pouvez aussi énoncer la commande « Edit » (Modifier) ou « Delete » (Supprimer).

- Le système Uconnect Phone vous demande la désignation du numéro que vous souhaitez composer.
- Le numéro sélectionné sera alors composé.

Fonctions d'appel

Vous pouvez accéder aux fonctions suivantes au moyen du système Uconnect Phone si elles sont comprises dans votre forfait de service mobile. Si, par exemple, votre forfait de service mobile permet les conférences téléphoniques à trois, vous pourrez utiliser cette fonction avec le système Uconnect Phone. Vérifiez auprès de votre fournisseur de services de téléphonie mobile les fonctions qu'il vous offre.

Répondre à un appel entrant ou le refuser – Aucun appel en cours

Lorsque vous recevez un appel sur votre téléphone mobile, le système Uconnect Phone interrompt le système audio du véhicule s'il est en fonction et vous demande si vous souhaitez répondre à l'appel. Appuyez sur le bouton de téléphone pour répondre à l'appel. Pour rejeter l'appel, appuyez sur le bouton de téléphone et maintenez-le enfoncé jusqu'à ce que vous entendiez un seul signal sonore vous indiquant que l'appel a été rejeté.

Répondre à un appel entrant ou le refuser – appel en cours

Si vous recevez un appel pendant un appel en cours, vous entendrez le même signal sonore d'appel en attente que vous entendez normalement lorsque vous utilisez votre téléphone mobile. Appuyez sur le bouton de téléphone pour mettre l'appel en cours en attente et répondre à l'appel entrant.

NOTA : Les téléphones existants compatibles avec le système Uconnect Phone ne permettent pas de rejeter un appel entrant lorsqu'un autre appel est en cours. L'utilisateur ne peut donc que répondre au nouvel appel ou l'ignorer.

Établissement d'un deuxième appel lorsqu'un appel est en cours

Pour effectuer un deuxième appel pendant que vous êtes sur un appel en cours, appuyez sur le bouton de commande vocale et dites « Dial » (Composer) ou « Call » (Appeler) suivi du numéro de téléphone ou du nom de l'entrée inscrite au répertoire téléphonique. Le premier appel est mis en attente pendant le deuxième appel en cours. Pour revenir au premier appel, consultez le paragraphe « Passer d'un appel à l'autre » dans cette

section. Pour combiner deux appels, consultez le paragraphe « Conférence téléphonique » dans cette section.

Mise en attente d'un appel et récupération

Pour mettre un appel en attente, appuyez sur le bouton de téléphone jusqu'à ce que vous entendiez un seul signal sonore. Cela indique que l'appel est en attente. Pour reprendre l'appel en attente, maintenez le bouton de téléphone enfoncé jusqu'à ce qu'un seul signal sonore retentisse.

Passage d'un appel à l'autre

Si deux appels sont en cours (un appel actif et un appel mis en attente), appuyez sur le bouton de téléphone et maintenez-le enfoncé jusqu'à ce que vous entendiez un seul signal sonore vous indiquant que l'appel en cours et celui en attente ont été intervertis. Seul un appel peut être mis en attente à la fois.

Conférence téléphonique

Si deux appels sont en cours (un actif et l'autre en attente) :

1. Maintenez le bouton de téléphone enfoncé jusqu'à ce que vous entendiez un double signal sonore vous indiquant que le lien entre les deux appels a été établi.

Conférence téléphonique à trois

Pour amorcer une conférence téléphonique à trois, appuyez sur la touche Voice Command (commande vocale) pendant un appel et établissez un deuxième appel comme le décrit le paragraphe « Établissement d'un deuxième appel lorsqu'un appel est en cours ». Lorsque le deuxième appel est établi, appuyez sur la touche Phone (téléphone) et maintenez-la enfoncée jusqu'à ce que deux tonalités vous indiquent que les deux appels sont ajoutés à la conférence téléphonique à trois.

Mettre fin à un appel

Pour mettre fin à un appel en cours :

1. Appuyez rapidement sur le bouton « Phone » (Téléphone) .
   - Seuls les appels actifs prennent fin et si un appel est en attente, il devient le nouvel appel actif. Si votre interlocuteur met fin à l'appel en cours, l'appel en attente peut ne pas être automatiquement activé. Cela dépend du téléphone cellulaire.
2. Pour reprendre l'appel en attente, maintenez le bouton de téléphone enfoncé jusqu'à ce qu'un seul signal sonore retentisse.

Redial (Recomposer)

Pour recomposer le dernier numéro appelé sur votre téléphone mobile à l'aide des commandes vocales :

1. Pour commencer, appuyez sur le bouton Phone (Téléphone) .
2. Après le message-guide « Ready » (Prêt) et le signal sonore subséquent, dites « Redial » (Recomposer).
   - Le système Uconnect Phone composera le dernier numéro fait sur votre téléphone mobile.

NOTA : Ce numéro n'est pas nécessairement le dernier numéro composé à partir du système Uconnect Phone.

Poursuivre un appel

La poursuite d'un appel consiste à continuer l'appel à l'aide du système Uconnect Phone après avoir COUPÉ le contact du véhicule. Trois différentes fonctions de poursuite d'appel peuvent être offertes sur le véhicule :

1. Une fois le contact COUPÉ, vous pouvez poursuivre un appel à l'aide du système Uconnect Phone jusqu'à ce que l'appel se termine ou que la charge de la batterie du véhicule vous oblige à y mettre fin et à transférer cet appel sur votre téléphone mobile.
2. Une fois le contact COUPÉ, vous pouvez poursuivre un appel à l'aide du système Uconnect Phone pendant un certain moment, après quoi il est automatiquement transféré à votre téléphone mobile.
3. Un appel actif est automatiquement transféré au téléphone mobile lorsque le contact est COUPÉ.

Fonctions du système Uconnect Phone

Sélection de la langue

Pour modifier la langue utilisée par le système Uconnect Phone, procédez comme suit :

- Pour commencer, appuyez sur le bouton « Phone » (Téléphone).
- Après le message-guide « Ready » (Prêt) et le signal sonore subséquent, dites le nom de la langue que vous voulez utiliser (English, Español ou Français).
- Continuez à suivre les messages-guides du système afin de terminer la sélection de la langue.

Après quoi, tous les messages-guides et les commandes vocales seront énoncés dans cette langue.

NOTA : Après chaque changement de langue du système Uconnect Phone, seul le répertoire téléphonique de

32 noms propre à la langue choisie peut être utilisé. Le nom du téléphone jumelé n'est pas lié à une langue particulière et est utilisable dans toutes les langues.

Secours d'urgence

En cas d'urgence, si le téléphone mobile est à portée de main :

- Décrochez l'appareil et composez manuellement le numéro d'appel des secours de votre région.

Si le téléphone n'est pas à portée de main et que le système Uconnect Phone fonctionne, vous pouvez joindre les secours en procédant comme suit :

- Pour commencer, appuyez sur le bouton « Phone » (Téléphone).
- Après le message-guide « Ready » (Prêt) et le signal sonore subséquent, dites « Emergency » (Urgence). Le système Uconnect Phone indique au téléphone mobile jumelé d'appeler le numéro d'urgence.

NOTA :

- Le numéro d'urgence à composer est déterminé en fonction du pays où le véhicule a été acheté (911 pour les États-Unis et le Canada et 060 pour le Mexique). Le numéro composé peut ne pas être compatible avec le service mobile offert et la région.
- Si cette fonction est prise en charge, ce numéro peut être programmé sur certains systèmes. Pour effectuer cette programmation, appuyez sur le bouton de téléphone et dites « Setup » (Réglage), puis « Emergency » (Urgence).
- La probabilité que vous réussissiez votre appel en utilisant le système Uconnect Phone est un peu moins élevée qu'en le faisant directement à partir du téléphone mobile.

MISE EN GARDE!

Pour utiliser le système Uconnect en cas d'urgence, votre téléphone mobile doit :
- **être en fonction;**
- **être jumelé au système Uconnect;**
- **se trouver dans la zone de couverture du réseau.**

Assistance routière/Aide au remorquage

Si vous avez besoin de l'assistance routière :

- Pour commencer, appuyez sur le bouton « Phone » (Téléphone).
- Après le message-guide « Ready » (Prêt) et le signal sonore subséquent, dites « Roadside Assistance » (Assistance routière).

NOTA : Vous devriez programmer le numéro de téléphone désiré de l'aide au remorquage dans le système de commande vocale. Pour effectuer cette programmation, appuyez sur le bouton de téléphone et dites « Setup » (Configuration), puis « Towing Assistance » (Assistance au remorquage). Au message-guide, dites 1-800-521-2779 aux États-Unis, 1-800-363-4869 au Canada, 55-14-3454 dans la ville de Mexico et 1-800-712-3040 à l'extérieur de Mexico au Mexique.

Radiomessagerie

Pour connaître le mode d'emploi de la radiomessagerie, consultez le paragraphe « Utilisation des systèmes automatisés ». La radiomessagerie fonctionne correctement sauf avec certains téléavertisseurs dont la temporisation est trop courte pour bien fonctionner avec le système Uconnect Phone.

Accès à la boîte vocale

Pour apprendre la façon d'accéder à votre boîte vocale, consultez le paragraphe « Utilisation des systèmes automatisés ».

Utilisation des systèmes automatisés

Cette méthode est utilisée dans les situations où il faut généralement appuyer sur les touches numérotées du clavier de téléphone mobile pour naviguer dans un système téléphonique automatisé.

Vous pouvez utiliser le système Uconnect Phone pour accéder à un système de messagerie vocale ou à un service automatisé tel qu'une radiomessagerie ou un service à la clientèle par téléphonie automatisée. Certains services exigent une sélection de réponse immédiate. Dans certains cas, elle peut être trop rapide pour utiliser le système Uconnect Phone.

Lorsque vous effectuez à l'aide du système Uconnect Phone un appel destiné à un numéro qui suppose normalement l'entrée d'une séquence de tonalités au clavier du téléphone mobile, appuyez sur la touche de commande vocale et énoncez la séquence en question, puis dites « Send » (Envoyer). Par exemple, si vous devez composer votre code NIP suivi du dièse (3 7 4 6 #), appuyez sur la touche et dites « 3 7 4 6 # Send » (3 7 4 6 dièse Envoyer). Il vous est également possible de dire un chiffre ou un groupe de chiffres suivi de « Send » (Envoyer) pour naviguer dans la structure de menus

d'un centre de service à la clientèle automatisé, ou entrer un numéro destiné à un téléavertisseur.

Vous pouvez également envoyer des entrées inscrites dans le répertoire téléphonique du système Uconnect[MC] sous forme sonore pour faciliter et accélérer l'accès aux systèmes de messagerie vocale et aux téléavertisseurs. Pour utiliser cette fonction, composez le numéro que vous souhaitez appeler, puis appuyez sur la touche de commande vocale et dites « Send » (Envoyer). Le système vous demande d'entrer le nom ou le numéro et d'énoncer le nom de l'entrée du répertoire téléphonique à qui vous souhaitez envoyer un message. Le système Uconnect Phone transmet alors le numéro de téléphone associé à l'entrée du répertoire téléphonique sous forme sonore par téléphone.

NOTA :

- Il est possible que vous n'entendiez pas toutes les tonalités à cause de la configuration de réseau de votre téléphone mobile. Ceci est normal.
- Certains systèmes de radiomessagerie et de messagerie vocale comportent des paramètres de temporisation qui sont trop courts pour permettre l'utilisation de cette fonction.

Intervention – saut des messages-guides

Appuyez sur le bouton de commande vocale lorsque vous souhaitez sauter une partie d'un message et énoncer immédiatement une commande. Par exemple, si un message-guide demande « Would you like to pair a phone, clear a... » (Souhaitez-vous jumeler un téléphone, effacer un...), vous pouvez appuyer sur le bouton de commande vocale et dire « Pair a Phone » (Jumeler un téléphone) pour sélectionner cette option sans entendre le message-guide en entier.

Activation ou désactivation des messages de confirmation

Le système ne confirme plus vos sélections si vous désactivez la fonction de confirmation par message-guide (par exemple, le système Uconnect Phone ne répète plus le numéro de téléphone avant que vous le composiez).

Pour activer ou désactiver les invites de confirmation à l'aide des commandes vocales :

1. Pour commencer, appuyez sur le bouton « Phone » (Téléphone).

2. Après le message-guide « Ready » (Prêt) et le signal sonore subséquent, dites :
   - « Setup Confirmations Prompts On » (Configuration, messages-guides de confirmation activés)
   - « Setup Confirmations Prompts Off » (Configuration, messages-guides de confirmation désactivés)

Indicateurs d'état du téléphone et du réseau

Si cette fonction est disponible sur l'écran de la radio ou sur un autre affichage de catégorie supérieure (par exemple, le groupe d'instruments du tableau de bord) et si elle est prise en charge par votre téléphone mobile, le système Uconnect Phone présente des messages d'état sur le téléphone et le réseau lorsque vous tentez d'établir un appel à l'aide du système Uconnect Phone. Ces messages d'état portent sur l'itinérance, l'intensité du signal du réseau, la puissance de la pile du téléphone, etc.

Composition d'un numéro à l'aide du clavier de téléphone mobile

Vous pouvez composer un numéro de téléphone à l'aide du clavier de téléphone mobile tout en utilisant le système Uconnect Phone (faites preuve de vigilance et prenez les mesures de sécurité qui s'imposent lorsque vous utilisez le clavier de téléphone mobile). Lorsque vous composez un numéro sur votre téléphone mobile Bluetooth jumelé, le son est transmis par les haut-parleurs du système audio du véhicule. Le système Uconnect Phone fonctionne de la même façon que si vous utilisiez la commande vocale pour composer le numéro.

NOTA : Certaines marques de téléphone mobile n'envoient pas la sonnerie au système Uconnect Phone; vous ne l'entendrez donc pas par le système audio du véhicule. Dans ce cas, même si le numéro a été composé avec succès et si l'appel est en cours, l'utilisateur pourrait avoir l'impression contraire. Lorsqu'on aura répondu à votre appel, le son se fera entendre.

Mise en sourdine ou désactivation de la sourdine (Mute ON/OFF)

Lorsque le système Uconnect Phone est mis en sourdine, vous pouvez entendre votre interlocuteur sans qu'il ne puisse vous entendre. Afin de mettre en sourdine le système Uconnect Phone, effectuez les étapes suivantes :

- Appuyez sur le bouton de commande vocale VR.
- Après le signal sonore, dites « Mute » (Mise en sourdine).

Pour désactiver la sourdine du système Uconnect Phone, effectuez les étapes suivantes :

- Appuyez sur le bouton de commande vocale .
- Après le signal sonore, dites « Mute off » (Désactiver la sourdine).

Connectivité évoluée

Transfert d'un appel au téléphone mobile ou à partir du téléphone mobile

Le système Uconnect Phone vous permet de transférer des appels en cours de votre téléphone mobile au système Uconnect Phone sans couper la communication. Pour transférer au système Uconnect Phone un appel en cours sur votre téléphone mobile jumelé au système Uconnect Phone ou vice-versa, appuyez sur le bouton de commande vocale et dites « Transfer Call » (Transférer l'appel).

Activation ou désactivation du lien entre le système Uconnect Phone et le téléphone mobile

Votre téléphone mobile peut être jumelé à plusieurs dispositifs électroniques différents, mais ne peut être relié qu'à un seul d'entre eux à la fois.

Si vous souhaitez activer ou désactiver la connexion Bluetooth entre un téléphone mobile jumelé au système Uconnect Phone et le système Uconnect Phone, suivez les directives décrites dans le guide d'utilisateur de votre téléphone mobile.

Énumération des noms des téléphones mobiles jumelés

- Pour commencer, appuyez sur le bouton « Phone » (Téléphone).
- Après le message-guide « Ready » (Prêt) et le signal sonore subséquent, dites « Setup Phone Pairing » (Réglage, Jumelage de téléphone).
- Au message-guide, dites « List Phones » (Énumérer les téléphones).
- Le système Uconnect Phone énoncera les noms de tous les téléphones mobiles jumelés par ordre décroissant de priorité. Pour « sélectionner » ou « supprimer » un téléphone jumelé annoncé, appuyez sur le bouton de commande vocale et dites « Select » (Sélectionner) ou « Delete » (Supprimer). Consultez également les deux prochains paragraphes pour une autre façon de « sélectionner » ou de « supprimer » un téléphone jumelé.

Sélection d'un autre téléphone mobile

Cette fonction vous permet de choisir et d'utiliser un autre téléphone jumelé au système Uconnect Phone.

- Pour commencer, appuyez sur le bouton « Phone » (Téléphone).
- Après le message-guide « Ready » (Prêt) et le signal sonore subséquent, dites « Setup Select Phone » (Réglage sélectionner téléphone), puis suivez les messages-guides.
- Vous pouvez également appuyer sur le bouton de commande vocale en tout temps pendant la diffusion de la liste, puis choisir le téléphone voulu.
- Le téléphone sélectionné sera utilisé pour l'appel suivant. Si le téléphone sélectionné n'est pas disponible, le système Uconnect Phone utilise le téléphone de la plus haute priorité qui se trouve dans le véhicule ou à proximité (à moins de 30 pi [9 m] environ).

Désactivation du jumelage des téléphones mobiles au système Uconnect Phone

- Pour commencer, appuyez sur le bouton « Phone » (Téléphone).
- Après le message-guide « Ready » (Prêt) et le signal sonore subséquent, dites « Setup Phone Pairing » (Réglage, Jumelage de téléphone).
- Après le message-guide qui s'ensuit, dites « Delete » (Supprimer) et suivez les messages-guides.
- Vous pouvez également appuyer sur le bouton de commande vocale en tout temps pendant la diffusion de la liste, puis choisir le téléphone dont vous souhaitez supprimer le jumelage.

Recommandations d'utilisation du système Uconnect Phone

Tutoriel du système Uconnect Phone

Pour écouter un bref tutoriel sur les fonctions du système, appuyez sur le bouton de téléphone et dites « Uconnect Tutorial » (Tutoriel du système Uconnect).

Apprentissage vocal

Il est conseillé aux utilisateurs dont le système reconnaît difficilement les commandes vocales ou les numéros de recourir à la fonction d'apprentissage vocal du système Uconnect Phone. Pour accéder au mode d'apprentissage vocal, effectuez une des deux procédures suivantes :

- D'un mode autre que le mode Uconnect Phone (par exemple, à partir du mode radio), maintenez le bouton de commande vocale enfoncée pendant cinq secondes jusqu'à ce que la séance débute ou
- Appuyez sur le bouton de commande vocale et énoncez la commande « Voice Training » (Apprentissage vocal), « System Training » (Apprentissage du système) ou « Start Voice Training » (Commencer l'apprentissage vocal).

Vous pouvez appuyer sur la touche du système Uconnect Phone pour rétablir les réglages par défaut ou répéter les mots et les phrases à l'invitation du système Uconnect Phone. Pour obtenir des résultats optimaux, exécutez la session d'apprentissage vocal lorsque le véhicule est stationné, que le moteur est en marche, que toutes les glaces sont fermées et que le ventilateur est hors fonction.

L'apprentissage peut être repris pour un nouvel utilisateur. Le système ne reconnaît que la voix du dernier utilisateur qui s'est prêté à la séance d'apprentissage.

Réinitialisation

Pour réinitialiser tous les réglages à l'aide des commandes vocales :

1. Appuyez sur le bouton « Phone » (Téléphone) .
2. Après le message-guide « Ready » (Prêt) et le signal sonore subséquent, dites « Setup » (Réglage), puis « Reset » (Réinitialiser).
   - Ces commandes vous permettent de supprimer tous les téléphones jumelés, les entrées de l'annuaire et d'autres réglages dans toutes les langues. Le système vous avertira avant de réinitialiser les paramètres aux réglages d'usine.

Commande vocale

Pour obtenir une performance optimale :

- Réglez le rétroviseur pour qu'un espace d'au moins 1 cm (0,5 po) se trouve entre le rétroviseur et la console au pavillon (selon l'équipement).
- Attendez toujours le signal sonore avant de parler.
- Parlez normalement, sans faire de pause comme si vous parliez à une personne assise à quelques pieds/mètres de vous.
- Assurez-vous d'être la seule personne à parler au moment de la commande vocale.

Les conditions suivantes assurent un rendement maximal :

- Ventilateur réglé à régime bas ou moyen
- Vitesse du véhicule basse ou moyenne

- Faible bruit de la route
- Surface de roulement régulière
- Glaces complètement fermées
- Conditions météorologiques sèches

NOTA :

- Bien que le système soit conçu pour les utilisateurs francophones, anglophones et hispanophones nord-américains, il est possible qu'il ne comprenne pas l'accent de certaines personnes.
- Lorsque vous naviguez dans un système automatisé, comme une boîte vocale, ou lorsque vous destinez un message à un téléavertisseur, n'oubliez pas de dire « Send » (Envoyer) après la série de chiffres.
- L'enregistrement de noms dans le répertoire téléphonique pendant que le véhicule est en mouvement est déconseillé.
- Il est déconseillé d'enregistrer dans le répertoire téléphonique du système Uconnect^{MC} des noms qui se ressemblent phonétiquement.
- Le taux de reconnaissance des noms des répertoires téléphoniques (Répertoire téléchargé et répertoire local du système Uconnect Phone) est optimal lorsque les entrées ne sont pas semblables.
- Les numéros doivent être prononcés un à la fois, en chiffres. « 800 » doit se prononcer « eight-zero-zero » (huit-zéro-zéro) et non pas « eight hundred » (huit cents).
- Vous pouvez dire « O » (lettre « O ») pour « 0 » (zéro).
- Le système peut traiter la plupart des combinaisons de chiffres du système automatique international, mais pas certains numéros abrégés.

Rendement audio à distance

Les conditions suivantes assurent une qualité sonore maximale :

- Ventilateur réglé à régime bas ou moyen
- Vitesse du véhicule basse ou moyenne
- Faible bruit de la route
- Surface de roulement régulière
- Glaces complètement fermées
- Conditions météorologiques sèches
- Commandes énoncées depuis le siège du conducteur
- Le rendement général (clarté du son, écho et puissance sonore) dépend en grande partie du téléphone et du réseau plutôt que du système Uconnect Phone.

- Vous pouvez parfois réduire l'écho au téléphone en diminuant le volume dans le véhicule.

Appels récents

Si votre téléphone prend en charge le transfert automatique du répertoire téléphonique, le système Uconnect Phone peut énumérer vos appels sortants, entrants et manqués.

SMS (Messagerie texte)

Le système Uconnect Phone peut effectuer la lecture ou l'envoi de nouveaux messages sur votre téléphone.

Lire les messages :

Si vous recevez un nouveau message texte pendant que votre téléphone est relié au système Uconnect Phone, le système émet un message-guide vocal pour vous indiquer que vous avez un nouveau message texte. Si vous souhaitez entendre le nouveau message :

1. Appuyez sur le bouton « Phone » (Téléphone) .
2. Après le message-guide « Ready » (Prêt) et le signal sonore subséquent, dites « SMS Read » (Lire les messages textes) ou « Read Messages » (Lire les messages).
   - Le système Uconnect Phone effectuera la lecture du nouveau message texte pour vous.

Après avoir lu un message, vous pouvez utiliser l'option « Reply » (Répondre) ou « Forward » (Transférer) pour répondre ou transférer le message à l'aide du système Uconnect Phone.

Envoyer des messages :

Vous pouvez envoyer des messages à l'aide du système Uconnect Phone. Pour envoyer un nouveau message :

1. Appuyez sur le bouton « Phone » (Téléphone) .
2. Après le message-guide v et le signal sonore subséquent, dites « SMS Send » (envoyer messagerie texte) ou « Send Message » (envoyer le message).
3. Vous pouvez énoncer le message que vous voulez envoyer ou dire « List Messages » (Liste de messages) pour choisir parmi 20 messages préenregistrés.

Pour envoyer un message, appuyez sur le bouton de commande vocale pendant que le système énonce le message et dites « Send » (Envoyer).

Le système Uconnect Phone vous demandera de dire le nom ou le numéro de la personne à qui vous souhaitez envoyer le message.

Liste de messages préenregistrés :

1. Yes (Oui)
2. No (Non)
3. « Where are you? » (Où êtes-vous?)
4. « I need more direction » (J'ai besoin de plus d'information)
5. « L O L » (Mort de rire)
6. « Why? » (Pourquoi?)
7. « I love you » (Je t'aime)
8. « Call me » (Appelle-moi)
9. « Call me later » (Appelle-moi plus tard)
10. « Thanks » (Merci)
11. « See You in 15 minutes » (On se voit dans 15 minutes)
12. « I am on my way » (Je suis en chemin)
13. « I'll be late » (Je vais être en retard)
14. « Are you there yet? » (Es-tu arrivé?)
15. « Where are we meeting? » (On se rencontre où?)
16. « Can this wait? » (Est-ce que ça peut attendre?)
17. « Bye for now » (À bientôt)
18. « When can we meet? » (Quand peut-on se voir?)
19. « Send number to call » (Envoie-moi ton numéro)
20. « Start without me » (Commence sans moi)

ACTIVER ou DÉSACTIVER l'avis de nouveau message texte

La DÉSACTIVATION de la fonction d'avis de nouveau message texte mettra fin à l'énonciation des nouveaux messages entrants.

1. Appuyez sur le bouton « Phone » (Téléphone) .
2. Après le message-guide « Ready » (prêt) et le signal sonore subséquent, dites « Setup, SMS Incoming Message Announcement » (réglage, avis de message entrant de messagerie-texte), et le système vous donnera la possibilité de modifier le réglage.

Lien de communication Bluetooth

La communication peut parfois être coupée entre un téléphone mobile et le système Uconnect Phone. Lorsque cela se produit, la connexion peut généralement être rétablie en mettant le téléphone hors tension et en le remettant sous tension. Il est recommandé de laisser le téléphone mobile au mode Bluetooth ACTIVÉ.

Mise sous tension

Après avoir tourné a clé de contact de la position OFF (ARRÊT) à la position ON (MARCHE) ou ACC (ACCESSOIRES), ou après avoir changé la langue, attendez au moins 15 secondes avant d'utiliser le système.

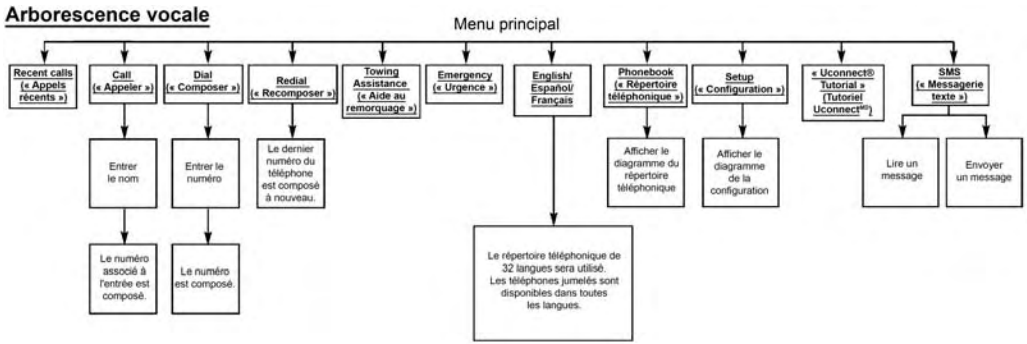

Remarque : **Les commandes vocales disponibles sont en caractères gras et sont soulignées.** 030772523

Menu principal de l'arborescence vocale

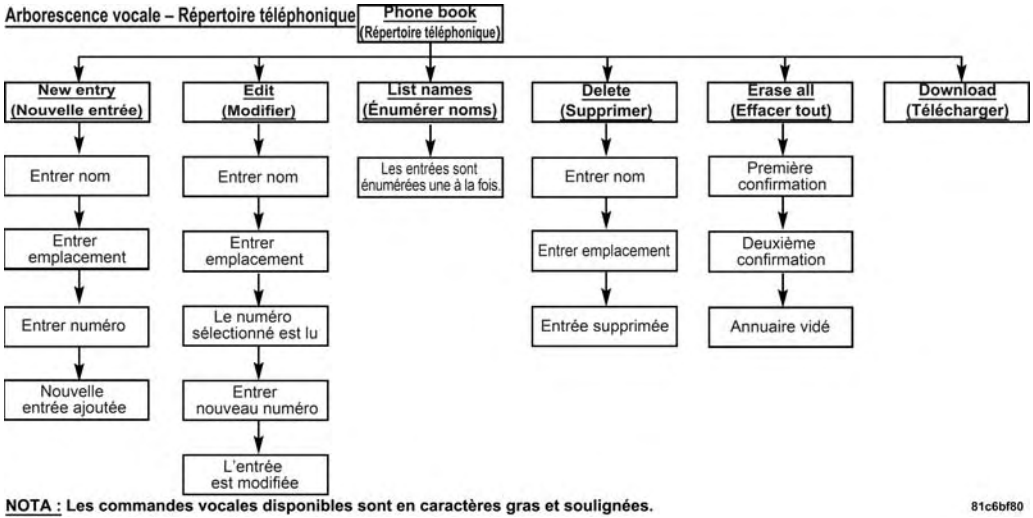

Annuaire de l'arborescence vocale

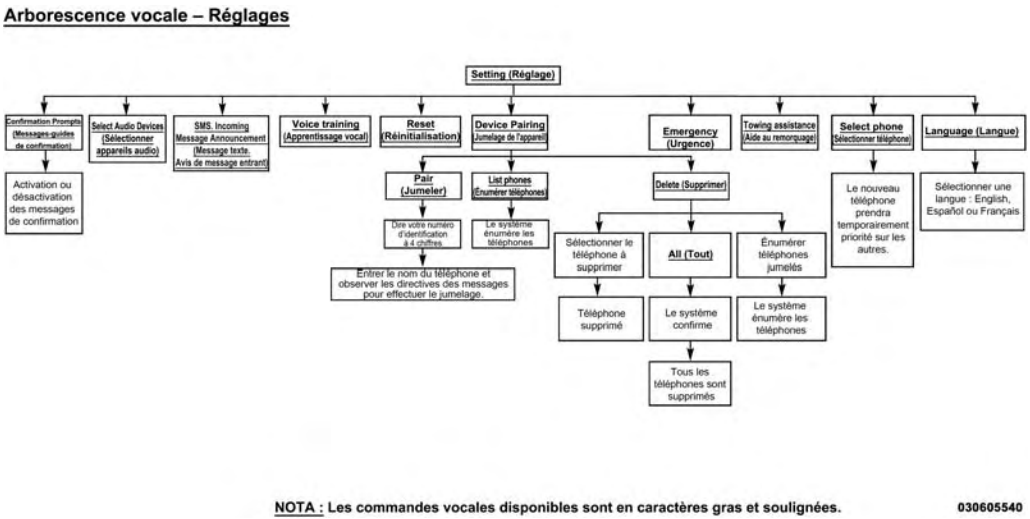

Réglages de l'arborescence vocale

Commandes vocales

Principale	Secondaire(s)
« zero » (zéro)	
« one » (un)	
« two » (deux)	
« three » (trois)	
« four » (quatre)	
« five » (cinq)	
« six »	
« seven » (sept)	
« eight » (huit)	
« nine » (neuf)	
« star » (étoile [*])	
« plus » (+)	
« pound » (dièse [#])	
« add location » (ajouter l'emplacement)	
« all » (tous)	
« call » (appeler)	
« cancel » (annuler)	

Principale	Secondaire(s)
« confirmation prompts » (messages de confirmation)	
« continue » (continuer)	
« delete » (supprimer)	
« dial » (composer)	
« download » (télécharger)	
« edit » (modifier)	
« emergency » (urgence)	
Anglais	
« erase all » (effacer tout)	
« Español » (Espagnol)	
« Français »	
« help » (aide)	
home (domicile)	
« language » (langue)	
« list names » (énumérer les noms)	

Principale	Secondaire(s)
« list phones » (énumérer les téléphones jumelés)	
« mobile » (téléphone mobile)	
« mute » (mise en sourdine)	
« mute off » (sourdine désactivée)	
« new entry » (nouvelle entrée)	
« no » (non)	
« other » (autre)	
« pair a phone » (jumeler un téléphone)	
« phone pairing » (jumelage des téléphones)	« pairing » (jumelage)
répertoire téléphonique correspondant à	« phone book » (annuaire)
« previous » (précédent)	
« record again » (enregistrer de nouveau)	

Principale	Secondaire(s)
« redial » (recomposer)	
« return to main menu » (retour au menu principal)	« return or main menu » (retour ou menu principal)
« select phone » (sélectionner un téléphone)	« select » (sélectionner)
« send » (envoyer)	
« set up » (réglage)	« phone settings or phone set up » (réglages du téléphone ou configuration du téléphone)
« towing assistance » (aide au remorquage)	
« transfer call » (transférer l'appel)	
Tutoriel du système Uconnect	
« voice training » (apprentissage vocal)	
« work » (travail)	
« yes » (oui)	

Généralités

La déclaration de réglementation suivante s'applique à tous dispositifs à radiofréquence dont ce véhicule est équipé :

Le présent appareil est conforme à la section 15 des règlements de la FCC et aux CNR d'Industrie Canada applicables aux appareils radio exempts de licence. Son utilisation est soumise aux deux conditions suivantes :

1. Ce dispositif ne doit pas causer d'interférences nuisibles.
2. Ce dispositif doit pouvoir accepter tous les types d'interférences, y compris celles qui pourraient l'activer de façon inopinée.

NOTA : Toute modification non expressément approuvée par la partie responsable de la conformité du système pourrait entraîner la révocation du droit de l'utilisateur d'en faire usage.

FONCTIONNEMENT DE LA RADIO ET DES TÉLÉPHONES MOBILES

Dans certaines situations, un téléphone mobile en fonction dans votre véhicule peut causer des parasites ou le mauvais fonctionnement de la radio. Ce problème peut être amoindri ou supprimé en déplaçant l'antenne du téléphone mobile. Cette situation n'est pas dommageable pour votre autoradio. Si le rendement de la radio relatif à la « clarté » du son ne s'améliore pas après avoir déplacé l'antenne, il est recommandé de baisser le volume de la radio ou de l'éteindre lorsque le téléphone mobile est en fonction et que le système Uconnect est désactivé (selon l'équipement).

Renseignements concernant la réglementation et la sécurité

ÉTATS-UNIS ET CANADA

Exposition aux émissions de radiofréquences

La puissance de sortie de cette radio sans fil interne est bien en deçà des limites d'exposition aux ondes radio définies par la FCC et Industrie Canada. Néanmoins, la radio sans fil sera utilisée de manière à ce que la radio se trouve à 20 cm (8 po) ou plus du corps humain.

La radio sans fil interne fonctionne selon les directives relatives aux normes de sécurité sur les radiofréquences et les recommandations qui reflètent le consensus de la communauté scientifique.

Le constructeur de radio croit que la radio interne sans fil est sans danger pour les utilisateurs. Le niveau d'énergie

émis est nettement inférieur à l'énergie électromagnétique émise par les dispositifs tels que les téléphones mobiles. Toutefois, l'usage de radios sans fil pourrait être limité dans certaines situations ou environnements, par exemple, à bord d'avions. Si vous êtes incertain des restrictions, nous vous recommandons de demander l'autorisation avant d'allumer la radio sans fil.

La déclaration de réglementation suivante s'applique à tous dispositifs à radiofréquence dont ce véhicule est équipé :

Le présent appareil est conforme à la section 15 des règlements de la FCC et aux CNR d'Industrie Canada applicables aux appareils radio exempts de licence. Son utilisation est soumise aux deux conditions suivantes :

1. Ce dispositif ne doit pas causer d'interférences nuisibles.
2. Ce dispositif doit pouvoir accepter tous les types d'interférences, y compris celles qui pourraient l'activer de façon inopinée.

NOTA : Toute modification non expressément approuvée par la partie responsable de la conformité du système pourrait entraîner la révocation du droit de l'utilisateur d'en faire usage.

NOTA :

- Cet appareil a été vérifié et s'est révélé conforme aux normes applicables aux appareils numériques de catégorie B, en vertu de la section 15 des règlements de la FCC. Ces normes sont définies pour fournir une protection raisonnable contre les interférences nuisibles dans les installations résidentielles. Cet appareil génère, utilise et peut émettre des ondes radioélectriques et, s'il n'est pas installé et utilisé conformément aux directives, peut causer un brouillage radioélectrique nuisible aux communications radio. Il n'est cependant pas garanti qu'un brouillage ne se produise pas avec certains types d'installation.
- Si cet équipement cause des interférences nuisibles avec la réception radio ou télévisuelle (pouvant être identifiées en activant et désactivant l'équipement), nous vous recommandons d'essayer de corriger l'interférence en appliquant une ou plusieurs des mesures suivantes :
  1. Augmentez la distance entre l'équipement et le récepteur.
  2. Communiquez avec un concessionnaire autorisé ou un technicien de radio expérimenté pour obtenir de l'aide.

COMMANDE VOCALE – SELON L'ÉQUIPEMENT

Fonctionnement du système de commande vocale

Le système Uconnect à commande vocale vous permet de commander la radio AM et FM, un lecteur de disque, un périphérique de stockage de masse USB, un appareil iPod, un appareil audio de diffusion en flux Bluetooth, la radio satellite et un enregistreur vocal.

NOTA : Assurez-vous de parler dans le système d'interface vocale aussi calmement et normalement que possible. La capacité du système d'interface vocale à reconnaître les commandes énoncées peut être réduite si vous parlez trop rapidement ou trop fort.

MISE EN GARDE!

Tout système à commande vocale devrait être utilisé seulement dans des conditions de conduite sécuritaires conformément aux lois applicables. Votre attention doit être maintenue sur la route pour une conduite sécuritaire. Dans le cas contraire, vous risquez de provoquer une collision entraînant des blessures graves ou la mort.

Lorsque vous appuyez sur le bouton de commande vocale , vous entendrez un bip. Ce dernier représente l'invite à énoncer une commande.

NOTA : Si vous n'énoncez aucune commande dans les quelques secondes qui suivent, le système présente une liste d'options.

Si vous voulez interrompre le système pendant la présentation des options, appuyez sur le bouton de commande vocale et énoncez votre commande après le signal sonore.

L'enfoncement de la touche de commande vocale lorsque le système énonce un message est désigné « intervention ». Le système est alors interrompu et vous pouvez ajouter ou modifier des commandes après le signal sonore. Cette fonction s'avérera fort utile lorsque vous commencerez à assimiler les options du système.

NOTA : Vous pouvez en tout temps énoncer les commandes « Cancel » (Annuler), « Help » (Aide) ou « Main Menu » (Menu principal).

Ces commandes sont universelles et s'utilisent dans tous les menus. Toutes les autres commandes sont assujetties à l'application active.

Lorsque vous utilisez les commandes, parlez clairement et à un volume normal.

Le système de commande vocale fonctionne de manière optimale lorsque les glaces sont fermées et que le ventilateur du système de chauffage et de climatisation est réglé à la vitesse minimale.

Si le système ne reconnaît pas une de vos commandes, il vous invite à la répéter.

Pour écouter le premier menu disponible, appuyez sur la touche de commande vocale et dites « Help » (Aide) ou « Main Menu » (Menu principal).

Commandes

Le système de commande vocale est conçu pour interpréter deux types de commandes : les commandes universelles et les commandes spécialisées. Les commandes universelles sont disponibles en tout temps. Les commandes spécialisées sont disponibles si le mode correspondant de la radio est activé.

Réglage du volume

1. Démarrez le dialogue en appuyant sur le bouton de commande vocale .
2. Énoncez une commande (par exemple, « Help » [Aide]).
3. Utilisez le bouton rotatif ON/OFF VOLUME (MARCHE-ARRÊT ET VOLUME) pour régler le volume à un niveau convenable lorsque le système de commande vocale énonce un message. Notez que le réglage de volume du système de commande vocale est différent de celui du système audio.

Menu principal

Démarrez le dialogue en appuyant sur le bouton de commande vocale . Vous pouvez dire « Main Menu » (Menu principal) pour passer au menu principal.

Vous pouvez énoncer les commandes suivantes dans ce mode :

- « Radio AM » (pour passer au mode de radio AM)
- « Radio FM » (pour passer au mode de radio FM)
- « Sat » (Radio satellite) (pour passer au mode de radio satellite)
- « Disc » (Disque) (pour passer au mode disque)
- « USB » (pour passer au mode USB)
- « Bluetooth Streaming » (Diffusion en flux audio Bluetooth) (pour passer au mode de diffusion en flux audio Bluetooth)

- « Memo » (Enregistrement) (pour passer au mode d'enregistreur vocal)
- « System Setup » (Réglage du système) (pour passer au réglage du système)

radio AM

Pour passer à la bande AM, dites « AM » ou « Radio AM ». Vous pouvez énoncer les commandes suivantes dans ce mode :

- « Frequency number » (Numéro de fréquence) (pour changer de fréquence)
- « Next Station » (Station suivante) (pour sélectionner la station suivante)
- « Previous Station » (Station précédente) (pour sélectionner la station précédente)
- « Radio Menu » (Menu de radio) (pour accéder au menu de radio)
- « Main Menu » (Menu principal) (pour accéder au menu principal)

Radio FM

Pour passer à la bande FM, dites « FM » ou « Radio FM ». Vous pouvez énoncer les commandes suivantes dans ce mode :

- « Frequency number » (Numéro de fréquence) (pour changer de fréquence)
- « Next Station » (Station suivante) (pour sélectionner la station suivante)
- « Previous Station » (Station précédente) (pour sélectionner la station précédente)
- « Menu radio » (pour accéder au menu radio)
- « Main Menu » (Menu principal) (pour accéder au menu principal)

Radio satellite

Pour activer le mode radio satellite, dites « Sat » (Satellite) ou « Satellite Radio » (Radio satellite). Vous pouvez énoncer les commandes suivantes dans ce mode :

- « Channel Number » (Numéro de la station) (pour changer de station en énonçant le numéro de la chaîne)
- « Next Channel » (Station suivante) (pour sélectionner la chaîne suivante)

- « Previous Channel » (Station précédente) (pour sélectionner la station précédente)
- « List Channel » (Liste des stations) (pour entendre la liste des stations disponibles)
- « Select Name » (Sélectionner le nom) (pour énoncer le nom d'une chaîne)
- « Menu radio » (pour accéder au menu radio)
- « Main Menu » (Menu principal) (pour accéder au menu principal)

Mode disque

Pour passer au mode disque, dites « Disc » (Disque). Vous pouvez énoncer les commandes suivantes dans ce mode :

- « Track » (#) (Piste [numéro]) (pour changer de piste)
- « Next Track » (Piste suivante) (pour sélectionner la piste suivante)
- « Previous Track » (Piste précédente) (pour sélectionner la piste précédente)
- « Main Menu » (Menu principal) (pour accéder au menu principal)

Mode USB

Pour passer au mode USB, dites « USB ». Vous pouvez énoncer les commandes suivantes dans ce mode :

- « Next Track » (Piste suivante) (pour sélectionner la piste suivante)
- « Previous Track » (Piste précédente) (pour sélectionner la piste précédente)
- « Play » (Lire) (pour lire un nom d'artiste, une liste d'écoute, un nom d'album, un nom de piste, etc.)

Mode de diffusion en flux Bluetooth (BT)

Pour passer au mode de diffusion en continu audio Bluetooth (BT), dites « Bluetooth Streaming » (Diffusion en flux Bluetooth). Vous pouvez énoncer les commandes suivantes dans ce mode :

- « Play » (Lecture) (pour la lecture de la piste en cours)
- « Pause » (pour interrompre temporairement la piste en cours)
- « Next Track » (Piste suivante) (pour sélectionner la piste suivante)
- « Previous Track » (Piste précédente) (pour sélectionner la piste précédente)

Mode d'enregistrement

Pour passer au mode d'enregistreur vocal, dites « Memo » (Enregistrement). Vous pouvez énoncer les commandes suivantes dans ce mode :

- « New Memo » (nouvel enregistrement) (pour mémoriser un nouvel enregistrement) – Durant l'enregistrement, vous pouvez appuyer sur le bouton de commande vocale pour interrompre l'enregistrement. Pour poursuivre l'opération, énoncez l'une des commandes suivantes :
  - « Save » (Sauvegarder) (pour sauvegarder l'enregistrement)
  - « Continue » (Poursuivre) (pour poursuivre l'enregistrement)
  - « Delete » (Supprimer) (pour supprimer l'enregistrement)
- « Play Memos » (Lire les enregistrements) (pour effectuer la lecture des enregistrements précédemment sauvegardés) – Durant la lecture, vous pouvez appuyer sur le bouton de commande vocale pour interrompre la lecture des notes. Pour poursuivre l'opération, énoncez l'une des commandes suivantes :
  - « Repeat » (Répéter) (pour lire de nouveau l'enregistrement)
  - « Next » (Suivant) (pour lire l'enregistrement suivant)
  - « Previous » (Précédent) (pour lire l'enregistrement précédent)
  - « Delete » (Supprimer) (pour supprimer un enregistrement)
  - « Delete All » (Supprimer tout) (pour supprimer tous les enregistrements)

Setup (Configuration)

Pour passer au réglage du système, énoncez une des commandes suivantes :

- « Change to setup » (Passer à la configuration)
- « Switch to system setup » (Passer à la configuration du système)
- « Main menu setup » (Configuration du menu principal)
- « Switch to setup » (Passer à la configuration)

Vous pouvez énoncer les commandes suivantes dans ce mode :

- « Language English » (Langue, anglais)
- « Language French » (Langue, français)
- « Language Spanish » (Langue, espagnol)

- « Tutorial » (Tutoriel)
- « Voice Training » (Apprentissage vocal)

NOTA : N'oubliez pas que vous devez d'abord appuyer sur la touche de commande vocale et attendre le signal sonore, puis énoncer les commandes « d'intervention ».

Apprentissage vocal

Il est conseillé aux utilisateurs dont le système reconnaît difficilement les commandes vocales ou les numéros de recourir à la fonction d'apprentissage vocal du système Uconnect.

1. Appuyez sur la touche de commande vocale , dites « System Setup » (Réglage du système) et une fois dans ce menu, dites « Voice Training » (Apprentissage vocal). Le système apprendra à reconnaître votre voix et améliorera ainsi la reconnaissance.
2. Répétez les mots et les phrases à l'invitation du système Uconnect. Pour obtenir des résultats optimaux, exécutez la session d'apprentissage vocal lorsque le véhicule est stationné, que le moteur est en marche, que toutes les glaces sont fermées et que le ventilateur est hors fonction. L'apprentissage peut être repris pour un nouvel utilisateur. Le système ne reconnaît que la voix du dernier utilisateur qui s'est prêté à la séance d'apprentissage.

ENTRETIEN DES CD/DVD

Prenez les précautions suivantes pour préserver l'état de vos CD et DVD :

1. Tenez le disque par les bords extérieurs. Évitez d'en toucher la surface.
2. Si le disque est sale, nettoyez-le avec un chiffon doux, en l'essuyant du centre vers le bord.
3. N'apposez ni papier ni ruban adhésif sur le disque. Évitez de le rayer.
4. N'utilisez pas de solvants tels que le benzène, des diluants, des nettoyants ou des aérosols antistatiques.
5. Rangez le disque dans son boîtier après l'avoir écouté.
6. N'exposez pas le disque directement aux rayons du soleil.
7. Ne laissez pas le disque dans un endroit où la température pourrait devenir très élevée.

NOTA : Si la lecture d'un disque s'avère difficile, cela peut indiquer qu'il est endommagé ou sale (par exemple, disque rayé, revêtement réfléchissant usé, présence d'un cheveu, humidité ou rosée sur le disque), qu'il est d'une dimension inappropriée ou qu'il possède un encodage antivol. Entamez la lecture d'un disque que vous savez en bon état avant de faire réparer le lecteur de CD.

ASSISTANCE À LA CLIENTÈLE

DES MATIÈRES

■ POUR OBTENIR LE SERVICE AUQUEL VOUS AVEZ DROIT POUR VOTRE VÉHICULE 516

□ Préparation pour la visite d'entretien 516

□ Préparation d'une liste 516

□ Faites des demandes raisonnables 516

■ SI VOUS AVEZ BESOIN D'AIDE 516

□ Centre de service à la clientèle FCA US LLC. . . .517

□ Centre de service à la clientèle FCA Canada inc. 517

□ Au Mexique :. 517

□ Porto Rico et les îles Vierges américaines 517

□ Service à la clientèle pour les personnes malentendantes et celles qui souffrent de troubles de la parole (ATS ou téléimprimeur) . . .518

□ Contrat de service 518

■ RENSEIGNEMENTS RELATIFS À LA GARANTIE 519

■ PIÈCES MOPAR 519

■ POUR SIGNALER DES DÉFECTUOSITÉS COMPROMETTANT LA SÉCURITÉ 519

□ Dans les 50 États américains et à Washington, D.C. 519

□ Au Canada 520

■ BONS DE COMMANDE DE PUBLICATION 520

POUR OBTENIR LE SERVICE AUQUEL VOUS AVEZ DROIT POUR VOTRE VÉHICULE

Préparation pour la visite d'entretien

Pour une opération sous garantie, assurez-vous d'apporter toutes les pièces justificatives. Apportez votre dossier de garantie. Toute intervention à effectuer peut ne pas être couverte par la garantie. Discutez des frais supplémentaires avec le directeur du service d'entretien. Maintenez à jour un carnet des services d'entretien effectués sur votre véhicule. L'information qu'il contient facilitera généralement la résolution du problème.

Préparation d'une liste

Dressez une liste écrite des problèmes à résoudre ou des réparations précises à effectuer sur votre véhicule. Si vous avez eu un accident ou si vous avez fait faire des réparations qui n'apparaissent pas dans votre carnet d'entretien, mentionnez-le au préposé au service.

Faites des demandes raisonnables

Si votre liste de services à effectuer est longue et si vous voulez récupérer votre véhicule à la fin de la journée, parlez-en au conseiller technique et établissez un ordre de priorité des travaux. De nombreux concessionnaires peuvent vous fournir un véhicule de location moyennant un léger supplément quotidien. Si cette possibilité vous intéresse, mentionnez-le lorsque vous prenez un rendez-vous.

SI VOUS AVEZ BESOIN D'AIDE

Le constructeur et ses concessionnaires autorisés tiennent à vous satisfaire. Leur plus grand désir est donc que leurs produits et services vous conviennent.

L'entretien sous garantie doit être effectué par un concessionnaire autorisé. Nous vous recommandons fortement de confier votre véhicule à un concessionnaire autorisé. Ces gens vous connaissent, ils savent ce qui convient le mieux à votre véhicule et ils s'efforceront de vous offrir un service rapide et de première qualité. Les concessionnaires autorisés du constructeur possèdent les locaux, les techniciens formés en usine, les outils spécialisés et l'information la plus récente pour vous assurer une réparation adéquate de votre véhicule dans des délais raisonnables.

Ce sont les raisons pour lesquelles nous vous conseillons de toujours commencer par consulter le directeur du service après-vente de votre concessionnaire autorisé. Il vous aidera à résoudre la plupart de vos problèmes.

- Si, pour une raison quelconque, vous n'êtes toujours pas satisfait, adressez-vous au gérant ou au propriétaire de l'établissement concessionnaire autorisé. Il se fera un devoir de vous aider.
- Si un concessionnaire autorisé ne parvient toujours pas à résoudre le problème, communiquez avec le centre de service à la clientèle du constructeur.

Assurez-vous d'inclure les renseignements suivants lors de toutes les communications avec le service à la clientèle du constructeur :

- Nom et adresse du propriétaire
- Numéros de téléphone du propriétaire (domicile et travail)
- Nom du concessionnaire autorisé
- Numéro d'identification du véhicule (NIV)
- Date de livraison et kilométrage du véhicule

Centre de service à la clientèle FCA US LLC

P.O. Box 21–8004

Auburn Hills, MI 48321–8004 États-Unis

Téléphone : 1 800 423-6343

Centre de service à la clientèle FCA Canada inc.

P.O. Box 1621

Windsor, Ontario N9A 4H6

Téléphone : (800) 465-2001 anglais/(800) 387-9983 français

Au Mexique :

Av. Prolongacion Paseo de la Reforma, 1240

Sante Fe C.P. 05109

Mexico, D. F.

Dans la ville de Mexico : 800 505-1300

En dehors de la ville de Mexico : +(52)55 50817568

Porto Rico et les îles Vierges américaines

FCA Caribbean LLC

P.O. Box 191857

San Juan 00919-1857

Téléphone : 1 800 423-6343

Télécopieur : 1 787 782-3345

Service à la clientèle pour les personnes malentendantes et celles qui souffrent de troubles de la parole (ATS ou téléimprimeur)

Pour offrir de l'assistance aux personnes malentendantes, le constructeur a installé des appareils de télécommunication pour personnes sourdes (ATS) dans son centre de service à la clientèle. Par conséquent, les personnes malentendantes qui résident aux États-Unis et qui ont accès à un ATS ou à un téléimprimeur conventionnel peuvent communiquer avec le constructeur au 1 800 380-CHRY.

Les résidents canadiens malentendants qui ont besoin d'assistance peuvent se prévaloir des services adaptés et des services de relais offerts par Bell Canada. Pour communiquer avec un agent des services de relais de Bell, les utilisateurs d'un téléimprimeur peuvent composer le 711, tandis que les appelants peuvent composer le 1 800 855-0511.

Contrat de service

MISE EN GARDE!

Le système d'échappement (moteurs à combustion interne seulement), certains de ses constituants et certains composants du véhicule contiennent ou émettent des

(Suite)

MISE EN GARDE! ***(Suite)***

produits chimiques reconnus par l'État de Californie comme pouvant entraîner des cancers, des malformations à la naissance et des problèmes de fécondité. De plus, certains liquides contenus dans les véhicules et certains produits issus de l'usure des composants contiennent ou émettent des produits chimiques reconnus par l'État de Californie comme pouvant entraîner des cancers, des malformations à la naissance et des problèmes de fécondité.

Vous avez peut-être souscrit à une protection complémentaire par l'intermédiaire d'un contrat de service. FCA Canada Inc. en répond sans réserve. Assurez-vous qu'il s'agit bien d'un contrat de service Chrysler Canada Inc. original. Nous ne sommes pas responsables des contrats de service émis par d'autres entreprises. Si vous avez souscrit à un contrat autre qu'un contrat de service FCA Canada Inc. original et que des réparations sont nécessaires, vous devrez contacter le gestionnaire de ce contrat. Si vous avez des questions relatives au contrat de service, utilisez la ligne directe nationale destinée aux clients des contrats de service du constructeur au 1 800 465–2001 (anglais) ou 1 800 387–9983 (français).

Nous comprenons l'importance de l'investissement que vous avez effectué en faisant l'achat d'un véhicule neuf. Un concessionnaire autorisé a également beaucoup investi dans des locaux, des outils et dans la formation technique de son personnel pour vous assurer le meilleur service qui soit. Nous sommes convaincus que vous apprécierez ses efforts et sa volonté de résoudre tout problème couvert par la garantie ou toute préoccupation connexe.

RENSEIGNEMENTS RELATIFS À LA GARANTIE

Veuillez consulter le livret de renseignements sur la garantie pour prendre connaissance des modalités pertinentes de FCA Canada Inc. relatives à ce véhicule et au marché.

PIÈCES MOPAR

Les liquides, les lubrifiants, les pièces et les accessoires Mopar sont disponibles auprès de votre concessionnaire autorisé. Ils sont recommandés pour votre véhicule afin d'aider à en maintenir le bon fonctionnement.

POUR SIGNALER DES DÉFECTUOSITÉS COMPROMETTANT LA SÉCURITÉ

Dans les 50 États américains et à Washington, D.C.

Si vous croyez que votre véhicule présente une défectuosité qui pourrait causer une collision ou des blessures graves ou mortelles, communiquez immédiatement avec la National Highway Traffic Safety Administration (NHTSA) en plus d'en aviser FCA US LLC.

Si la NHTSA reçoit d'autres plaintes similaires, elle peut ouvrir une enquête et ordonner le lancement d'une campagne de rappel et de réparation lorsqu'elle détermine qu'un défaut compromettant la sécurité touche un groupe de véhicules. Cependant, la NHTSA ne peut s'impliquer dans les situations problématiques individuelles pouvant survenir entre vous, un concessionnaire autorisé et FCA US LLC.

Pour communiquer avec la NHTSA, composez le numéro de la ligne directe sans frais au 1-888-327-4236 (ATS : 1-800-424-9153), visitez le site Web http://www.safercar.gov, ou écrivez à : Administrator, NHTSA, 1200 New Jersey Avenue, SE., West Building, Washington, D.C. 20590. Le site Web http://www.safercar.gov permet également d'obtenir d'autres renseignements relatifs à la sécurité automobile.

Au Canada

Si vous pensez que votre véhicule présente des défauts de sécurité, communiquez immédiatement avec le service à la clientèle. Les clients canadiens-anglais qui souhaitent signaler un défaut lié à la sécurité au gouvernement canadien doivent communiquer avec Transports Canada, Enquêtes sur les défauts et rappels des véhicules au 1-800-333-0510 ou visiter le site Web http://www.tc.gc.ca/roadsafety/.

BONS DE COMMANDE DE PUBLICATION

Vous pouvez utiliser le site Web ou l'un des numéros de téléphone énumérés ci-après pour vous procurer les manuels énumérés ci-après.

Manuels d'entretien

Ces manuels de réparation détaillés à l'intention des étudiants et des techniciens professionnels offrent des renseignements sur le diagnostic, le dépannage, la résolution de problèmes, l'entretien et la réparation des véhicules automobiles de FCA US LLC. Toutes les connaissances pratiques sur le véhicule, les systèmes et les pièces y sont clairement exposées et sont accompagnées d'illustrations, de schémas et de tableaux.

Manuels de diagnostic

Les manuels de diagnostic comprennent des schémas, des tableaux et des illustrations détaillées. Ces manuels pratiques aident les étudiants et les techniciens à repérer et à corriger les problèmes relatifs aux fonctions et aux systèmes contrôlés par ordinateur. La façon précise de déterminer et de résoudre le problème du premier coup y est indiquée au moyen de procédures de dépannage et de conduite pas-à-pas, d'essais diagnostiques éprouvés et d'une liste complète des différents outils et équipements.

Manuel du propriétaire

Ces manuels du propriétaire ont été rédigés avec la collaboration d'ingénieurs et de spécialistes et visent à vous familiariser avec votre véhicule FCA US LLC. Des procédures de démarrage, de conduite, d'urgence et d'entretien comprenant les fiches techniques et les capacités du véhicule y sont présentées ainsi que certains conseils sur la sécurité.

Téléphonez sans frais au numéro :

- **1-800-890-4038 (États-Unis)**
- **1-800-387-1143 (Canada)**

Ou

Visitez notre site Web à l'adresse :

- www.techauthority.com (États-Unis)

INDEX

Additifs, Carburant 432
Aide au remorquage 491
Ajout de carburant 296
Ajout de liquide de nettoyage. 374
Ajout de liquide de refroidissement du moteur
(Antigel) 388
Alarme
Alarme de sécurité 158
Amorçage du système 26
Désamorçage du système 27
Alarme de sécurité 158
Amorçage du système 26
Désamorçage du système 27
Allumage 20
Commutateur 20
Altérations/Modifications
Véhicule 5
Ampoules. 260
Ampoules de remplacement 317
Ampoules, Éclairage 260, 317
Animaux de compagnie 256
Antigel (Liquide de refroidissement du moteur). .387, 438
Mise au rebut 390
Appel de phares 63, 64
Appuie-tête 51
Assistance à la clientèle 516
Assistance au départ en pente. 171
Assistance, Démarrage en côte 171
Assistance remorquage. 491
Attelages
Traction de remorque 303
Au sujet des freins. 429

Bac de rangement 111
Balais d'essuie-glace. 383
Batterie 155, 375
Démarrage d'appoint 357
Remplacement de la télécommande de
télédéverrouillage 18
Témoin du circuit de charge 155
Batterie sans entretien 375
Baudriers 197
Boîte de transfert
Liquide 441
Bouchon à pression du circuit de refroidissement
(Bouchon de radiateur) 389
Bouchon de radiateur (Bouchon du circuit de liquide
de refroidissement). 389
Bouchons, Remplissage
Direction assistée 282

Huile (Moteur) 373
Radiateur (Pression du liquide de refroidissement) 389
Bougies d'allumage 439
Boussole 145
Déclinaison magnétique 146
Étalonnage 145

Calendrier d'entretien 369
Caméra d'aide au recul 294
Caméra, Recul 294
Carburant 431
Additifs 432
Ajout 296
Antipollution 432
Contenance du réservoir de carburant 438
Essence 431
Éthanol 432, 435
Indice d'octane 431, 439
Méthanol 432
Mode d'économie 273
Polycarburants 435
Spécifications 439
Carburant E-85 435
Ceintures à trois points d'ancrage 197
Ceintures de sécurité 195, 258
Ancrage supérieur de baudrier réglable 202
Ancrage supérieur du baudrier réglable 202
Baudrier réglable 202
Ceinture de sécurité à absorption d'énergie 209
Ceintures à trois points d'ancrage 197
Enrouleur à blocage automatique (EBA) 209
Ensembles de retenue pour enfants 229
Femmes enceintes 208
Fonctionnement des ceintures à trois points d'ancrage 200
Inspection 258
Marche à suivre pour détordre une ceinture à trois points d'ancrage 202
Marche à suivre pour détordre une ceinture de sécurité 202
Mode d'emploi 200
Prétendeur de ceinture de sécurité 208
Prétendeurs 208
Rallonge 207
Rallonge de ceinture de sécurité 207
Rappel 195
Siège arrière 197
Siège avant 195, 197, 200
Ceintures de sécurité Entretien 423

Ceintures de sécurité, Siège 258
Cendrier 127
Chaînes antidérapantes (Chaînes pour pneus) 417
Chaînes, Pneus 417
Changement de voie. 63, 66
Changement de voie et clignotants 63
Chargement du véhicule 103, 298, 401
Pneus 400
Chauffe-moteur 267
Choix du liquide de refroidissement (Antigel) 439
Circuit de refroidissement 385
Ajout de liquide de refroidissement (Antigel) 388
Bouchon à pression 389
Bouchon de radiateur 389
Capacité de refroidissement 438
Choix du liquide de refroidissement
(Antigel) 387, 438, 439
Inspection 386
Mise au rebut du liquide de refroidissement usé . .390
Points à ne pas oublier 390
Vidange, rinçage et remplissage 387
Classification uniformisée des pneus 419
Clés 17
Remplacement 25
Clés de rechange. 25
Clignotants 63, 163, 260, 319, 320
Feux de détresse 317
Feux de direction 63, 163, 260, 319, 320
Clignotants d'urgence, Danger 317
Climatisation
Arrière 76
Arrière automatique 84
Climatisation à l'arrière 76
Climatisation, Conseils d'utilisation 92
Climatiseur 379
Colonne de direction inclinable 57
Colonne de direction télescopique. 57
Commande de iPod/USB/MP3. 449
Diffusion en flux audio Bluetooth 454, 511
Commande de stabilité électronique (ESC) 174
Commande électrique
Direction assistée 282
Freins 429
Glaces de custode pivotantes 94
Onduleur 126
Prise de courant (Prise électrique auxiliaire) 122
Rétroviseurs 61
Sièges 47
Verrouillage des portières 29

Commande manuelle
Entretien 520
Commande pour MP3 449
Commandes audio sur le volant 448
Commandes du système audio montées sur le volant 448
Commande vocale
Apprentissage vocal 513
Commandes 509
Fonctionnement du système 508
Commutateur route-croisement
Phares 63, 64
Compartiment pour lunettes de soleil 127
Conditions d'adhérence 312, 313
Conduite
Dans l'eau vive, montante ou stagnante et peu profonde 313
Conseils de sécurité 256
Console 112
Plancher 112
Console au pavillon 114
Console au plancher 112
Console, Pavillon 114
Contenance en liquides 438
Contenance, Liquide 438
Contrat de service 518
Contrôle électronique de vitesse (Régulateur de vitesse) 283
Contrôleur, Pression des pneus 187
Couvre-bagages 103
Crochet porte-manteau 119
Cybersécurité 446

Danger
Conduite dans l'eau vive, montante ou stagnante et peu profonde 313
Déclinaison
Boussole 146
Défauts reliés à la sécurité, Signalement 519
Dégagement d'un véhicule enlisé 362
Dégivreur de pare-brise 258
Dégivreur, Pare-brise 258
Démarrage 265
Bouton 20
Par temps froid 266
Si le moteur ne démarre pas 266
Démarrage d'appoint 357
Démarrage d'un moteur noyé 266
Démarrage et conduite 265

Désembourbement d'un véhicule par mouvement de balancement 362
Déverrouillage du levier de vitesses au frein/transmission 272
Direction
Assistée 282
Colonne de direction inclinable 57
Volant, Chauffant 57
Volant, Réglage de l'inclinaison 57
Dispositif antilouvoiement de la remorque 178
Dispositifs de retenue des occupants 193
Dispositifs électroniques programmables 147
Durée utile des pneus 409

Eau
Conduite dans l'eau 313
Éclairage et témoins 260
Alarme de sécurité 158
Appel de phares 63, 64
Avertissement de température du moteur 156
Avertisseur de phares allumés 63, 65
Clignotants 63, 163, 260, 319, 320
Commutateur route-croisement, Phares 63, 64
Description des témoins d'avertissement du groupe d'instruments 156, 163
Éclairage intérieur 67
Entretien 317
Entretien des feux arrière 320
Feu d'arrêt central surélevé 321
Feux arrière 320
Feux de détresse 317
Feux de gabarit 320
Feux de jour 63, 64
Feux de recul 320
Feux de route 64
Feux de stationnement 163, 319
Feux extérieurs 260
Groupe d'instruments 63
Inverseur route-croisement 63, 64
Lampe de lecture 67
Mode défilé (Fonction de luminosité de jour) 69
Phares 63, 319
Phares antibrouillard 66, 319
Phares automatiques 64
Plaque d'immatriculation 321
Protection antidécharge de la batterie 66
Rappel sonore des phares 65
Régulateur de vitesse 163
Remplacement d'ampoule 317
Sac gonflable 154, 215, 258

Système antipatinage 177
Témoin d'anomalie (Vérification du moteur) 160
Témoin de rappel de ceinture de sécurité 157
Témoin des freins 154
Témoin du système d'assistance au freinage 177
Éclairage extérieur 63, 260, 317
Éclairage intérieur 67
Éclairage intérieur et du tableau de bord 67
Écrous de roue 430
Embrayage du convertisseur de couple 281
Embuage des glaces 93
Emplacement du cric 329
Emplacement du pied milieu 400
Enlisement, Désembourbement d'un véhicule. 362
Ensemble de retenue pour enfants. 229
Ensembles de retenue, Enfant 229
Ensembles de retenue pour enfants
À l'aide de l'ancrage d'attache supérieure 254
Ancrages inférieurs et courroie d'attache pour siège d'enfant 237
Emplacement des ancrages LATCH 241
Ensembles de retenue pour enfants et porte-bébés 232
Ensembles de retenue pour enfants plus grands . . .233
Installation du siège d'enfant 248, 251
Places assises 235
Rangement approprié d'une ceinture de sécurité à EBA inutilisée 246
Sièges d'appoint 234
Entreposage du véhicule 92, 420
Entretien, Calendrier 369
Entretien de la peinture 421
Entretien des phares antibrouillard 319
Entretien des roues et des pneus 415
Entretien du climatiseur 379
Entretien du fini intérieur. 423
Entretien du lecteur de disque compact (CD) 513
Entretien du système antipollution 165
Espace de chargement 103
Chargement du véhicule 103
Porte-bagages 129
Essence antipollution 432
Essence, Antipollution 432
Essence (Carburant). 431
Essence reformulée 432
Essence, Reformulée 432
Essuie-glaces à balayage intermittent (Essuie-glaces à cadence variable) 70
Essuie-glaces à cadence variable (Balayage intermittent) 70

Essuie-glaces, Balayage intermittent 70
Essuie-glaces, Pare-brise. 70
Étalonnage
Boussole 145
Éthanol 432, 435
Étiquette d'homologation du véhicule 298
Étiquette d'information sur les pneus et la charge. . . .400
Étiquette, Informations sur les pneus et la charge 400

Feu de freinage central surélevé 321
Feux de détresse 317
Feux de jour 63, 64
Filtre à air. 378
Filtre à air, Moteur (filtre à air du moteur) 378
Filtre à huile, Choix 378
Filtre à huile, Remplacement. 378
Filtre de climatisation 93, 380
Filtres
Climatisation 93, 380
Filtre à air 378
Huile moteur 378, 439
Mise au rebut des huiles moteur usées 378
Fluide frigorigène 380
Fluide frigorigène du climatiseur 379, 380
Fonction de mémoire (Sièges à mémoire). 34
Fonction de réaction améliorée en cas
d'accident 226, 365
Fonctionnement par temps froid 266
Frein de stationnement. 268
Fuites de liquide 261
Fuites, Liquides. 261
Fusibles 321, 323

Généralités 506
Glaces 94
Déflecteurs arrière 94
Groupe d'instruments 136
Affichage 140
Affichage d'information du conducteur 140
Descriptions 138, 163
Options de menu 142
Guide de l'automobiliste 5
Guide de l'automobiliste 5, 520
Guide de traction de remorque 304

Hayon 100
Fermeture 100
Ouverture 100
HomeLink (Ouvre-porte de garage). 103
Huile, Moteur. 376, 439

Additifs 378
Conseils pour le choix 377, 438
Contenance 438
Filtre 378, 439
Intervalle entre les vidanges 376
Mise au rebut 378
Mise au rebut du filtre 378
Symbole d'identification 377
Synthétique 378
Témoin d'avertissement de pression 157
Vérification 374
Viscosité 377, 438
Huile moteur synthétique. 378

Indicateur de vidange d'huile 142
Réinitialisation 142
Indicateurs d'usure 408
Indice d'octane de l'essence (Carburant) 431, 439
Inscriptions sur les pneus. 395
Introduction. 4
Inverseur route-croisement. 64

Jauges d'huile
Direction assistée 282
Huile (Moteur) 374
Transmission automatique 394

Lampes de lecture. 67
Lavage du véhicule 422
Lave-auto 422
Lave-glace
Ajout de liquide 374
Lecteur de DVD (Video Entertainment System) 455
Levier du dispositif d'inclinaison du dossier de siège du conducteur 34, 35
Levier multifonction 63
Liquide de frein 441
Liquide, Frein 441
Liquide lave-glace 70, 374
Liquide pour essieux 441
Liquides et lubrifiants 439
Lubrification, Carrosserie 383
Lubrification des essieux 441
Lubrification des mécanismes de carrosserie. 383
Luminosité de jour, Éclairage intérieur 69

Manuels d'entretien. 520
Marche à suivre pour détordre une ceinture de sécurité. 202

Mémoire de position de siège et de réglage de la radio 34
Méthanol 432
Mini-ordinateur de bord 143, 153
Miroirs de courtoisie 62
Mise au rebut
Antigel (Liquide de refroidissement du moteur) . . .390
Mise en garde concernant le monoxyde de carbone 257, 435
Mises en garde et avertissements 5
Mode d'économie (Carburant) 273
Modifications/Altérations
Véhicule 5
Modifications/Altérations du véhicule 5
Module d'alimentation intégré (Fusibles) 323
Moteur 373
Bouchon de remplissage d'huile 373
Chauffe-moteur 267
Choix de l'huile 377, 438
Compartiment 373
Démarrage 265
Filtre à air 378
Filtre à huile 378
Huile 376, 438, 439
Huile synthétique 378
Identification du compartiment 373
Liquide de refroidissement (Antigel) 439
Noyé, Démarrage 266
Précautions concernant les gaz d'échappement 257, 435
Recommandations pour le rodage 267
Si le moteur ne démarre pas 266
Surchauffe 360
Système de refroidissement 385
Vérification du niveau d'huile 374

Navigateur, Ordinateur de bord 143, 153
Nettoyage
Roues 415
Nettoyage des lentilles du tableau de bord 424
Nettoyage des surfaces vitrées 425
Neutralisation du levier de vitesses 361
Neutralisation du sélecteur de rapport 361
Numéro d'identification du véhicule (NIV) 429

Onduleur
Alimentation 126
Ordinateur de bord du pavillon 114
Ouverture, Capot 98
Ouverture du capot 98

Ouvre-porte de garage (HomeLink) 103
Ouvre-porte de garage universel (HomeLink) 103

Paramètres
  Personnels 147
Paramètres personnels 147
Passerelle multimédia 449
Période de rodage d'un nouveau véhicule 267
Permutation, Pneus 418
Phares 63
  Appel de phares 63, 64
  Automatiques 64
  Commutateur 63
  Inverseur route-croisement 63, 64
  Nettoyage 421
  Rappel sonore des phares 63, 65
  Remplacement 319
  Remplacement d'ampoule 319
  Temporisateur 63, 65
Phares antibrouillard 63, 66, 319
Phares automatiques 64
Pièces Mopar 519
Plage de rapports 275
PNBV 298
Pneus 260, 404, 412, 413, 419
  Capacité de charge 400, 401
  Chaînes 417
  Classe de qualité 419
  Couple de serrage des écrous de roue 430
  Durée utile des pneus 409
  Généralités 404, 412, 413
  Haute vitesse 406
  Indicateurs d'usure des pneus 408
  Mise sur cric 328, 335, 394
  Patinage 408
  Permutation des roues 418
  Pneus d'hiver 412
  Pression 404
  Pression de gonflage 405
  Radiaux 407
  Remplacement 328, 394, 409
  Roue de secours compacte 413
  Roues de secours 332, 412, 413, 414, 415
  Sécurité 394, 404
  Système de surveillance de la pression
  des pneus 161, 187
  Tailles 396
  Traction de remorque 307
  Vieillissement (Durée utile des pneus) 409
Pneus de rechange 409

Pneus d'hiver 412
Pneus radiaux 407
Poids au timon / Poids de la remorque 305
Poids de remorque 304
Poids nominal brut du véhicule 300
Poids nominal brut sur l'essieu 301
Port de la ceinture de sécurité par les femmes enceintes 208
Porte-bagages 129
Porte-bagages de toit 129
Porte-gobelet 120, 425
Porte-manteau 119
Porte-parapluie 117
Portière ouverte 156, 157
Portières. 28
Pour ouvrir le capot 98
Pour signaler un défaut relié à la sécurité 519
Précautions concernant les gaz d'échappement . .257, 435
Précautions d'utilisation 164
Préparation pour la mise sur cric 334
Pression
  Pneus 405
Prétendeurs
  Ceintures de sécurité 208
Prises de courant électrique 122
Procédures de démarrage 265
Programmation des télécommandes (télédéverrouillage) 20
Protection antidécharge de la batterie 66
Protection contre la corrosion 421

Radio Fonctionnement. 447, 506
Radiofréquence
  Généralités 20, 24, 26
Rappel, Ceinture de sécurité 195
Rappel de ceinture de sécurité 157
Rappel, Phares allumés 63
Ravitaillement 296
Réglage
  Vers l'arrière 48
  Vers l'avant 48
  Vers le bas 48
  Vers le haut 48
Réglage du rétroviseur extérieur 58
Régulateur de vitesse 283
  Accélération/décélération 286
  Annulation 287
  Reprise 286
Remorquage 300
  Assistance remorquage 24 heures par jour 491

Guide 304
Loisirs 311
Poids 304
Véhicule en panne 363
Remorquage de loisir 311
Remorquage Derrière une autocaravane 311
Remorquage d'un véhicule en panne 363
Remplacement de l'antidémarreur Sentry Key 25
Remplacement des ampoules 317
Remplacement des balais d'essuie-glaces 383
Remplacement des piles de la télécommande (télédéverrouillage) 18
Remplacement d'un pneu crevé 328, 394
Renseignements concernant la garantie 519
Renseignements concernant la sécurité des pneus 394
Renseignements concernant la sécurité, Pneus 394
Rétroviseur à atténuation automatique 58
Rétroviseur intérieur 59
Rétroviseurs 58, 60
Rétroviseurs commandés à distance 61
Rétroviseurs et miroirs
Atténuation automatique des éblouissements 58
Chauffants 58, 62
Commandés à distance 61
Extérieurs 58, 60
Extérieurs rabattables 62
Intérieur 58, 59
Miroirs de courtoisie 62
Rétroviseurs extérieurs 58, 60
Rétroviseurs extérieurs chauffants 58, 62
Roue de secours compacte 413
Roue et enjoliveur de roue 415
Roues de secours 332, 412, 413, 414, 415

Sac gonflable 216
Enregistreur de données d'événement 366
Entretien 228
Entretien du système de sacs gonflables 228
Fonctionnement des sacs gonflables 218
Protège-genoux 219
Sac gonflable de protection pour les genoux du conducteur 219
Sacs gonflables latéraux 220
Si un déploiement se produit 225
Système de réponse améliorée en cas d'accident 226, 365
Témoin de sac gonflable 215
Transport d'animaux domestiques 256
Sac gonflable Témoin 154, 215, 258
Sécurité, Gaz d'échappement 257

Sentry Key
Programmation de l'antidémarreur 25
Sentry Key (Antidémarreur) 24
Serrures
Automatiques des portières 30
Service à la clientèle. 516
Service offert par le concessionnaire 376
Siège à mémoire 34
Siège escamotable dans le plancher (Stow 'n Go) 37
Sièges 34, 48, 50
Arrière à dossier rabattable 34
Basculement 34, 35
Chauffants 50
Commande électrique 47
Déverrouillage de dossier 35
Inclinables 36
Réglage 34, 35, 48
Stow 'n Go (escamotables dans le plancher) 37
Sièges à commande électrique
Vers l'arrière 48
Vers l'avant 48
Vers le bas 48
Vers le haut 48
Sièges arrière inclinables 36
Sièges rabattables à plat. 34
Sièges Stow 'n Go (escamotables dans le plancher) 37
Spécifications
Carburant (Essence) 439
Huile 439
Support du capot 98
Surchauffe, Moteur 360
Système antipatinage 173
Système d'assistance au freinage 170
Système d'avertissement de basse pression
des pneus 187
Système d'échappement. 257, 384
Système de chauffage-climatisation 72
Automatique 79
Manuel 72
Système de commande des freins, Électronique 170
Système de commande électrique des freins 170
Système antipatinage 173
Système de freinage antiblocage 168
Système de démarrage à distance
Pour quitter le mode de démarrage à distance 23
Système de diagnostic de bord 164
Système de freinage 391, 429
Antiblocage des roues (ABS) 429
Frein de stationnement 268
Témoin d'avertissement 154

Vérification du liquide 391, 441
Système de freinage antiblocage (ABS). 168
Système de mise à niveau de la charge du véhicule . .103
Système de reconnaissance vocale 508
Système de retenue supplémentaire – sac gonflable. . .216
Système de surveillance de circulation en marche arrière. 184
Système ParkSense arrière 287
Système ParkSense, Arrière. 287
Système Uconnect Phone 490
Système Uconnect (téléphone mains libres) 479

Tableau de référence, Dimension des pneus 396
Tableau de viscosité de l'huile moteur 377
Télécommande
Amorçage de l'alarme 26
Désamorçage de l'alarme 27
Programmation de télécommandes additionnelles 20, 25
Télécommande de la radio 448
Télédéverrouillage
Amorçage de l'alarme 26
Désamorçage de l'alarme 27
Programmation de télécommandes additionnelles 20, 25
Téléphone cellulaire 479, 506
Téléphone mains libres
Uconnect 479
Téléphone mains libres (Uconnect) 479
Témoin d'anomalie du moteur (Témoin d'anomalie) . .165
Témoin d'anomalie (Vérification du moteur) 160, 165
Témoin d'avertissement de freinage antiblocage 158
Témoin d'avertissement du système de commande électronique de l'accélérateur. 156
Témoin de portière ouverte 156, 157
Témoin de pression d'huile 157
Témoin du régulateur de vitesse 163
Témoins d'avertissement (description du groupe d'instruments) 159
Temporisateur
Phares 63
Traction de remorque. 300
Attelages 303
Câblage 308
Conseils 309
Conseils concernant le circuit de refroidissement 311
Exigences minimales 305
Poids de la remorque et au timon 305
Transmetteur universel. 103

Transmission
Automatique 270, 393
Entretien 393
Liquide 393, 441
Transmission automatique 270, 394
Additifs spéciaux 393
Ajout d'huile 394, 441
Convertisseur de couple 281
Plage de rapports 275
Remplacement de l'huile et du filtre 394
Type de liquide 393, 441
Vérification du niveau de liquide 393, 394
Vidange de liquide 394
Transport d'animaux domestiques. 256
Trousse d'entretien des pneus 345

Uconnect
Connectivité évoluée 495
Fonctions d'appel 488
Urgence
Dégagement d'un véhicule enlisé 362
Démarrage d'appoint 357
Feux de détresse 317
Utilisation du cric 328, 335, 394
USB 449
Utilisation du cric 328, 394

Véhicules polycarburants
Autonomie de route 437
Choix de carburant 435, 436
Démarrage 437
Entretien 438
Huile moteur 437
Pièces de rechange 437
Vérifications de la sécurité de votre véhicule 256
Vérifications de niveau de liquide
Direction assistée 282
Freins 391
Transmission automatique 394
Vérifications de sécurité à l'extérieur du véhicule 260
Vérifications de sécurité à l'intérieur du véhicule 258
Vérifications, Sécurité. 256
Verrouillage automatique des portières 30
Verrouillage des portières
Automatique 30
Verrous. 261
Capot 98
Viscosité de l'huile moteur 377
Viscosité, Huile moteur 377

INSTALLATION D'UN ÉMETTEUR-RADIO

Les systèmes électroniques se trouvant à bord du présent véhicule ont été conçus de façon à ne pas perturber les ondes radio. Les émetteurs-récepteurs radio et les téléphones mobiles doivent être installés correctement par un personnel qualifié. Respectez les consignes suivantes lors de l'installation.

Les raccords électriques devraient être branchés directement à la batterie et être munis d'un fusible situé le plus près possible de la batterie.

L'antenne d'un émetteur-récepteur radio devrait être fixée sur le toit ou à l'arrière du véhicule. Il faut faire attention lorsqu'on pose une antenne avec base aimantée, car le magnétisme risque de nuire à la précision ou au fonctionnement de la boussole.

Le câble de l'antenne doit être aussi court que possible et éloigné des fils électriques du véhicule. N'utilisez qu'un câble coaxial blindé.

Ajustez soigneusement l'antenne et le câble à la radio, afin d'assurer un faible taux d'ondes stationnaires (SWR).

Un émetteur-récepteur radio plus puissant que la normale pourrait exiger des précautions particulières.

Il faut faire vérifier toutes les installations pour s'assurer qu'il n'y a pas de parasites entre l'équipement de télécommunication et les systèmes électroniques du véhicule.

19RT-126-BA
© 2018 FCA US LLC. Tous droits réservés.
Dodge est une marque déposée de FCA US LLC.

Première impression
Imprimé aux États-Unis